Druckregler für Prozesswasser

Druckregelung in Prozesswasserleitungen



Modell/Technische Daten

Modell	WR110-□-X224	WR110-□-X215
Anschlussgröße	Rc 1/8, 1/4	Rc 1/8, 1/4, NPT 1/8, 1/4
Medium	Wasser *1	
Umgebungs- und Medientemperatur	-5 bis 60 °C (nicht gefroren)	
Prüfdruck	1,72 MPa	
max. Betriebsdruck	0,8 MPa	
Einstelldruckbereich	0,08 bis 0,39 MPa	0,05 bis 0,69 MPa
Manometeranschlussgröße	Rc 1/8, 1/4	Rc 1/8, 1/4, NPT 1/8, 1/4
Gewicht [kg]	0,26	

∗1: Kein deionisiertes Wasser und kein Trinkwasser.
∗: Bestell-Nr. Befestigungselement: B21-1P (separat erhältlich).
∗: Bestell-Nr. Manometer: siehe Tabelle rechts.

Bestellschlüssel

Einstelldruckbereich: 0,08 bis 0,39 MPa

WR110 – 02 – X224

Anschlussgröße

01	Rc 1/8
02	Rc 1/4

Einstelldruckbereich: 0,05 bis 0,69 MPa

WR110 – □ 02 – X215

Gewindeart

—	Rc
N	NPT

Anschlussgröße

01	1/8
02	1/4

Manometer/Option (separat erhältlich)



Nähere Angaben finden Sie in den Katalogen auf **www.smc.eu**.

Modell	Druckbereich *1 MPa	Anzeigeeinheit	Anschluss-gewinde	Anm.
G46-4-01 bis 02-SRB	0 bis 0,4	MPa	R 1/8 R 1/4	—
G46-7-02-SRB	0 bis 0,7		R 1/4	
G46-10-02-SRB	0 bis 1,0			

∗1: Drucküberlastung des Manometers führt zu fehlerhafter Druckanzeige.

Zubehör

Siebfilter für Prozesswasser Serie WF300

Gehäusematerial: Bronzeguss
Filtersieb mit 100/70/50/25 Maschen pro Zoll



Rückschlagventil für Prozesswasser INA-14-290/XTO-674-□□

Gehäusematerial: Messing

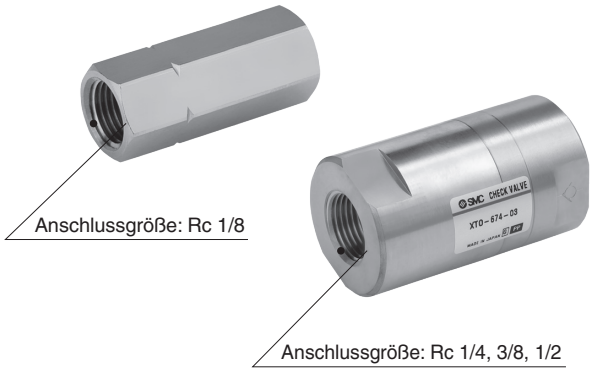

WR110-□-X224/WR110-□-X215

Durchfluss-Kennlinien Bedingungen/Medium: Wasser, Anschlussgröße: Rc 1/4

WR110-02-X224

Eingangsdruck: 0,6 MPa

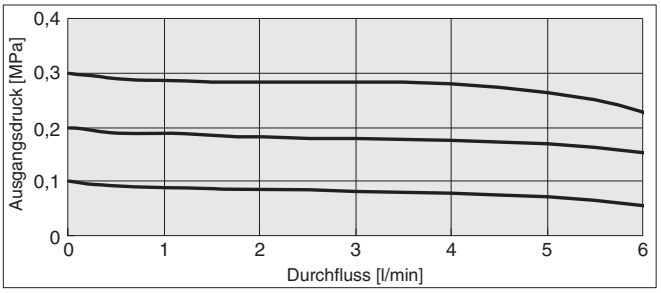

WR110-02-X215

Eingangsdruck: 0,8 MPa

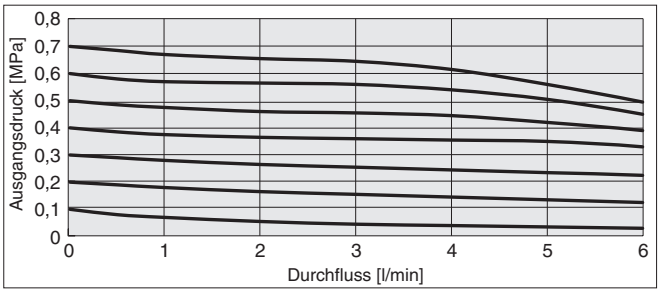

Abmessungen

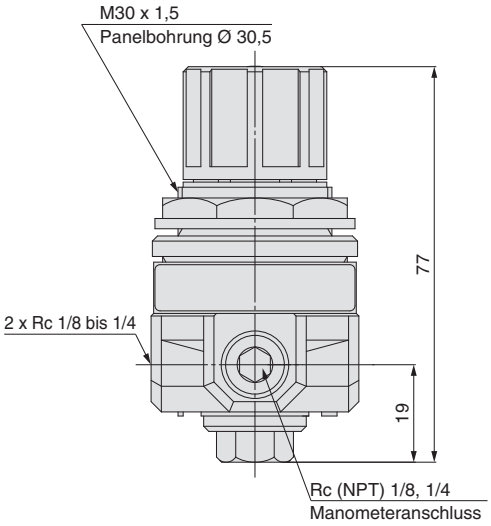

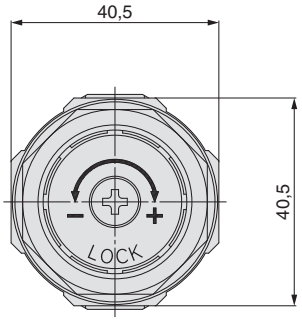

Konstruktion

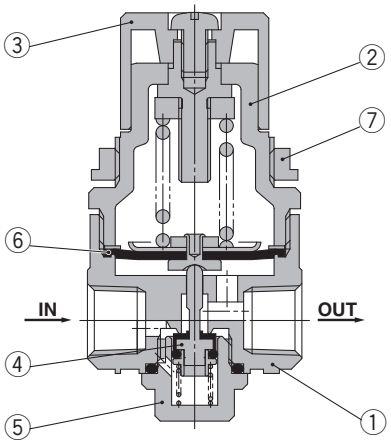

Stückliste

Pos.	Beschreibung	Material
1	**Gehäuse**	Messing
2	**Federdom**	Polyamid
3	**Drehknopf**	ABS
5	**Ventilführung**	Messing
6	**Membran**	NBR/rostfreier Stahl
7	**Panelmutter**	Zinkdruckguss (verzinkt und schwarz chromatiert)

Ersatzteile

Pos.	Beschreibung	Material	Bestell-Nr.
4	**Ventil**	Rostfreier Stahl/NBR	1349173-5

SMC Corporation

SMC CORPORATION
Akihabara UDX 15F, 4-14-1, Sotokanda, Chiyoda-ku, Tokyo 101-0021, JAPAN
Phone: 03-5207-8249 FAX: 03-5298-5362

SMC CORPORATION All Rights Reserved

European Marketing Centre (EMC)
Zuazobidea 14, 01015 Vitoria
Tel: +34 945-184 100 Fax: +34 945-184 124
URL http://www.smc.eu

1st printing US printing US 00 Printed in Spain

Die Angaben können ohne vorherige Ankündigung, und ohne dass daraus eine Verpflichtung für den Hersteller entsteht, geändert werden.