2/2 клапан диафрагменного типа для различных сред

VXD

G1/4 ~ G1, Ø3/8", Ø10, Ø12, фланец 32A ~ 50A

- Используется для работы со сжатым воздухом, водой, горячей водой (до 99°C), маслом, горячим маслом (до 100°C)
- Пилотный тип управления обеспечивает большой расход
- Низкое потребление энергии. Долгий срок службы, высокая надежность
- Встроенный двухполупериодный выпрямитель для катушек AC-типа,
- Степень защиты IP65, класс огнестойкости UL94V-0
- Опции: обезжиренное исполнение, устойчивое к озону исполнение (уплотнение FKM)
- Отличия от базовой серии:
  - уменьшены габариты, снижен вес;
  - добавлены новые исполнения корпуса: пластиковый с быстроразъемными соединениями и литой алюминиевый;
  - снижен уровень шума благодаря резиновым демпферам;
  - сокращено количество типоразмеров;
  - изменились посадочные размеры;
  - уменьшено дребезжание, увеличен срок службы.

Общие технические характеристики

Клапан	Принцип действия		2/2 клапан диафрагменного типа с непрямым управлением
	Испытательное давление (MPa)		2.0 (1.5 для клапанов в пластиковом корпусе)
	Материал корпуса		Алюминий, пластик, латунь C37, нерж. сталь, CAC407 (бронз. литьё)
	Материал уплотнений		NBR, FKM, EPDM
	Степень защиты		IP65[1]
	Требования к окружающей среде		Без коррозионно-активных или взрывоопасных газов
Катушка	Номинальное напряжение	AC	220, 110, 24 VAC (по запросу 100, 200, 230, 240, 48 VAC)
		DC	24 VDC (по запосу 12 VDC)
	Допустимые отклонения напряжения		≤ ±10 (% номинального напряжения)
	Допустимое напряжение отключения [2]	AC, встроенный двухполупериодный выпрямитель	≤ 5 (% номинального напряжения)
		DC	≤ 2 (% номинального напряжения)
	Изоляция обмотки		Класс B, класс H

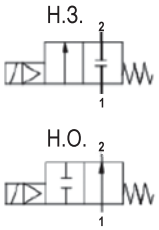

[1] У исполнений с ножевым контактом (опция) степень защиты IP40.

[2] Напряжение, при котором отключение гарантировано

Рабочая среда

Рабочая среда	Материал		Внутренние / внешние утечки (см³/мин., не более) [1]		Температура (°C)	
	Уплотнение	Корпус	8A ~ 25A	32A ~ 50A	Среды	Окружающая
Сжатый воздух	NBR (FKM)	Алюминий	15	10 / 1	-10[2] ~ 60	-20 ~ 60
		Пластик	15			
		Латунь C37, нерж. сталь	2 / 1			
Вода		Латунь C37, нерж. сталь, CAC407	0.2 / 0.1	1 / 0.1	1 ~ 60	
Масло	FKM				-5[3] ~ 60	
Горячая вода	EPDM				1 ~ 99	
Горячее масло	FKM				-5[3] ~ 100	

[1] При окружающей температуре 20°C [2] Точка росы не должна превышать -10°C [3] Вязкость среды не должна превышать 50 мм²/с.

Характеристики катушек [1]

Постоянный ток. Н.З., класс изоляции B

Модель	Потребляемая мощность (Вт)	Нагрев (°C)
VXD23 ~ 25	4.5	50
VXD26 / 27	7	55
VXD28 / 29	10.5	65

Постоянный ток. Н.О., класс изоляции B

Модель	Потребляемая мощность (Вт)	Нагрев (°C)
VXD2A ~ 2C	7.5	60
VXD2D / 2E	8.5	70
VXD2F / 2G	12.5	70

Постоянный ток. Н.З./Н.О., класс изоляции H

Модель	Потребляемая мощность (Вт)	Нагрев (°C)
VXD23~25, 2A~2C	9	100
VXD26, 27, 2D, 2E	12	100
VXD28, 29, 2F, 2G	15	100

Переменный ток, встроенный двухполупериодный выпрямитель
Н.З., класс изоляции B

Модель	Полная мощность (ВА)	Нагрев (°C)
VXD23 ~ 25	7	60
VXD26 / 27	9.5	70
VXD28 / 29	12	70

Н.О., класс изоляции B

Модель	Полная мощность (ВА)	Нагрев (°C)
VXD2A ~ 2C	9	60
VXD2D / 2E	10	70
VXD2F / 2G	14	70

Н.З./Н.О., класс изоляции H

Модель	Полная мощность (ВА)	Нагрев (°C)
VXD23~25, 2A~2C	9	100
VXD26, 27, 2D, 2E	12	100
VXD28, 29, 2F, 2G	15	100

[1] При окружающей температуре 20°C и номинальном напряжении

Электрический подвод

Залитый кабель

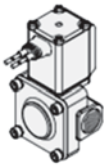

Залитый кабель с искрогашением

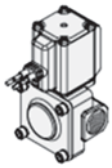

DIN-разъем с искрогашением

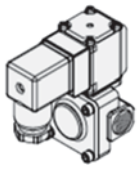

Пропускная способность

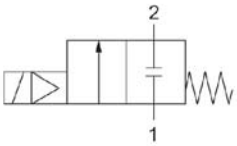

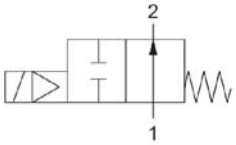

Материал корпуса	Присоед.	Диаметр проходного сечения (мм)	Типоразмер		Мин. перепад давления[1]	Макс. рабочий перепад давлений (МПа)		Пропускная способность Cv		Макс. давление в системе	Вес[2] (г)	
			Н.З.	Н.О.	(МПа)	AC	DC	воздух	вода/масло	(МПа)	Н.З.	Н.О.
Алюминий	1/4 (8A)	10	VXD23	VXD2A	0.02	Н.З.: 0.9 Н.О.: 0.6	Н.З.: 0.7 Н.О.: 0.4	2.0	-	1.5	370	390
	3/8 (10A)							2.4	-			
	1/2 (15A)							2.4	-			
Пластик	Ø10							1.3	-		330	350
	Ø3/8"							0.9	-			
	Ø12							1.5	-			
Латунь C37 нерж. сталь	1/4 (8A)					Н.З.: 0.7 (0.5 для масла) Н.З.: 0.4	Н.З.: 0.5 (0.4 для масла) Н.З.: 0.4	-	1.9		480	500
	3/8 (10A)							-	2.4			
	1/2 (15A)							-	2.4			
	3/8 (10A)	15	VXD24	VXD2B		Н.З.: 1.0 (0.7 для масла) Н.О.: 0.7 (0.6 для масла)		5.0	4.5		720	740
	1/2(15A)							5.5	5.5			
	3/4 (20A)	20	VXD25	VXD2C				9.5	9.5		840	860
	1 (25A)	25	VXD26	VXD2D				экв.сеч. 225 мм^2	13		1360	1390
CAC407	Фланец 32A	35	VXD27	VXD2E	0.03			экв.сеч. 415 мм^2	23		5400	5430
	Фланец 40A	40	VXD28	VXD2F				экв.сеч. 560 мм^2	31		6800	6840
	Фланец 50A	50	VXD29	VXD2G				экв.сеч. 880 мм^2	49		8400	8440

[1] Следует учитывать, что даже если перепад давления у закрытого клапана выше минимального перепада, после открытия клапана перепад может упасть ниже минимального значения. Это зависит от производительности компрессора (насоса) и сужений проходного сечения трубопроводов.
[2] Вес указан для исполнения с залитым кабелем. Вес исполнения с кабелепроводом увеличится на 10 г, с DIN-разъемом - на 30 г, с терминальной коробкой - на 60 г.

Компания SMC сохраняет за собой право на внесение технических и размерных изменений

Номер для заказа

VXD2 3 0 A A A XB

Опции

	Без кронштейна
XB[3]	С кронштейном
X332[3)4)]	Уплотнение EPDM

[4] Только для клапанов с резьбовым присоединением
[4] Только для воздуха и воды (не горячей)

Рабочая среда

0	Сжатый воздух.
2	Вода
3	Масло.
5	Горячая вода
6	Горячее масло

Тип резьбы, опции

	Присоед.	Опции
	Rc, БРС	-
A	G	
C[2]	Rc, БРС	Устойчивость к озону и деионизированной воде (уплотнение FKM)
D	G	Обезжиренное исполнение
F[2]	G	Устойчивость к озону и деионизированной воде (уплотнение FKM)
H[2]	Rc, БРС	Обезжиренное исполнение +
K	G	устойчивость к озону и деионизированной воде (уплотнение FKM)
Z	Rc, БРС	Обезжиренное исполнение

[2] Только для воздуха и воды (не горячей)

Типоразмер

	Размер	Тип
3	8A 10A 15A	Н.З.
A		Н.О.
4	10A 15A	Н.З.
B		Н.О.
5	20A	Н.З.
C		Н.О.
6	25A	Н.З.
D		Н.О.
7	32A	Н.З.
E		Н.О.
8	40A	Н.З.
F		Н.О.
9	50A	Н.З.
G		Н.О.

Материал корпуса, присоединение, Ø проходного отверстия

	Материал корпуса	Присоединение	Ø проходного отв.
A	Воздух: алюминий.	1/4	10
B	Вода, масло: C37	3/8	
C		1/2	
D	Воздух: пластик.	1/4 (воздух: БРС Ø10)[1]	
E	Вода, масло:	3/8 (воздух: БРС Ø3.8)[1]	
F	нерж. сталь.	1/2 БРС Ø12[1]	
G	Латунь C37	3/8	15
H		1/2	
J	Нерж. сталь.	3/8	
K		1/2	
L	Латунь C37	3/4	20
M	Нерж. сталь.		
N	Латунь C37	1	25
P	Нерж. сталь.		
Q	CAC407	Фланец 32A	35
R	CAC407	Фланец 40A	40
S	CAC407	Фланец 50A	50

[1] БРС - быстроразъёмное соединение

Электрическое подключение

	Номин. напряжение	Электрический подвод
A	24 VDC	Залитый кабель
F		Залитый кабель с искрогашением
G		DIN-разъем с искрогашением
Z2A		DIN-разъем с индикатором и искрогашением
Z1U	24 VAC	Залитый кабель с искрогашением
Z1V		DIN-разъем с искрогашением
Z2V		DIN-разъем с индикатором и искрогашением
C	110 VAC	Залитый кабель с искрогашением
J		DIN-разъем с искрогашением
Z2C		DIN-разъем с индикатором и искрогашением
Z1B	220 VAC	Залитый кабель с искрогашением
Z1G		DIN-разъем с искрогашением
Z2G		DIN-разъем с индикатором и искрогашением

По запросу:
другие напряжения (100, 200, 230, 240, 48 VAC и 12 VDC), клапаны с катушкой, развернутой на 90". 180° или 270°.

Принадлежности и запасные части *(заказываются отдельно)*

Ответная часть DIN-разъема

Наличие индикатора	Номинальное напряжение	Изоляция катушки класс B	Изоляция катушки класс H
С индикатором	24 VDC	C18312G6GCU	GDM2A-G-S2
	остальные значения		GDM2A-R
С индикатором	24 VDC	GDM2A-L5	GDM2A-G-Z5
	110 VDC	GDM2A-L1	GDM2A-R-L1
	220 VDC	GDM2A-L2	GDM2A-R-L2
	24 VAC	GDM2A-L5	GDM2A-R-L5

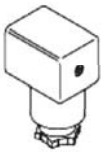

Крепёжный угольник
для клапанов VXD23 и VXD2A в металлическом корпусе

VXD 30S - 14A - 1

1	типоразмер 1/4, 3/8
3	типоразмер 1/2

* Два установочных винта M3 в комплекте

Сальник DIN-разъема

VCW20-1-29-1 для класса B

VCW20-1-29-1-F для класса H

КОНСТРУКЦИЯ

Нормально закрытый (Н.З.)

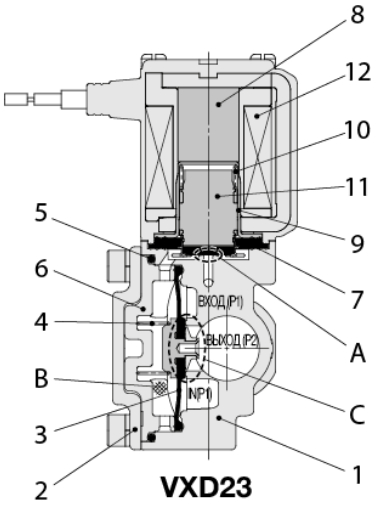

VXD23

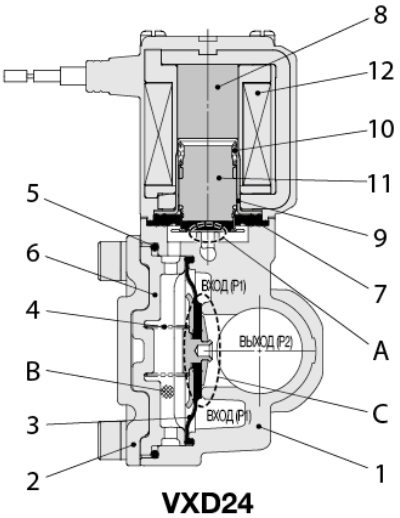

VXD24

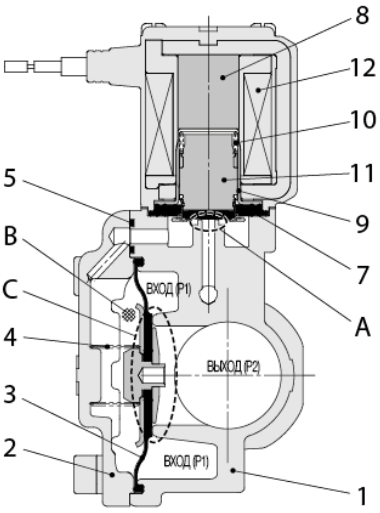

VXD25, 26

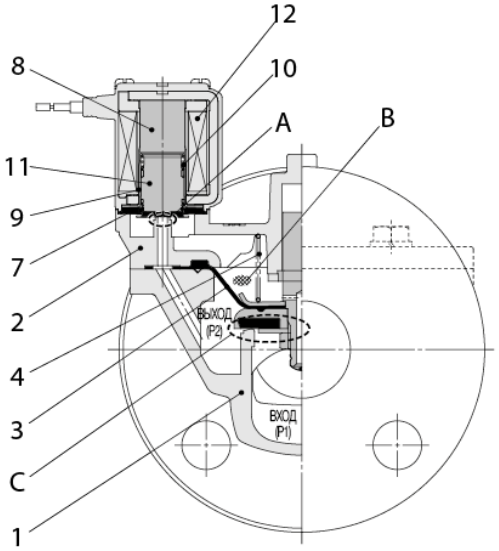

VXD27, 28, 29

Спецификация

Поз.	Наименование	Серия	Материал
1	**Корпус**	VXD23	C37, нерж. сталь, алюминий, пластик (PBT)
		VXD24 - 26	C37, нержавеющая сталь
		VXD27 - 29	CAC407
2	**Крышка**	VXD23, 24	Нержавеющая сталь
		VXD25, 26	C37, нержавеющая сталь
		VXD27 - 29	CAC407
3	**Диафрагма в сборе**	VXD23 - 29	Нерж. сталь, NBR, FKM, EPDM
4	**Пружина**	VXD23 - 29	Нержавеющая сталь
5	**Уплотнительное кольцо**	VXD23 - 26	NBR, FKM, EPDM
6	**Буфер**	VXD23, 24	PPS
7	**Стопор**	VXD23 - 29	NBR, FKM, EPDM
8	**Сердечник**		Железо
9	**Втулка**		Нержавеющая сталь
10	**Пружина**		Нержавеющая сталь
11	**Якорь в сборе**		Нерж. сталь, NBR, FKM, EPDM, пластик (PPS)
12	**Катушка**		Cu + Fe + полимер

Принцип действия

<Открытие клапана>

При подаче электропитания на обмотку катушки (поз. 12) якорь (**поз. 11**) притягивается к сердечнику (поз. 8) и пилотный клапан A открывается.

При открытии пилотного клапана A давление в камере B снижается, что приводит к открытию главного клапана C..

<Закрытие клапана>

При отключении питания пилотный клапан A закрывается, давление в камере B возрастает и главный клапан C закрывается.

Нормально открытый (Н.О.)

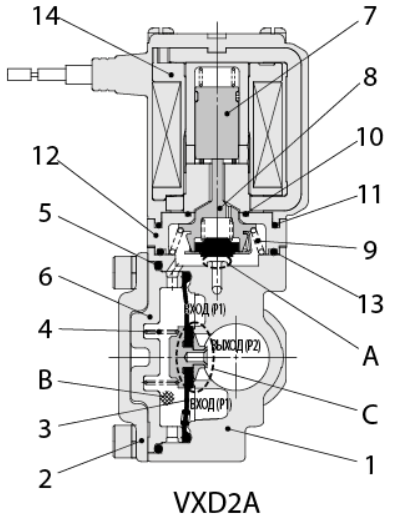

VXD2A

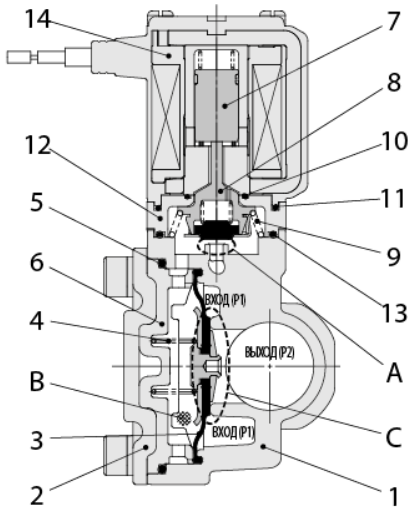

VXD2B

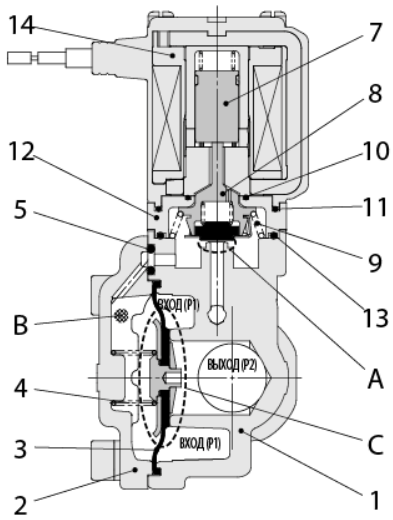

VXD2C, 2D

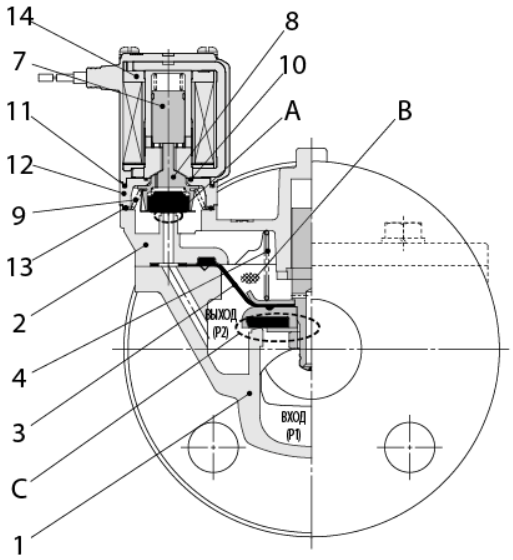

VXD2E, 2F, 2G

Спецификация

Поз.	Наименование	Серия	Материал
1	Корпус	VXD2A	C37, нерж. сталь, алюминий, пластик (PBT)
		VXD2B - 2D	C37, нержавеющая сталь
		VXD2E - 2G	CAC407
2	Крышка	VXD2A, 2B	Нержавеющая сталь
		VXD2C, 2D	C37, нержавеющая сталь
		VXD2E - 2G	CAC407
3	Диафрагма в сборе	VXD2A - 2G	Нерж. сталь, NBR, FKM, EPDM
4	Пружина	VXD2A - 2G	Нержавеющая сталь
5	Уплотнительное кольцо	VXD2A - 2D	NBR, FKM, EPDM
6	Буфер	VXD2A, 2B	PPS
7	Гильза в сборе	VXD2A - 2G	Нерж. сталь, полимер (PPS)
8	Толкатель в сборе		Полимер (PPS), нерж. сталь, NBR, FKM, EPDM
9	Стопор		Нержавеющая сталь
10	Уплотнительное кольцо A		NBR, FKM, EPDM
11	Уплотнительное кольцо B		NBR, FKM, EPDM
12	Адаптер		Полимер (PPS)
13	Уплотнительное кольцо C		NBR, FKM, EPDM
14	Катушка		Cu + Fe + полимер

Принцип действия

<Открытие клапана>

При подаче электропитания на обмотку катушки (поз. 14) пилотный клапан A, который был открыт, закрывается, давление в камере B возрастает и главный клапан C закрывается.

<Закрытие клапана>

При отключении питания пилотный клапан, который был закрыт, открывается, давление в камере B падает и главный клапан C открывается.

РАЗМЕРЫ

Серия ***VXD***

Для сжатого воздуха

Указания по монтажу трубок в быстроразъемных соединениях KQ2 приведены в каталоге SMC "Фитинги и трубки"
Информацию по быстроразъемным соединениям KQ2 см. на сайте SMC http://www.smcworld.com

Размеры. VXD2$^{3}_{A}$ с корпусом из пластика (ø10, ø3/8", ø12)

Залитый кабель

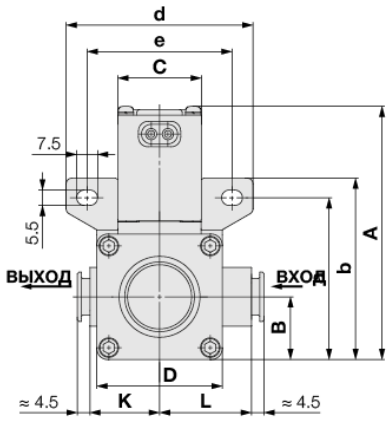

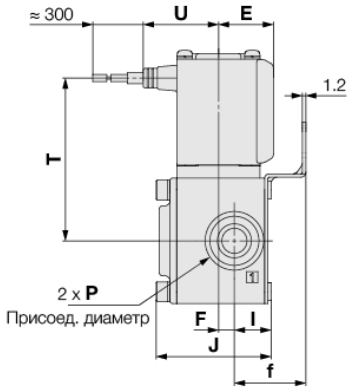

Залитый кабель с искрогашением

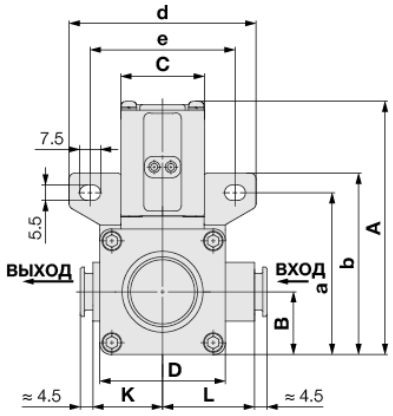

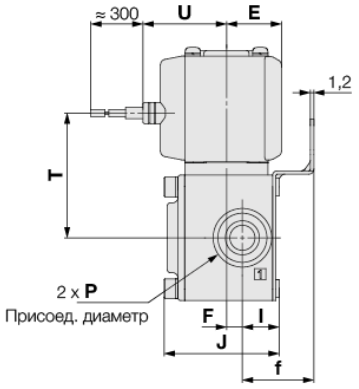

DIN-разъем

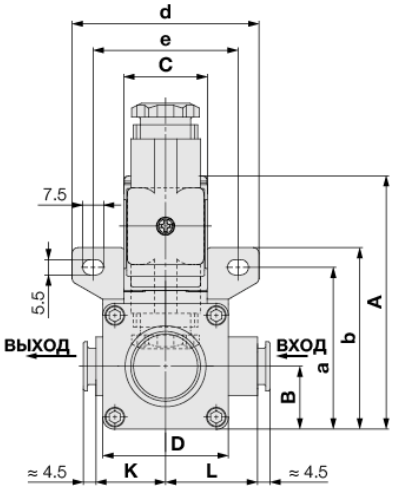

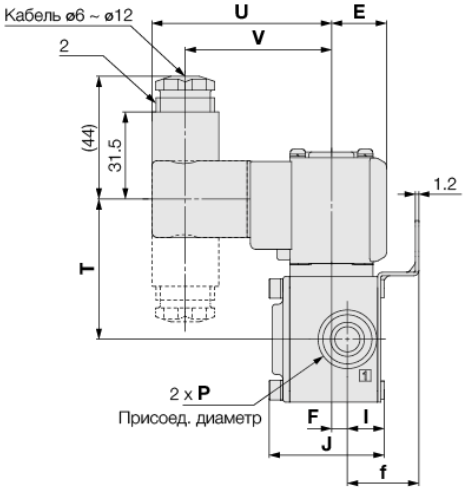

(мм)

Серия	Быстроразъёмные соединения P	A	B	C	D	E	F	I	J	K	L	Электрическое подключение						
												Залитый кабель		Залитый кабель с искрогашением		DIN-разъем		
												T	U	T	U	T	U	V
VXD2$^{3}_{A}$	ø10, ø3/8", ø12	91 (97)	22.5	30	45	20	6	13.5	41.5	25	33	58.5 (64.5)	27	45 (50.5)	30	50.5 (56)	64.5	52.5

Серия	Быстроразъёмные соединения P	Крепежный угольник				
		a	b	d	e	f
VXD2$^{3}_{A}$	ø10, ø3/8", ø12	58	65	67	52	25.5

( ): Размеры в скобках - для Н.О. исполнения.

Размеры. VXD2$^{3}_{A}$ с корпусом из пластика (ø10, ø3/8", ø12)

Терминальная коробка

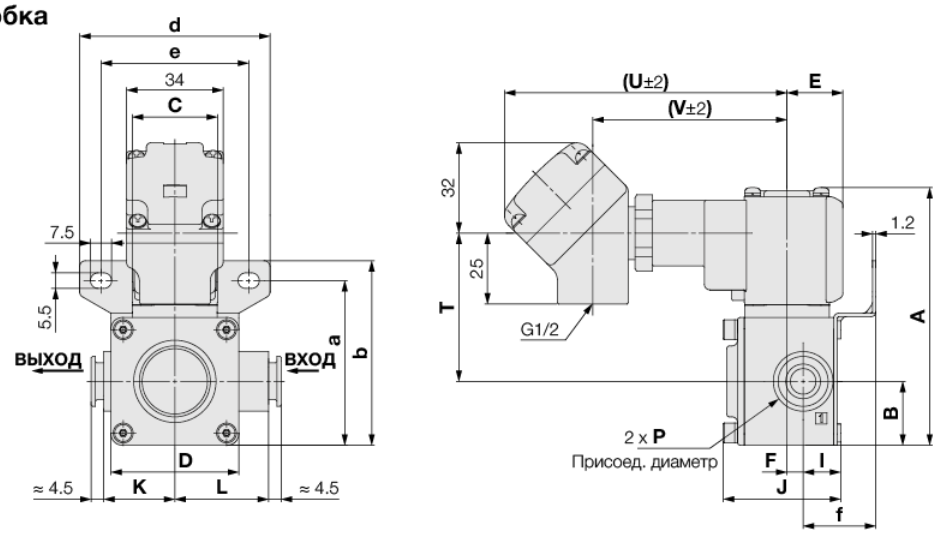

Кабелепровод

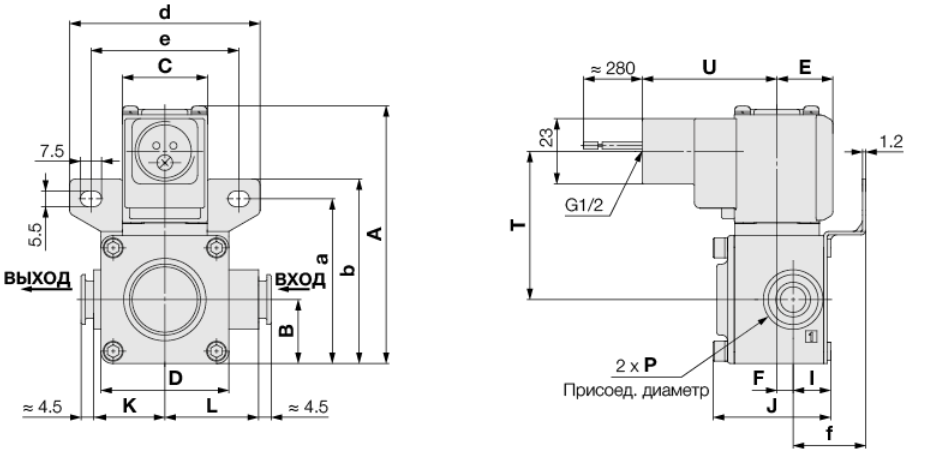

Плоский контакт

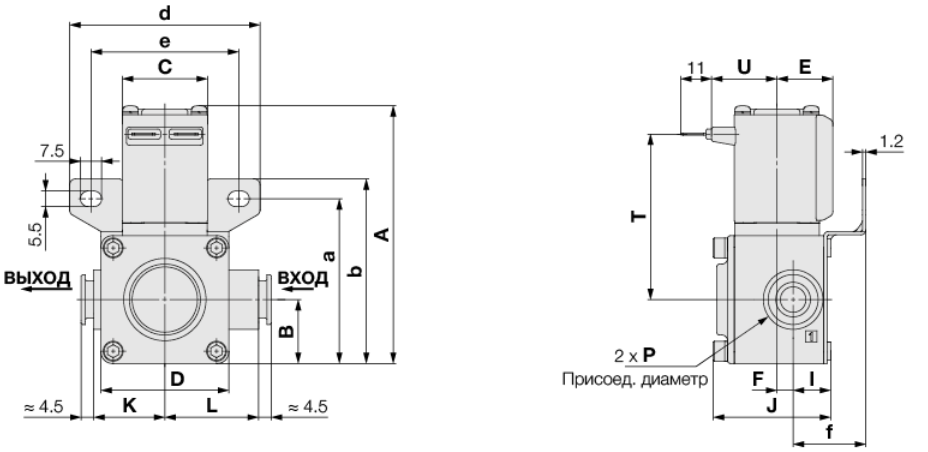

(мм)

Серия	Быстроразъёмные соединения P	A	B	C	D	E	F	I	J	K	L	Электрическое подключение						
												Терминальная коробка			Кабелепровод		Ножевой контакт	
												T	U	V	T	U	T	U
VXD2$^{3}_{A}$	ø10, ø3/8", ø12	91 (97)	22.5	30	45	20	6	13.5	41.5	25	33	52.5 (58)	99.5	68.5	52.5 (58)	47.5	58,5 (64.5)	23

Серия	Быстроразъёмные соединения P	Крепежный угольник				
		a	b	d	e	f
VXD2$^{3}_{A}$	ø10, ø3/8", ø12	58	65	67	52	25.5

( ): Размеры в скобках - для Н.О. исполнения.

Серия VXD

Для воздуха, воды, масла

Размеры. VXD2$^{3}_{A}$ с корпусом из алюминия, C37, нержавеющей стали

Залитый кабель

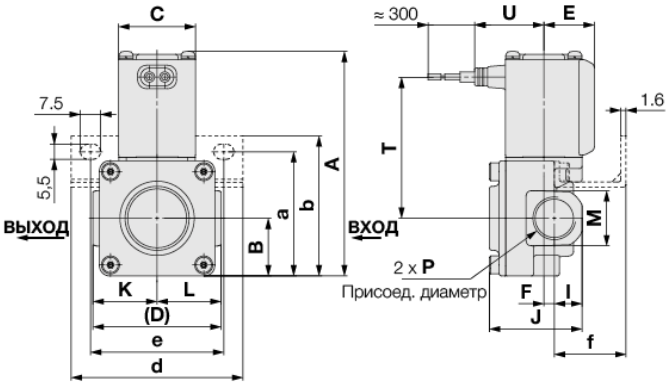

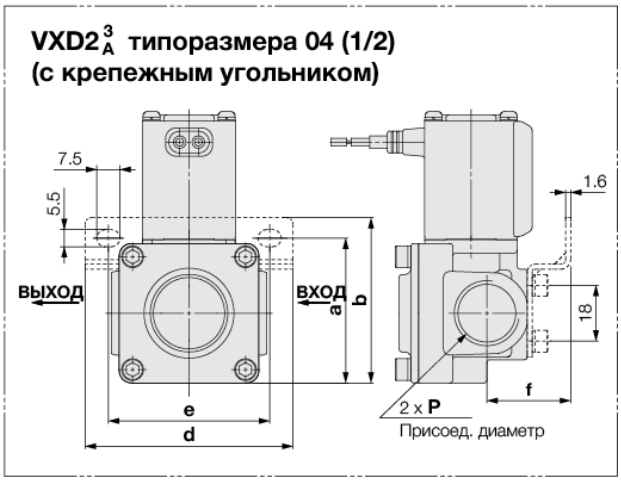

Залитый кабель с искрогашением

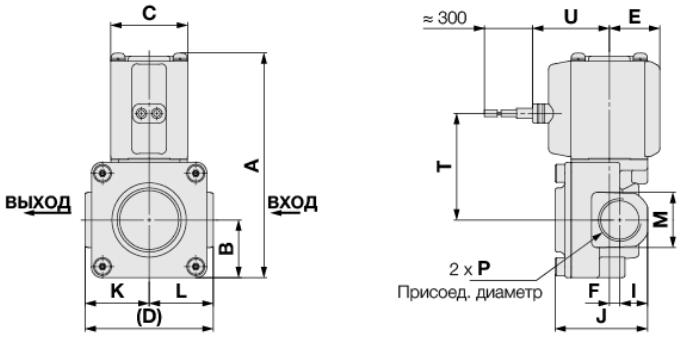

DIN-разъем

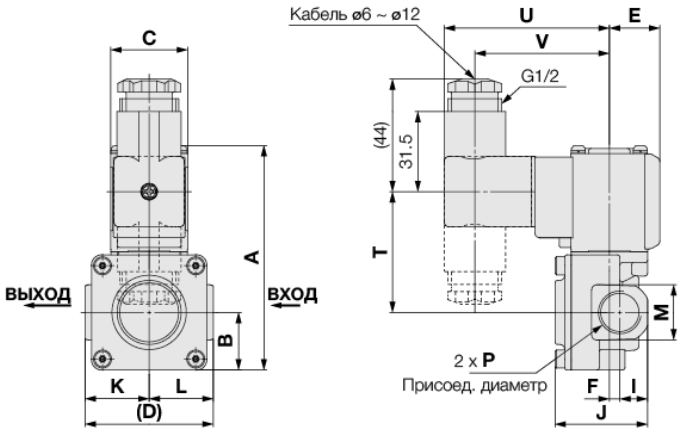

(мм)

Серия	Присоед. диаметр P	A	B	C	D	E	F	I	J	K	L	M: Корпус: C37, нерж.	M: Корпус: алюминий	Электрическое подключение: Залитый кабель T	Залитый кабель U	Залитый кабель с искрогашением T	Залитый кабель с искрогашением U	DIN-разъем T	DIN-разъем U	DIN-разъем V
VXD2$^{3}_{A}$	1/4, 3/8	88 (93.5)	22.5	30	50	20	4.5	11	37.5	25	25	22	24	55.5 (61)	27	42 (47.5)	30	47.5 (53)	64.5	52,5
	1/2						5	13	42.5			27	30							

Модель	Присоед. диаметр P	Крепежный угольник a	b	d	e	f
VXD2$^{3}_{A}$	1/4 3/8	48,5	55	67	52	28
	1/2	47	53.5			27

( ): Размеры в скобках - для Н.О. исполнения.
Алюминиевый корпус доступен только у исполнений на воздух.

2-линейный клапан с пилотным управлением *Серия VXD*

Воздух Вода Масло

Размеры. VXD2$^{3}_{A}$ с корпусом из алюминия, C37, нержавеющей стали

Терминальная коробка

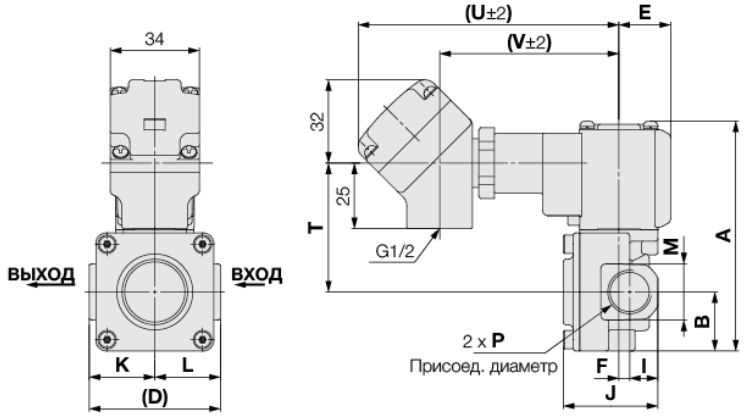

Кабелепровод

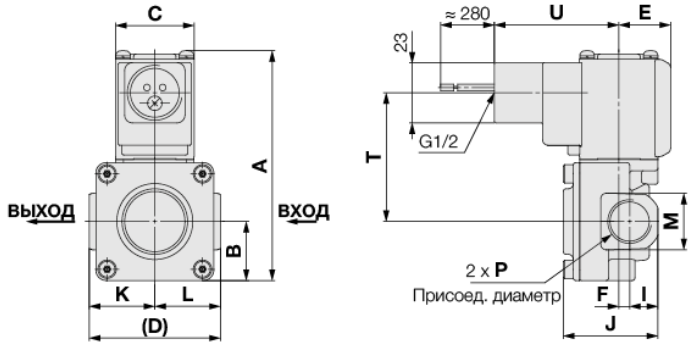

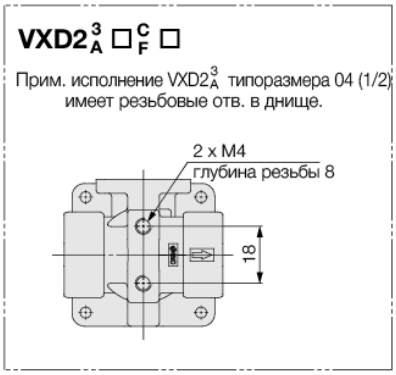

Плоский контакт

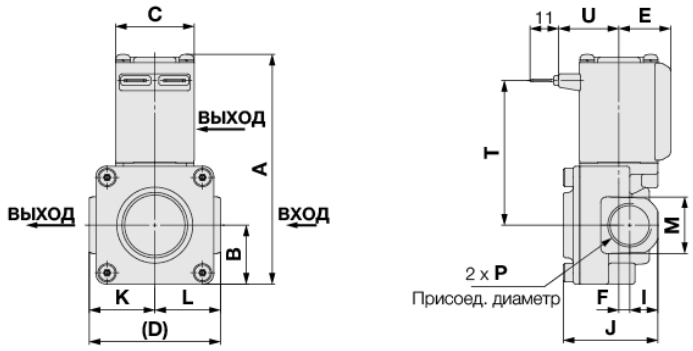

(мм)

Серия	Присоед. диаметр P	A	B	C	D	E	F	I	J	K	L	M: Корпус: C37, нерж.	M: Корпус: алюминий	Электрическое подключение: Терминальная коробка T	Терминальная коробка U	Терминальная коробка V	Кабелепровод T	Кабелепровод U	Ножевой контакт T	Ножевой контакт U
VXD2$^{3}_{A}$	1/4, 3/8	88 (93.5)	22.5	30	50	20	4.5	11	37.5	25	25	22	24	49.5 (55)	99.5	68.5	49.5 (55)	47.5	55.5 (61)	23
	1/2						5	13	42.5			27	30							

( ): Размеры в скобках - для Н.О. исполнения.
*Алюминиевый корпус доступен только у исполнений на воздух.

Серия VXD

Для воздуха, воды, масла

Размеры. VXD2 $^{4}_{B}$ с корпусом из C37 или нержавеющей стали

Залитый кабель

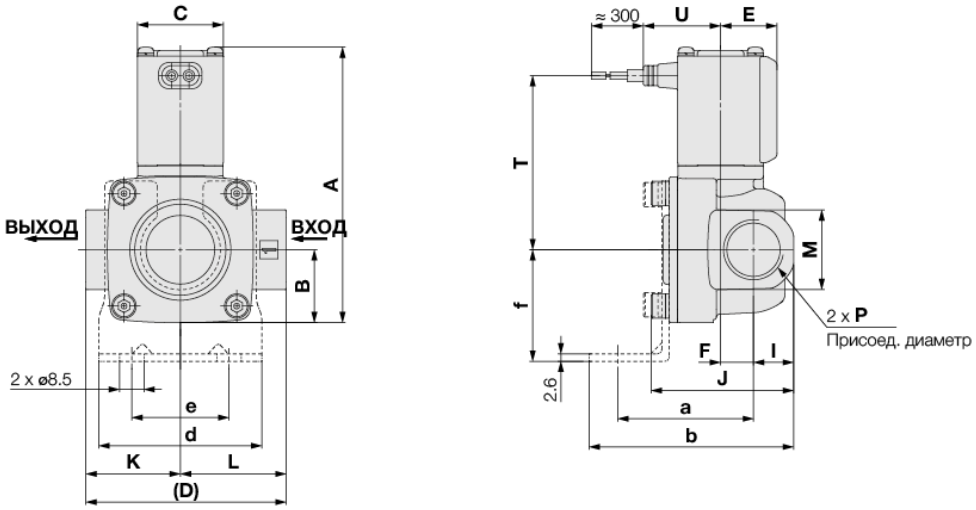

Залитый кабель с искрогашением

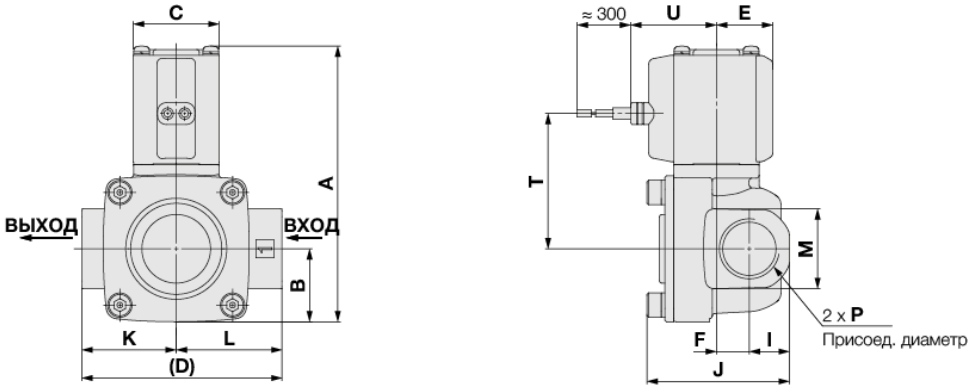

DIN-разъем

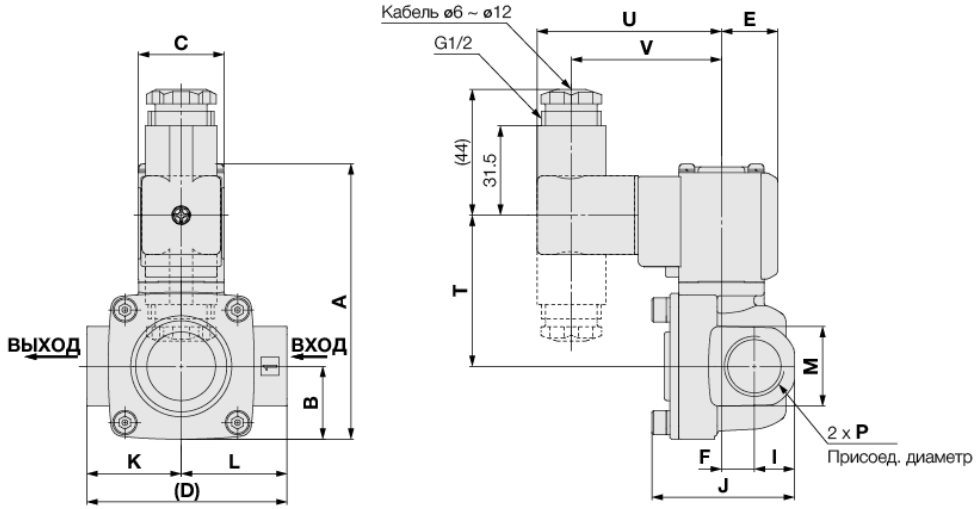

(мм)

Серия	Присоед. диаметр P	A	B	C	D	E	F	I	J	K	L	M	Электрическое подключение						
													Залитый кабель		Залитый кабель с искрогашением		DIN-разъем		
													T	U	T	U	T	U	V
VXD2 $^{4}_{B}$	3/8 1/2	96,5 (102.5)	25.5	30	70	20	11.5	14	50	33	37	28	61 (67)	27	47.5 (53.5)	30	53 (59)	64.5	52,5

Серия	Присоед. диаметр P	Крепежный угольник				
		a	b	d	e	f
VXD2 $^{4}_{B}$	3/8, 1/2	47,5	71.5	57	34	39

( ): Размеры в скобках - для Н.О. исполнения.

2-линейный клапан с пилотным управлением *Серия VXD*

Воздух Вода Масло

Размеры. VXD2$^{4}_{B}$ с корпусом из C37 или нержавеющей стали

Терминальная коробка

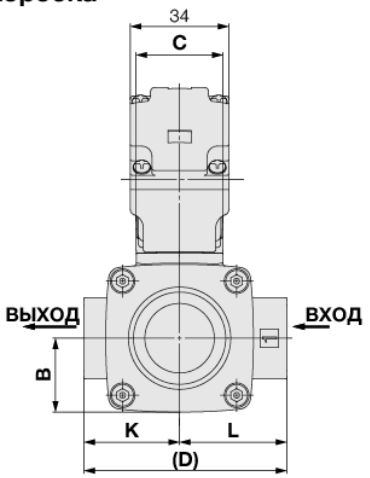

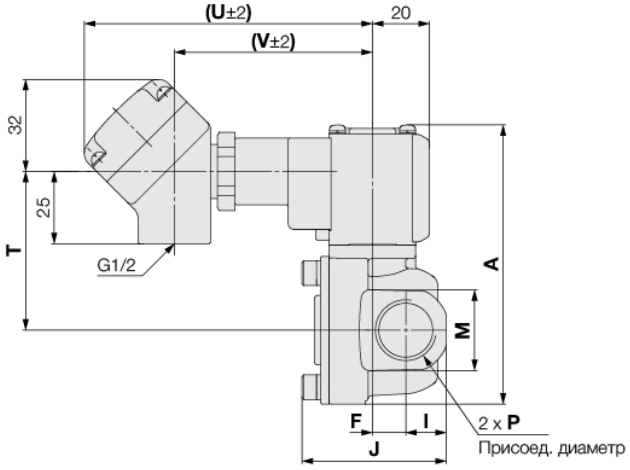

Кабелепровод

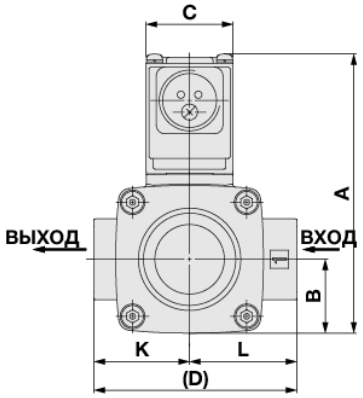

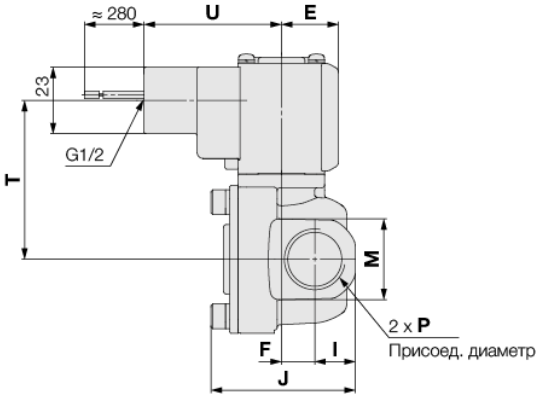

Плоский контакт

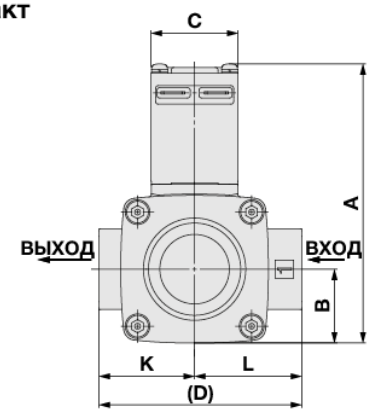

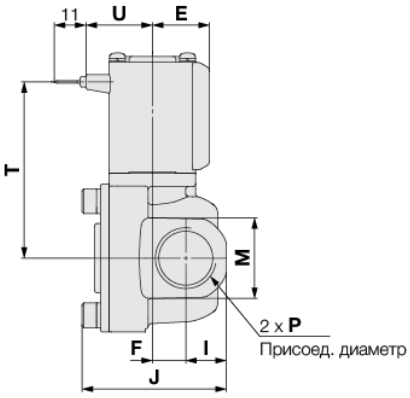

(мм)

Серия	Присоед. диаметр P	A	B	C	D	E	F	I	J	K	L	M	Электрическое подключение						
													Терминальная коробка			Кабелепровод		Ножевой контакт	
													T	U	V	T	U	T	U
VXD2$^{4}_{B}$	3/8, 1/2	96.5 (102.5)	25.5	30	70	20	11,5	14	50	33	37	28	55 (61)	99.5	68.5	55 (61)	47.5	61 (67)	23

( ): Размеры в скобках - для Н.О. исполнения.

Серия VXD

Для воздуха, воды, масла

Размеры. VXD2$^{5}_{C}$/2$^{6}_{D}$ с корпусом из C37 или нержавеющей стали

Залитый кабель

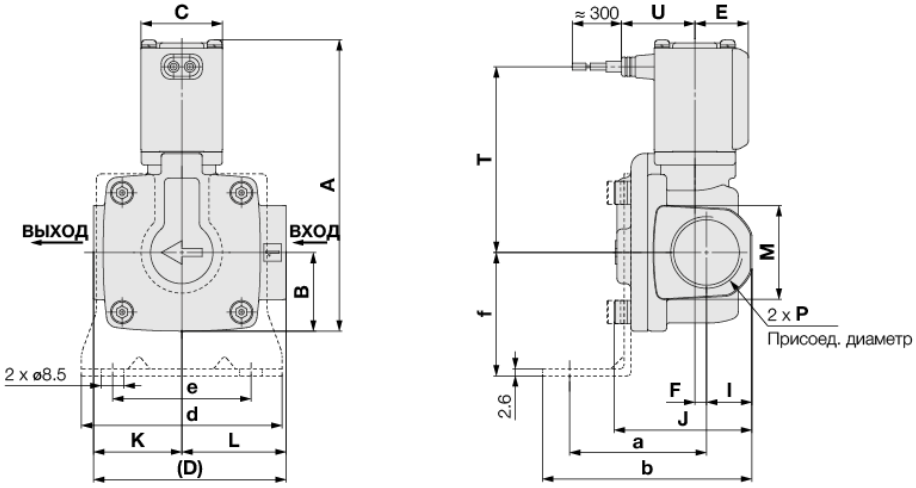

Залитый кабель с искрогашением

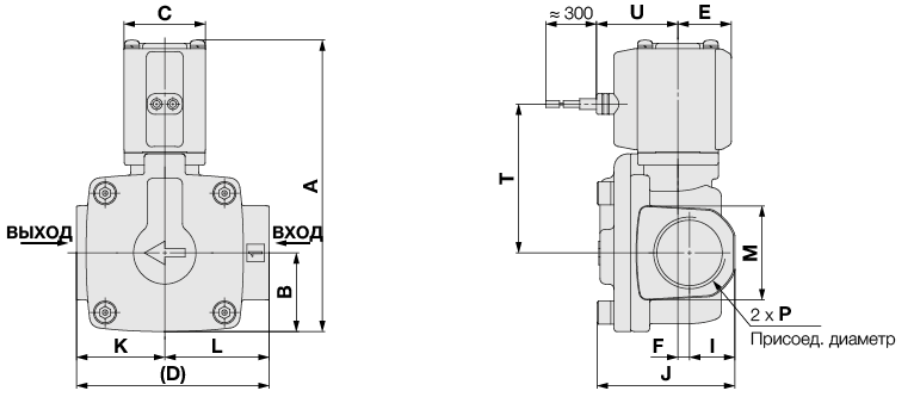

DIN-разъем

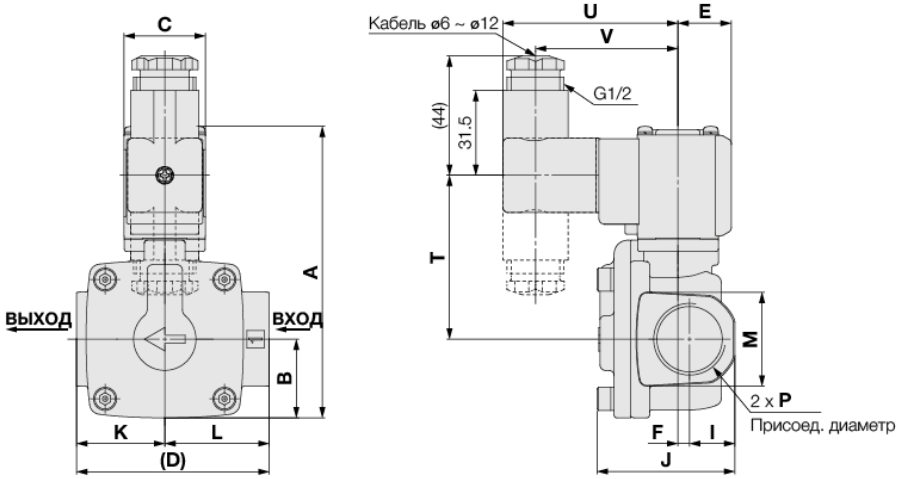

(мм)

Серия	Присоед. диаметр P	A	B	C	D	E	F	I	J	K	L	M	Электрическое подключение						
													Залитый кабель		Залитый кабель с искрогашением		DIN-разъем		
													T	U	T	U	T	U	V
VXD2$^{5}_{C}$	3/4	107.5 (113.5)	29	30	71	20	4.5	17	51	32.5	38.5	35	68.5 (74.5)	27	55 (61)	30	60.5 (66.5)	64.5	52.5
VXD2$^{6}_{D}$	1	126.5 (134.5)	33	35	95	22	4.5	20	59.5	45.5	49.5	42	82.5 (90.5)	29.5	69 (77)	32.5	74.5 (82.5)	67	55

Серия	Присоед. диаметр P	Крепежный угольник				
		a	b	d	e	f
VXD2$^{5}_{C}$	3/4	50.5	77.5	74	51	45.5
VXD2$^{6}_{D}$	1	55.5	85.5	81	58	49.5

( ): Размеры в скобках - для Н.О. исполнения.

2-линейный клапан с пилотным управлением *Серия VXD*

Воздух Вода Масло

Размеры. VXD2^5_C /2^6_D с корпусом из C37 или нержавеющей стали

Терминальная коробка

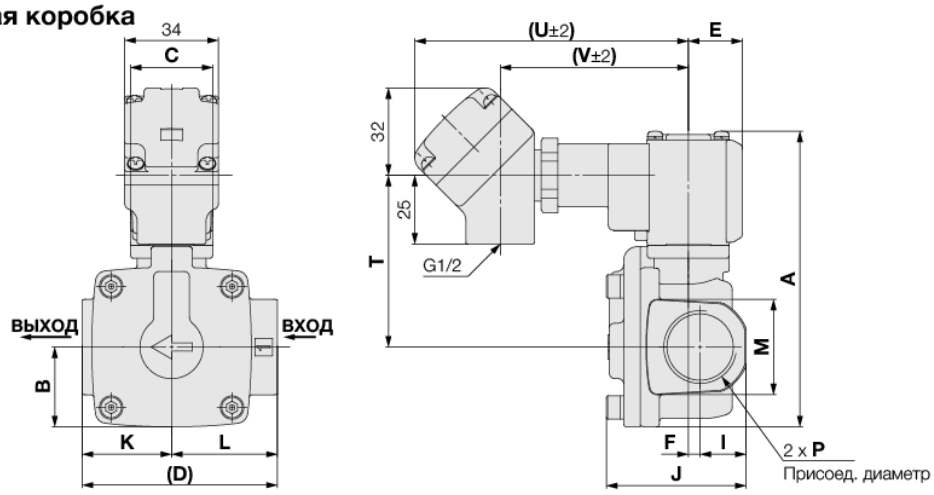

Кабелепровод

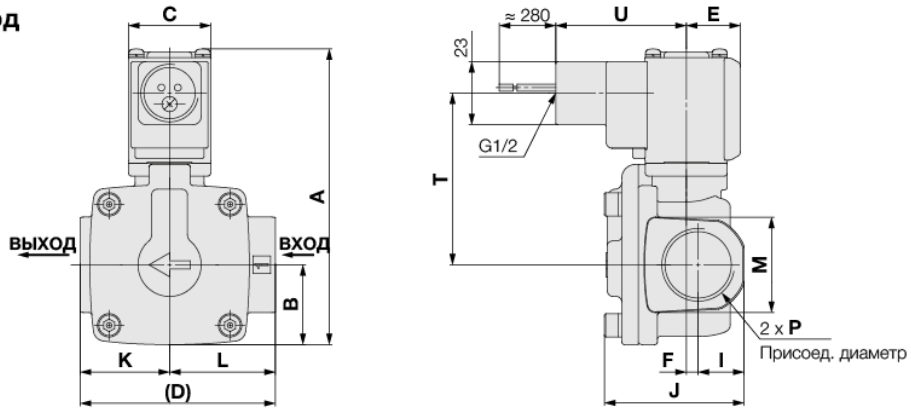

Плоский контакт

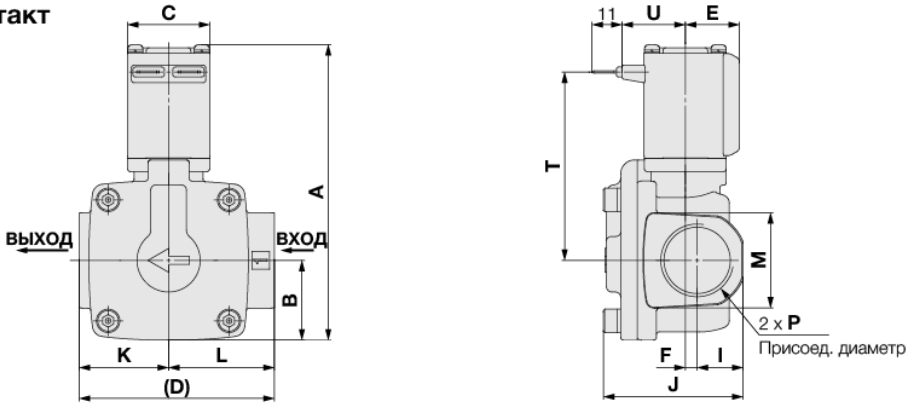

(мм)

Серия	Присоед. диаметр P	A	B	C	D	E	F	I	J	K	L	M	Электрическое подключение						
													Терминальная коробка			Кабелепровод		Ножевой контакт	
													T	U	V	T	U	T	U
VXD2^5_C	3/4	107.5 (113.5)	29	30	71	20	4.5	17	51	32.5	38.5	35	62.5 (68.5)	99.5	68.5	62.5 (68.5)	47.5	68.5 (74.5)	23
VXD2^6_D	1	126.5 (134.5)	33	35	95	22	4.5	20	59.5	45.5	49.5	42	76.5 (84.5)	102	71	76.5 (84.5)	50	82.5 (90.5)	25.5

Серия	Присоед. диаметр P	Крепежный угольник				
		a	b	d	e	f
VXD2^5_C	3/4	50.5	77.5	74	51	45.5
VXD2^6_D	1	55.5	85.5	81	58	49.5

( ): Размеры в скобках - для Н.О. исполнения.

Серия VXD

Для воздуха, воды, масла

Размеры. VXD2$^{7}_{E}$ /2$^{8}_{F}$ /2$^{9}_{G}$ с корпусом из CAC407

Залитый кабель

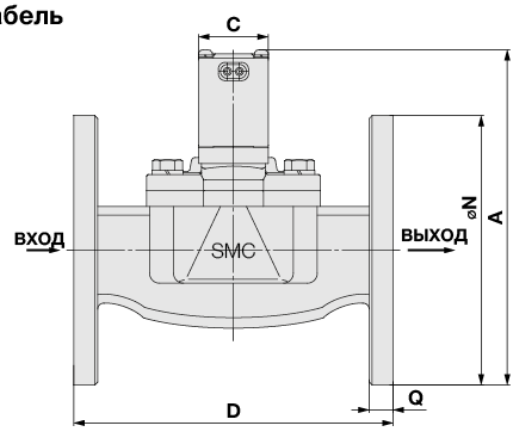

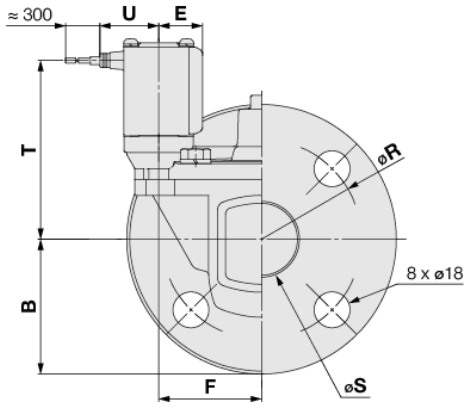

Залитый кабель с искрогашением

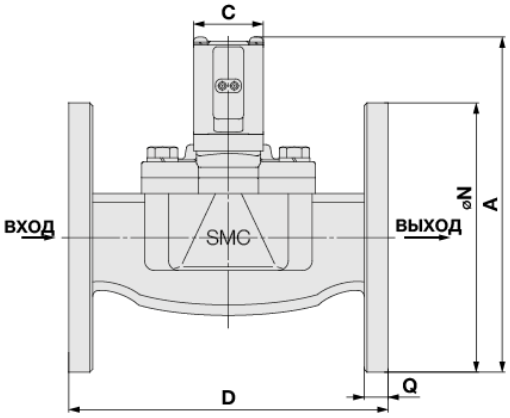

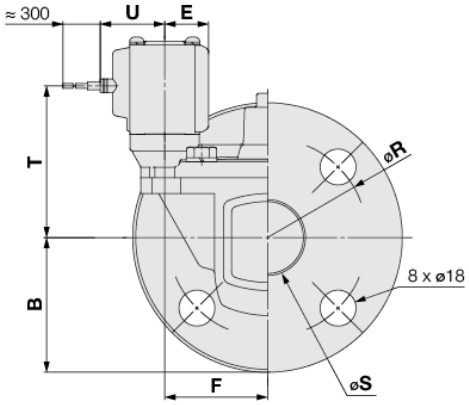

DIN-разъем

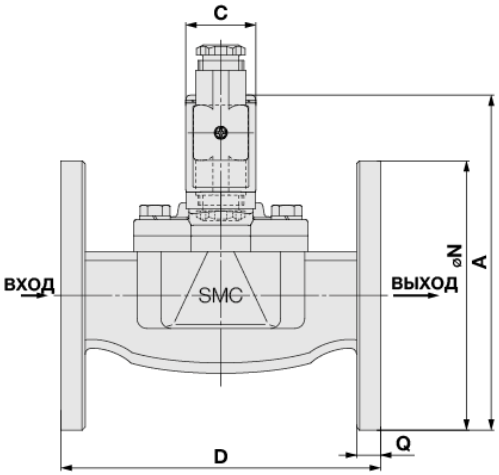

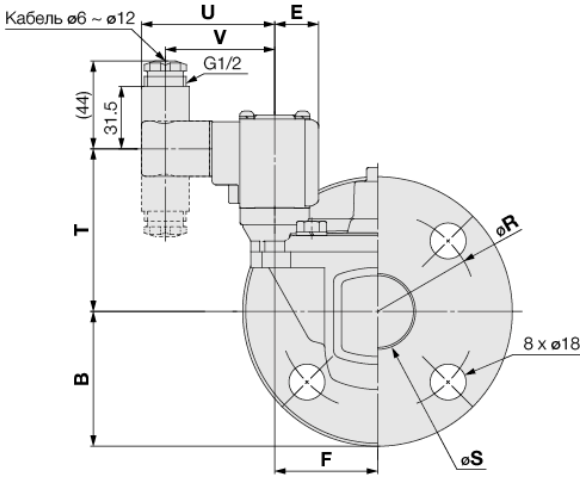

(мм)

Модель	Фланец	A	B	C	D	E	F	N	Q	R	S	Электрическое подключение						
												Залитый кабель		Залитый кабель с искрогашением		DIN-разъем		
												T	U	T	U	T	U	V
VXD2$^{7}_{E}$	32A	168 (176)	67.5	35	160	22	51.5	135	12	100	36	90 (98)	29.5	76 (84)	32.5	82 (90)	67	55
VXD2$^{8}_{F}$	40A	179.5 (187.5)	70	40	170	24.5	54.5	140	14	105	42	98.5 (106.5)	32	85 (93)	35	90.5 (98.5)	69.5	57.5
VXD2$^{9}_{G}$	50A	192.5 (200.5)	77.5	40	180	24.5	59	155	14	120	52	104 (112)	32	90.5 (98.5)	35	96 (104)	69.5	57.5

( ): Размеры в скобках - для Н.О. исполнения

2-линейный клапан с пилотным управлением *Серия VXD*

Воздух Вода Масло

Размеры. VXD2$^{7}_{E}$ /2$^{8}_{F}$ /2$^{9}_{G}$ с корпусом из CAC407

Терминальная коробка

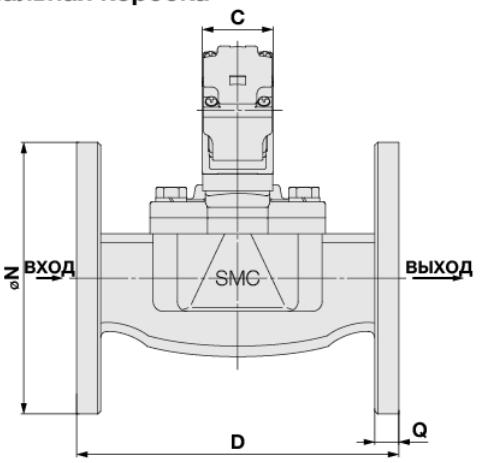

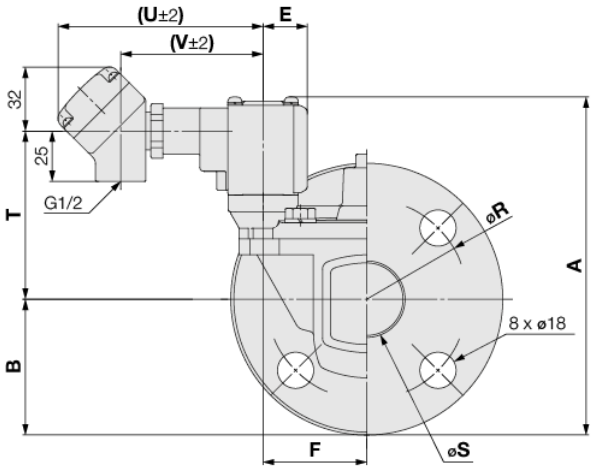

Кабелепровод

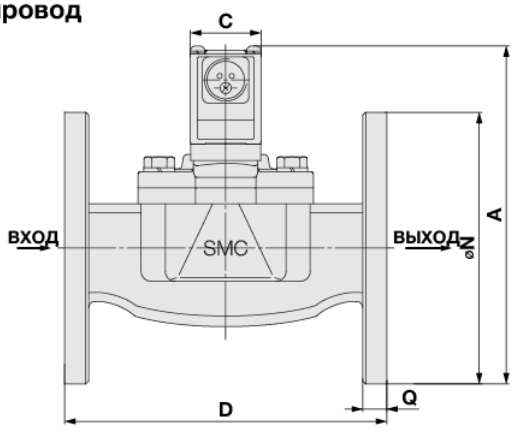

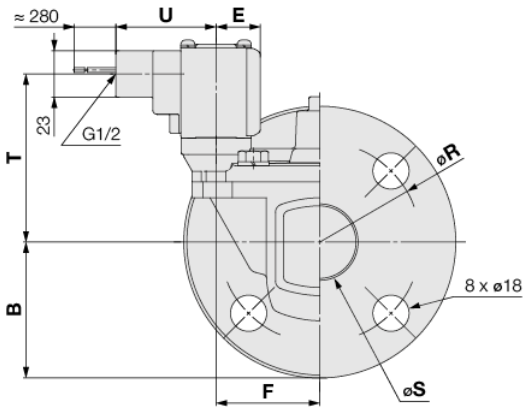

Плоский контакт

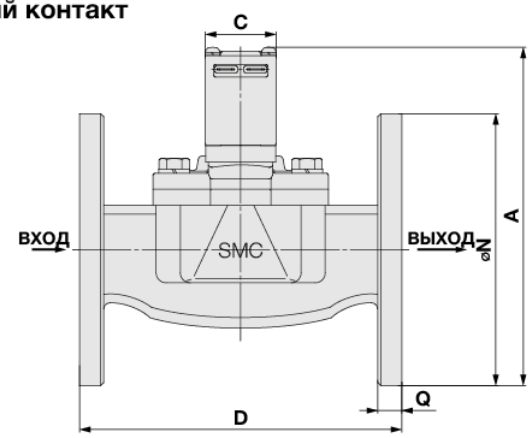

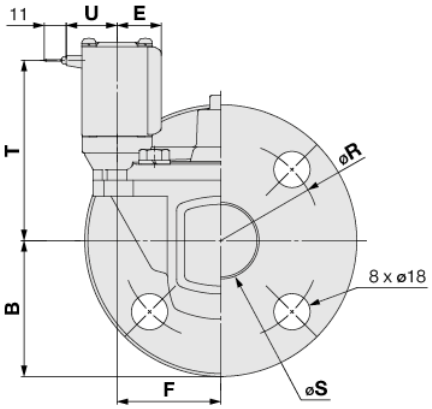

(мм)

Серия	Фланец	A	B	C	D	E	F	N	Q	R	S	Электрическое подключение						
												Терминальная коробка			Кабелепровод		Ножевой контакт	
												T	U	V	T	U	T	U
VXD2$^{7}_{E}$	32A	168 (176)	67.5	35	160	22	51.5	135	12	100	36	84 (92)	102	71	84 (92)	50	90 (98)	25.5
VXD2$^{8}_{F}$	40A	179.5 (187.5)	70	40	170	24.5	54.5	140	14	105	42	92.5 (100.5)	104.5	73.5	92.5 (100.5)	52.5	98.5 (106.5)	28
VXD2$^{9}_{G}$	50A	192,5 (200.5)	77.5	40	180	24.5	59	155	14	120	52	98 (106)	104.5	73.5	98 (106)	52.5	104 (112)	28

( ): Размеры в скобках - для Н.О. исполнения.

Серия VXD

Для горячей воды/ горячего масла

Размеры. VXD2^3_A с корпусом из C37 или нержавеющей стали (1/4, 3/8, 1/2)

Залитый кабель

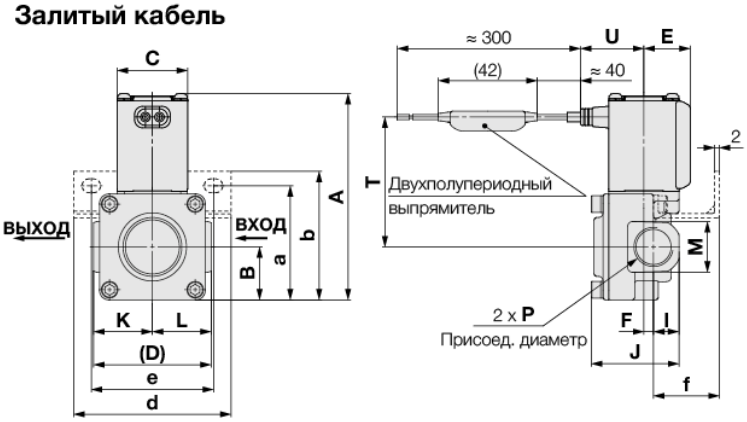

VXD2^3_A типоразмера 04 (1/2) (с крепежным угольником)

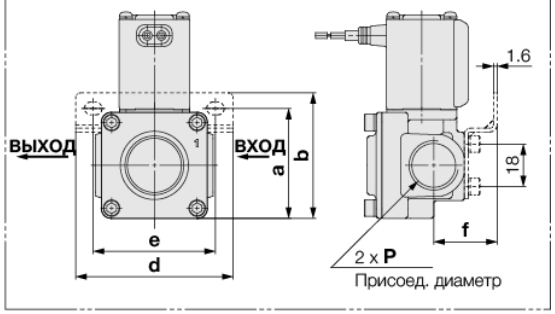

Терминальная коробка

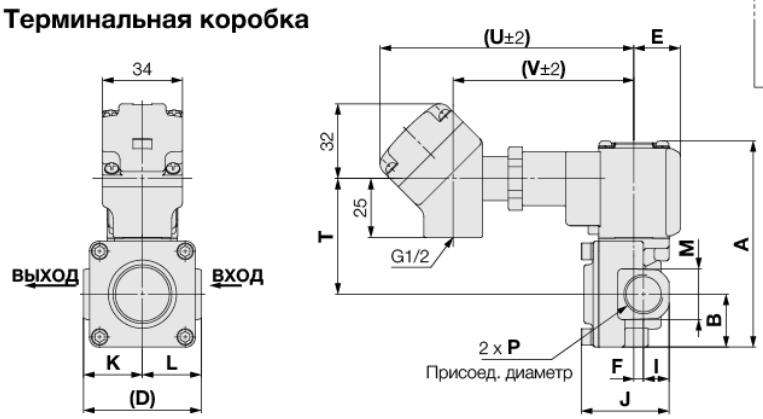

VXD2^3_A □^C_F □

Прим.: исполнение VXD2^3_A типоразмера 04 (1/2) имеет резьбовые отв. в днище корпуса.

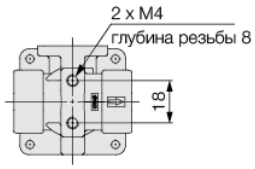

Кабелепровод

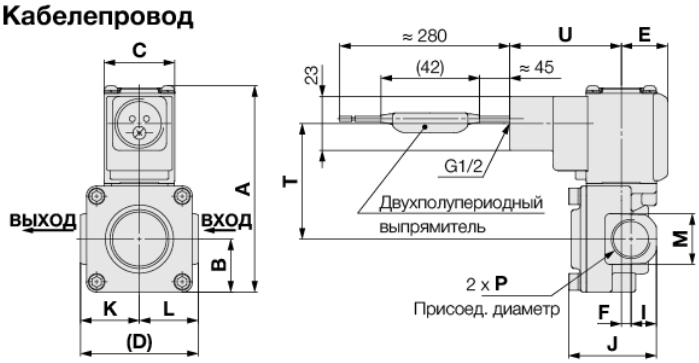

(мм)

Серия	Присоед. диаметр P	A	B	C	D	E	F	I	J	K	L	M	Электрическое подключение						
													Залитый кабель		Терминальная коробка			Кабелепровод	
													T	U	T	U	V	T	U
VXD2^3_A	1/4, 3/8	88 (93.5)	22.5	30	50	20	4.5	11	37.5	25	25	22	55.5 (61)	27	49.5 (55)	108	77	49.5 (55)	47.5
	1/2						5	13	42.5			27							

Серия	Присоед. диаметр P	Крепежный угольник				
		a	b	d	e	f
VXD2^3_A	1/4, 3/8	48.5	55	67	52	28
	1/2	47	53.5			27

( ): Размеры в скобках - для Н.О. исполнения

2-линейный клапан с пилотным управлением *Серия VXD*

Горячая вода Горячее масло

Размеры. VXD2^4_B с корпусом из C37 или нержавеющей стали

Залитый кабель

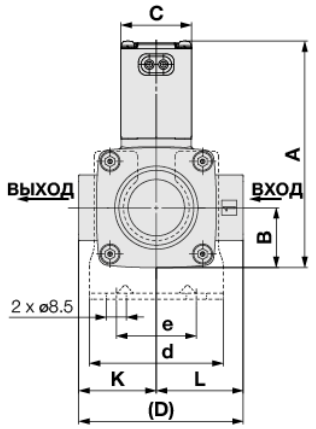

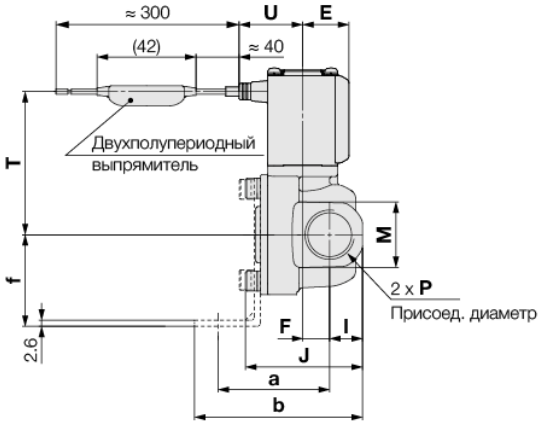

Терминальная коробка

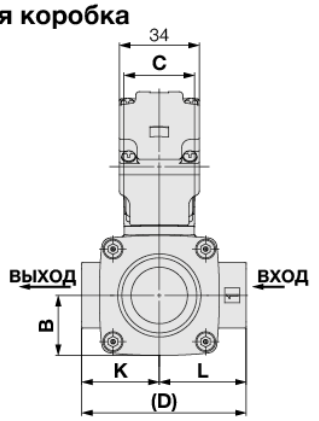

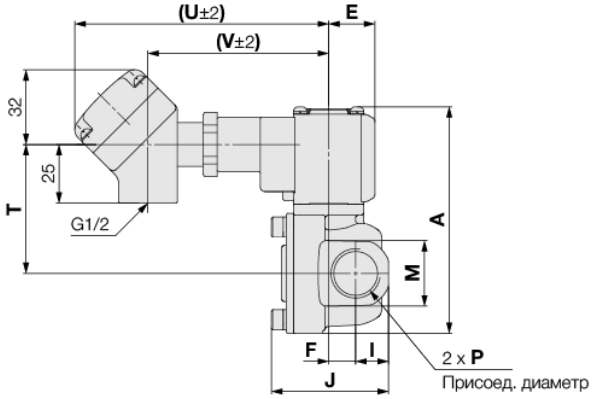

Кабелепровод

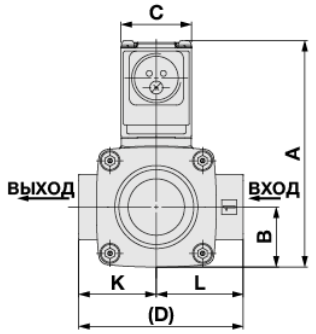

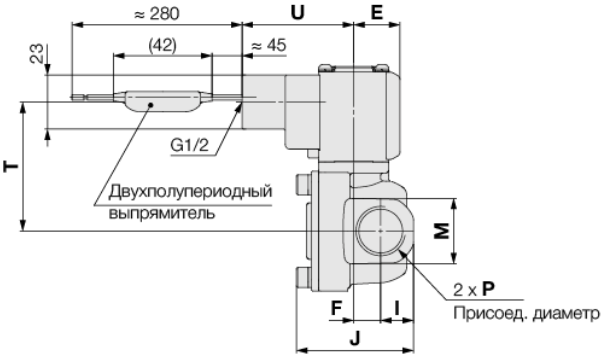

(мм)

Модель	Присоед. диаметр P	A	B	C	D	E	F	I	J	K	L	M	Электрическое подключение						
													Залитый кабель		Терминальная коробка			Кабелепровод	
													T	U	T	U	V	T	U
VXD2^4_B	3/8, 1/2	96.5 (102.5)	25.5	30	70	20	11.5	14	50	33	37	28	61 (67)	27	55 (61)	108	77	55 (61)	47.5

Серия	Присоед. диаметр P	Крепежный угольник				
		a	b	d	e	f
VXD2^4_B	3/8, 1/2	47.5	71.5	57	34	39

( ): Размеры в скобках - для Н.О. исполнения.

Серия VXD

Для горячей воды/ горячего масла

Размеры. VXD2$^{5}_{C}$/2$^{6}_{D}$ с корпусом из C37 или нержавеющей стали

Залитый кабель

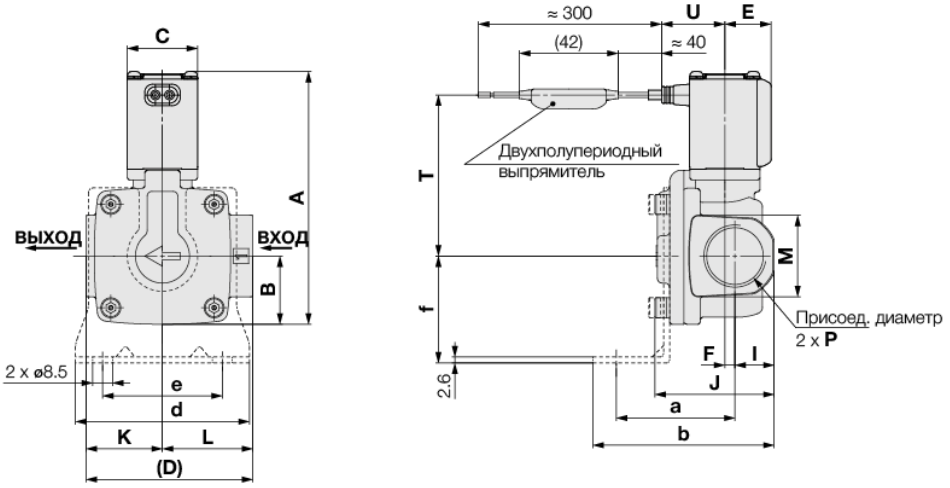

Терминальная коробка

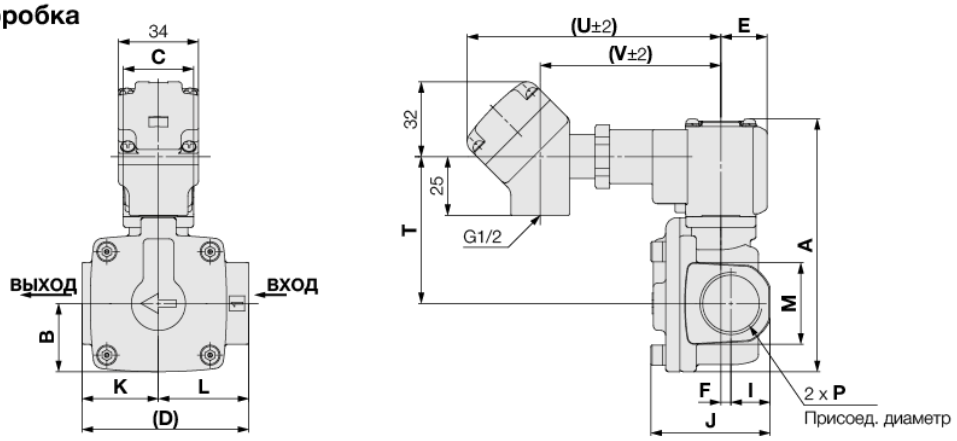

Кабелепровод

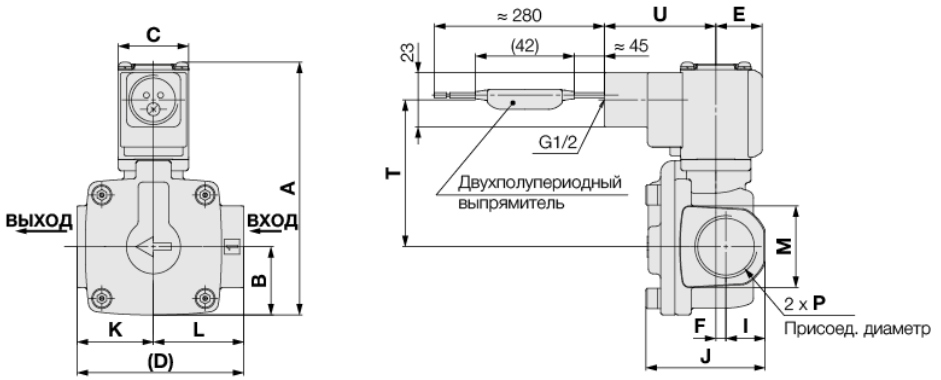

(мм)

Серия	Присоед. диаметр P	A	B	C	D	E	F	I	J	K	L	M	Электрическое подключение						
													Залитый кабель		Терминальная коробка			Кабелепровод	
													T	U	T	U	V	T	U
VXD2$^{5}_{C}$	3/4	107.5 (113.5)	29	30	71	20	4.5	17	51	32.5	38.5	35	68.5 (74.5)	27	62.5 (68.5)	108	77	62.5 (68.5)	47.5
VXD2$^{6}_{D}$	1	126.5 (134.5)	33	35	95	22	4.5	20	59.5	45.5	49.5	42	82.5 (90.5)	29.5	76.5 (84.5)	110.5	79.5	76.5 (84.5)	50

Серия	Присоед. диаметр P	Крепежный угольник				
		a	b	d	e	f
VXD2$^{5}_{C}$	3/4	50.5	77.5	74	51	45.5
VXD2$^{6}_{D}$	1	55.5	85.5	81	58	49.5

( ): Размеры в скобках - для Н.О. исполнения.

2-линейный клапан с пилотным управлением *Серия VXD*

Размеры. VXD2$^{7}_{E}$ /2$^{8}_{F}$ /2$^{9}_{G}$ с корпусом из CAC407

Залитый кабель

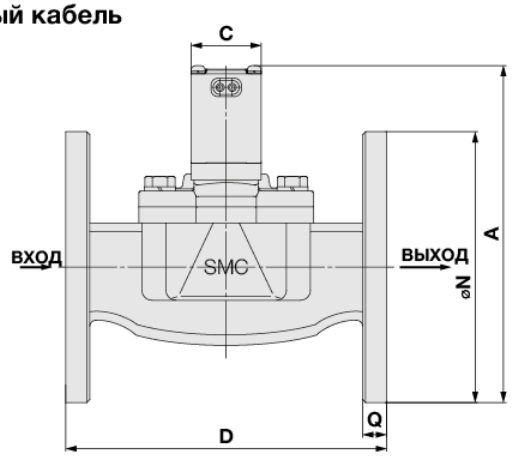

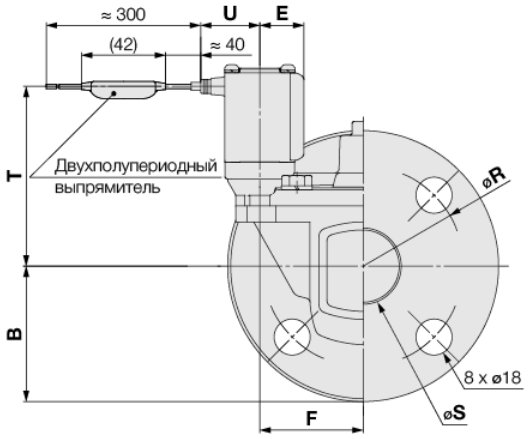

Терминальная коробка

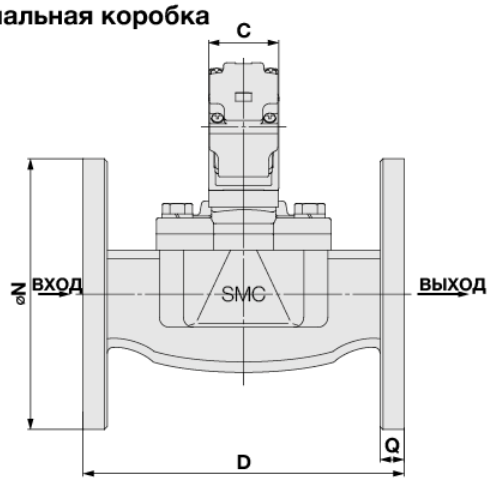

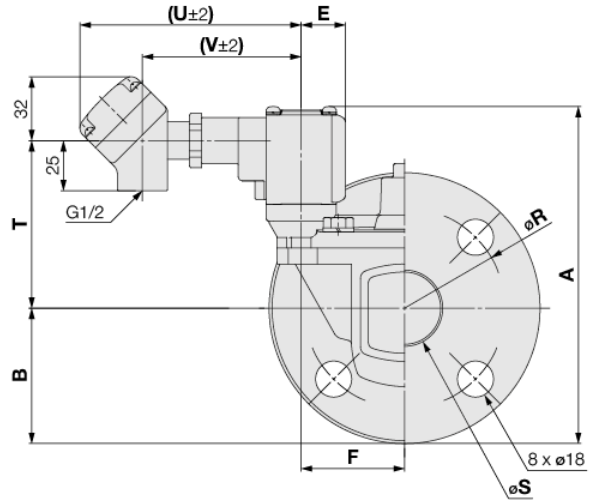

Кабелепровод

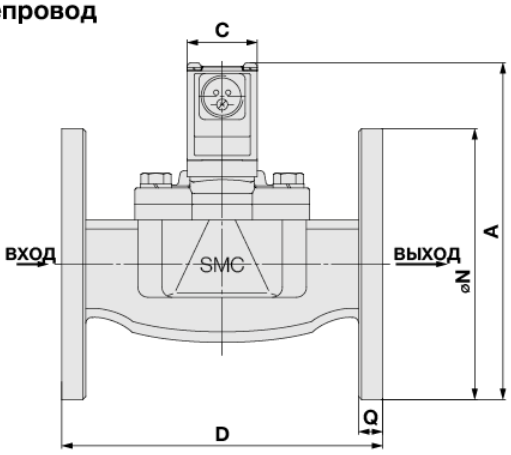

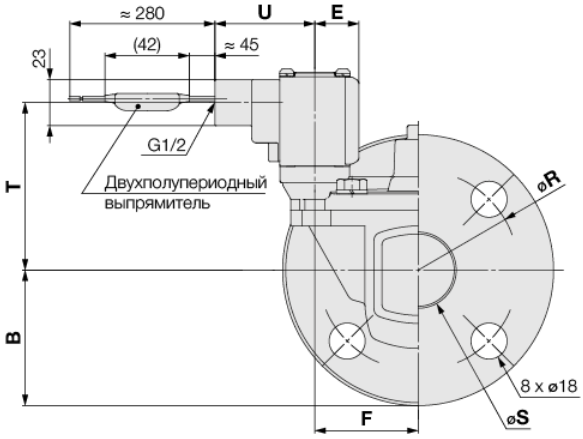

(мм)

Серия	Фланец	A	B	C	D	E	F	N	Q	R	S	Электрическое подключение						
												Залитый кабель		Терминальная коробка			Кабелепровод	
												T	U	T	U	V	T	U
VXD2$^{7}_{E}$	32A	168 (176)	67.5	35	160	22	51.5	135	12	100	36	90 (98)	29.5	84 (92)	110.5	79.5	84 (92)	50
VXD2$^{8}_{F}$	40A	179.5 (187.5)	70	40	170	24.5	54.5	140	14	105	42	98.5 (106.5)	32	92.5 (100.5)	113	82	92.5 (100.5)	52.5
VXD2$^{9}_{G}$	50A	192.5 (200.5)	77.5	40	180	24.5	59	155	14	120	52	104 (112)	32	98 (106)	113	82	98 (106)	52.5

( ): Размеры в скобках - для Н.О. исполнения.

ОБЩИЕ МЕРЫ ПРЕДОСТОРОЖНОСТИ.

Соблюдение указанных в данном руководстве мер предосторожности и безопасности необходимо для обеспечения правильной и безопасной эксплуатации оборудования, а также во избежание причинения вреда здоровью и/или материального ущерба.

Указания мер предосторожности разделены на три категории: “Предостережение”, “Внимание”, “Опасность”. Они являются необходимыми примечаниями и должны соблюдаться в дополнение к международным стандартам (ISO/IEC)*[1)] и другим инструкциям по безопасности.

*1) ISO 4414: Пневматическая энергия - общие правила по эксплуатации пневмосистем

ISO 4413: Гидравлическая энергия - общие правила по эксплуатации гидросистем

IEC60204-1: Безопасность техники - Электрооборудование (Раздел 1: Общие требования)

ISO 10218-1992: Управляемые промышленные роботы – безопасность

⚠ **Предостережение** - ошибка оператора может привести к повреждению оборудования.

⚠ **Внимание** - ошибка оператора может привести к серьёзным травмам и летальному исходу.

⚠ **Опасность** - экстремальные условия могут привести к серьёзным травмам и летальному исходу.

△ Внимание

1. **Ответственность за совместимость элементов пневмосистемы несёт разработчик пневмосистемы или лицо, подбирающее оборудование.**
   Возможность применения данного изделия в тех или иных условиях определяется разработчиком системы или лицом, комплектующим систему, исходя из анализа технических характеристик и результатов испытаний.
   Данное лицо отвечает как за работу оборудования в течение определённого периода времени, так и за обеспечение безопасности системы. Разработка системы осуществляется на основе новейшей информации по продукции, каталогов, обсуждения технических характеристик с учётом возможных отказов оборудования.
2. **К работе с пневматическим оборудованием может быть допущен только квалифицированный персонал.**
   При неправильном обращении данное оборудование может быть небезопасно. Сборка, эксплуатация и техническое обслуживание оборудования должны осуществляться лицами, имеющими достаточные знания и опыт.
3. **Не пытайтесь обслуживать или демонтировать оборудование, пока не убедитесь в безопасности проводимых работ.**
   А) Перед осмотром и техническим обслуживанием оборудования убедитесь в отсутствии опасностей, связанных с неуправляемой работой оборудования.
   Б) Демонтаж устройств разрешается производить только после выключения электропитания, прекращения подачи сжатого воздуха и сброса остаточного давления.
   В) Повторный пуск оборудования должен осуществляться с достаточной осмотрительностью после принятия мер, обеспечивающих безопасность.
4. **Проконсультируйтесь с представителями SMC о возможности использования изделия в следующих условиях.**
   А) Условия эксплуатации не учтены в технической документации, либо предполагается использовать изделие вне помещения.
   Б) Использование в системах, связанных с атомной энергетикой, железнодорожным транспортом, приборами воздушной навигации, транспортными средствами, медицинским оборудованием, пищевым производством, оборудованием для отдыха, в системах аварийной остановки прессов, на оборудовании для обеспечения безопасности.
   В) Использование в системах, требующих дополнительного анализа эксплуатационной безопасности, поскольку они могут причинить ущерб людям, животным и имуществу.
   Г) Использование в схемах, которые требуют дублирования из-за возможных отказов и периодических проверок функционирования.

△ Предостережение

Данное оборудование предназначено для использования в промышленности.

При необходимости использовать данное оборудование в других отраслях, предварительно свяжитесь с компанией SMC для изменения спецификации и/или контракта.