SMC Corporation
Akihabara UDX 15F,
4-14-1, Sotokanda, Chiyoda-ku,
Tokyo 101-0021, JAPAN
URL http://www.smcworld.com
©2010 SMC Corporation All Rights Reserved

10-EU566-DE
D-DN Printing OU 12450KS

SMC Information

Hochleistungszylinder
Mit höherer Wasserfestigkeit (Abstreifer) + stabiler Schmierungsfunktion (Schmutzabstreifer)
Serie RHC-XC93□
ø32, ø40



5mal höhere Beständigkeit gegenüber Wasser (Flüssigkeiten) im Vergleich zum Standardmodell (Serie RHC)

Abstreifer
Jetzt mit größerem wasserbeständigem Abstreifer (Fluorkautschuk). Verhindert das Eindringen von Wasser und verlängert somit die Lebensdauer.

Vergleich mit dem RHC-Standardmodell

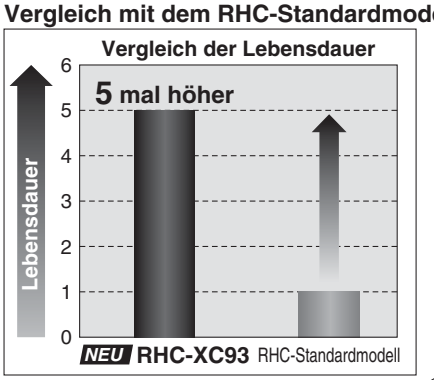

∗ Der Lebensdauertest erfolgte unter SMC-Prüfbedingungen.

Schmutzabstreifer
Der Schmutzabstreifer erzeugt eine Schmierfettschicht um die Kolbenstange und verbessert die Schmierung.

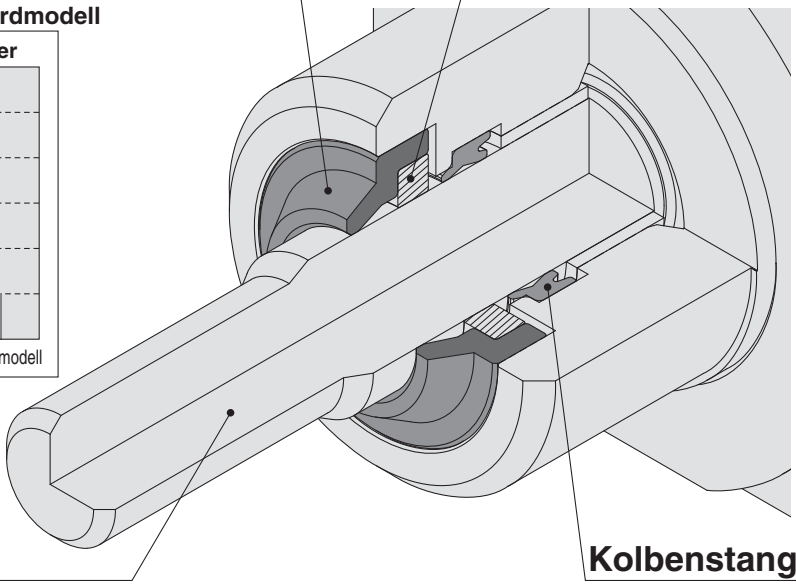

Kolbenstange
Die Kolbenstange und die Kolbenstangenmutter können aus rostfreiem Stahl gewählt werden. (Serie RHC-XC93S)

Kolbenstangendichtung
Die Kolbenstangendichtung an den Kanten, die Zylinderrohrdichtung usw. sind aus Fluorkautschuk.

■ Gleichmäßige Dämpfung
Kompatibel mit max. Geschwindigkeit (3000 mm/s) bei leichten Lasten ◀▶ mit mittlerer Geschwindigkeit bei schweren Lasten

■ Die Energieaufnahmekapazität ist 10 bis 20 mal höher als die von Zylindern für allgemeine Anwendungen.

■ Austauschbarkeit mit dem Standardmodell für die Montage eines Werkstücks oder Zylindergehäuses.

Anwendungsbeispiel

Werkzeugmaschine
Einsatz im Bereich des Abschnitts zum Öffnen und Schließen der Tür.



Serie RHC-XC93□

Bestellschlüssel

Hochleistungszylinder **RHC B 32 – □ – H7BAL □ – XC93 S**

Hochleistungszylinder

Montageart

B	Grundausführung
L	Fußbefestigung
F	Flansch vorne
G	Flansch hinten

Kolben-Ø

32	32 mm
40	40 mm

Zylinderhub (mm)
Siehe "Hub" unten.

Signalgeber

–	ohne Signalgeber (eingebauter Magnetring)

Anzahl der Signalgeber

–	2 Stk.
S	1 Stk.
n	"n" Stk.

Wasserfestigkeit + stabile Schmierungsfunktion

Material der Kolbenstange, Kolbenstangenmutter

–	Standard (Kohlenstoffstahl)
S	rostfreier Stahl

∗ Entspricht dem Standardmodell. Siehe Standardmodell für nähere Angaben.

Technische Daten

Kolben-Ø (mm)	32	40
Medium	Druckluft	
Prüfdruck	1.5 MPa	
max. Betriebsdruck	1.0 MPa	
min. Betriebsdruck	0.05 MPa	
Umgebungs- und Medientemperatur	–10 bis 60°C (kein Gefrieren)	
Kolbengeschwindigkeit	50 bis 3.000 mm/s	
Dämpfung	pneumatische Dämpfung	
max. Energieaufnahme (J)	21	33
effektiver Dämpfungshub (mm)	80	80
Schmierung	nicht erforderlich (lebensdauergeschmiert)	
Hubtoleranz	bis Hub 1000: $^{+1.4}_{0}$, Hub 1001 bis 1500: $^{+1.8}_{0}$	
Montage	Grundausführung, axiale Fußbefestigung, Flansch vorne/hinten	

Hub

Einheit: mm

Kolben-Ø	min. Hub (empfohlen) Anm. 1)	Standardhub Anm. 2)	max. Hub
32	250	bis 1000	1500
40	250	bis 1000	1500

Anm. 1) Kürzere Hübe als der empfohlene min. Hub (Hub 1 bis 249) können zwar hergestellt werden, jedoch wird die Dämpfungsleistung möglicherweise nicht erzielt, da der effektive Dämpfungshub für diesen Zylinder lang ist.

Abmessungen

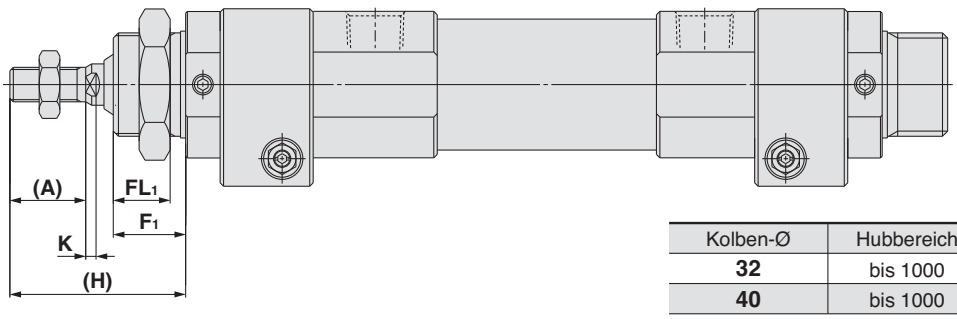

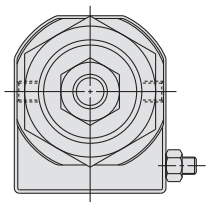

(mm)

Kolben-Ø	Hubbereich	A∗	F1	FL1	H∗	K
32	bis 1000	22	21	14.5	51	3
40	bis 1000	24	22.5	16.5	54.5	3

Anm.) Alle sonstigen Abmessungen entsprechen denen des Standardmodells. (∗: Entspricht dem Standardmodell)

SMC Corporation

SMC CORPORATION
Akihabara UDX 15F, 4-14-1, Sotokanda, Chiyoda-ku, Tokyo 101-0021, JAPAN
Phone: 03-5207-8249 FAX: 03-5298-5362

SMC CORPORATION All Rights Reserved

European Marketing Centre (EMC)
Zuazobidea 14, 01015 Vitoria
Tel: +34 945-184 100 Fax: +34 945-184 124
URL http://www.smc.eu

1st printing PO printing PO 00 Printed in Spain

Specifications are subject to change without prior notice and any obligation on the part of the manufacturer.