Pneumatischer Parallelgreifer
mit Staubschutzkappe

Jetzt mit neuen Modellvarianten mit staubdichter und tropfwasserfester Abdeckung.

MHZL2

Langhub-Ausführung
Einführung der Serie MHZL2 Ø 10, Ø 16 und Ø 20 mit Staubschutzkappe.



Silikonkautschuk

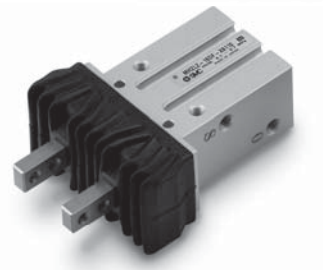

Chloroprenkautschuk



Fluorkautschuk

MHZJ2

Ø 32 und Ø 40 neu zur Serie MHZJ2 mit Staubschutzkappe hinzugefügt.

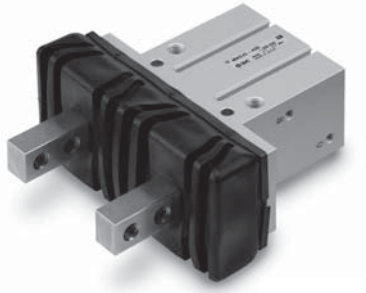

Chloroprenkautschuk



Fluorkautschuk

Varianten mit Staubschutzkappe ★: neues Modell

Serie	Kolben-Ø [mm]			
	10	16	20	25
neu Langhub-Ausführung mit Staubschutzkappe MHZL2-X6110 	★	★	★	–

★: neues Modell ● : bestehendes Modell

Serie	Kolben-Ø [mm]						
	6	10	16	20	25	32	40
Mit Staubschutzkappe Serie MHZJ 	●	●	●	●	●		
neu Mit Staubschutzkappe MHZJ2-X6100 						★	★

∗ Siehe Bestellschlüssel für Informationen zu Ausführungen der Staubschutzkappe und Optionenkombinationen.

Die Staubschutzkappe ist in drei Materialien erhältlich.

(Chloroprenkautschuk, Fluorkautschuk, Silikonkautschuk)

MHZL2-X6110/MHZJ2-X6100

SMC

Pneumatischer Parallelgreifer
Langhub-Ausführung/mit Staubschutzkappe
MHZL2-X6110

Bestellschlüssel

MHZL2 – 16 D ☐ – M9BW ☐ – X6110 ☐

Anzahl Greiferfinger

2	2 Finger

Kolben-Ø

10	10 mm
16	16 mm
20	20 mm

Wirkungsweise

D	doppeltwirkend

Staubschutzkappe

—	Chloroprenkautschuk (CR)
F	Fluorkautschuk (FKM)
S	Silikonkautschuk (Si)

Signalgeber

—	ohne Signalgeber (eingebauter Magnetring)

∗ Verwendbare Signalgebermodelle siehe nachstehende Tabelle.

Anzahl der Signalgeber

—	2 Stk.
S	1 Stk.
n	n Stk.

mit Staubschutzkappe

Spezialausführung

Bestelloption		Staubschutzkappe		
		—: Chloroprenkautschuk (CR)	F: Fluorkautschuk (FKM)	S: Silikonkautschuk (Si)
—	Grundausführung	○	○	○
A	Hitzebeständigkeit	—	○	○
B	Fluorkautschukdichtung	—	○	—

∗ Bei Verwendung der hitzebeständigen Ausführung oder der Ausführung mit Fluorkautschukdichtung siehe Sicherheitshinweise unten.

Verwendbare Signalgeber

Ausführung	Sonderfunktion	elektrischer Eingang	Betriebsanzeige	Verdrahtung (Ausgang)	Betriebsspannung DC	Betriebsspannung AC	Signalgebermodell senkrecht	Signalgebermodell axial	Anschlusskabellänge [m]∗ 0.5 (—)	1 (M)	3 (L)	5 (Z)	verwendbares Modell ø 10	ø 16	ø 20	vorverdrahteter Stecker	zulässige Last	
elektronischer Signalgeber	—	eingegossene Kabel	ja	3-Draht-System (NPN)	5 V, 12 V	—	**M9NV**	**M9N**	●	●	●	○	●	●	●	○	IC-Steuerung	Relais, SPS
				3-Draht-System (PNP)			**M9PV**	**M9P**	●	●	●	○	●	●	●	○		
				2-Draht-System	12 V		**M9BV**	**M9B**	●	●	●	○	●	●	●	○	—	
	Diagnoseanzeige (2-farbige Anzeige)			3-Draht-System (NPN)	5 V, 12 V		**M9NWV**	**M9NW**	●	●	●	○	●	●	●	○	IC-Steuerung	
				3-Draht-System (PNP)			**M9PWV**	**M9PW**	●	●	●	○	●	●	●	○		
				2-Draht-System	12 V		**M9BWV**	**M9BW**	●	●	●	○	●	●	●	○	—	
	wasserfest (2-farbige Anzeige)			3-Draht-System (NPN)	5 V, 12 V		**M9NAV**	**M9NA**	○	○	●	○	●	●	●	○	IC-Steuerung	
				3-Draht-System (PNP)			**M9PAV**	**M9PA**	○	○	●	○	●	●	●	○		
				2-Draht-System	12 V		**M9BAV**	**M9BA**	○	○	●	○	●	●	●	○	—	

∗ Symbole für Anschlusskabellänge 0.5 m ····· — (Beispiel) M9NW
1 m ····· M (Beispiel) M9NWM
3 m ····· L (Beispiel) M9NWL
5 m ····· Z (Beispiel) M9NWZ

∗ Elektronische Signalgeber mit der Markierung „○“ werden auf Bestellung gefertigt.
∗ Bei der Ausführung mit 2-farbiger Anzeige die Hysterese beachten. Für Details siehe Hysterese des Standard-Signalgebers.

Technische Daten

Ausführung		Grundausführung	Hitzebeständigkeit	Fluorkautschukdichtung
Medium		Druckluft		
Betriebsdruck	**doppeltwirkend**	Ø 10: 0,2 bis 0,7 MPa, Ø 16, Ø 20: 0,1 bis 0,7 MPa		
Umgebungs- und Medientemperatur		–10 bis 60 °C	–10 bis 100 °C	–10 bis 60 °C
Wiederholgenauigkeit		±0,01 mm		
max. Schaltfrequenz		120 Zyklen/min		
Schmierung		nicht erforderlich		
Wirkungsweise		doppeltwirkend		
Signalgeber (Option)		elektronischer Signalgeber (3-Draht/2-Draht)		

Modell

Wirkungsweise	Modell	Kolben-Ø [mm]	Haltekraft Anm. 1) Haltekraft pro Finger effektiver Wert [N] extern	intern	Öffnungs-/Schließhub (beide Seiten) [mm]	Anm. 2) Gewicht [g]
doppeltwirkend	**MHZL2-10D-X6110☐**	10	11	17	8	85
	MHZL2-16D-X6110☐	16	34	45	12	150
	MHZL2-20D-X6110☐	20	42	66	18	385

Anm. 1) Angaben gültig bei einem Druck von 0,5 MPa, Kraftansatzpunkt L = 20 mm, in der Hubmitte.
Anm. 2) Bei den angegebenen Werten wurde das Signalgebergewicht nicht berücksichtigt.

⚠ Sicherheitshinweise

Für die hitzebeständige Ausführung

⚠ Warnung

Rauchen Sie nach dem Hantieren mit dem im pneumatischen Greifer verwendeten Schmierfett keine Zigaretten usw., da sich dabei gefährliche Gase entwickeln können.

⚠ Achtung

Anm. 1) Der Magnetring ist eingebaut, bei Verwendung eines Signalgebers liegt der zulässige Temperaturbereich jedoch zwischen –10 und 60 °C.
Anm. 2) Als Bestelloption für die Staubschutzkappe können nur Fluorkautschuk (F) oder Silikonkautschuk (S) gewählt werden.
Anm. 3) Zur Schmierung wird spezielles Schmierfett GR-F empfohlen.

Für die Ausführung mit Fluorkautschuk-Dichtung

⚠ Achtung

Anm. 1) Wenden Sie sich vor der Verwendung an SMC, da möglicherweise die Art der eingesetzten Chemikalien und die Betriebstemperatur einen Einsatz dieses Produkts nicht zulassen.
Anm. 2) Da ein Standard-Magnetring eingebaut ist, setzen Sie sich für Informationen zur Kompatibilität des Produkts an die Betriebsumgebung bitte mit SMC in Verbindung.
Anm. 3) Das Material der Staubschutzkappe ist ebenfalls Fluorkautschuk. Geben Sie daher bitte (F) als Bestell-Nr. für die Staubschutzkappe aus Fluorkautschuk ein.



Abmessungen

MHZL2-10D□-X6110
Grundausführung/doppeltwirkend

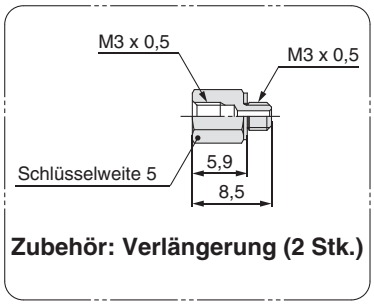

Zubehör: Verlängerung (2 Stk.)

∗ Bei Verwendung der vertikalen Ausführung (D-M9□V) eine Verlängerung verwenden, da der Signalgeber und die Steckverbindung sich gegenseitig behindern.

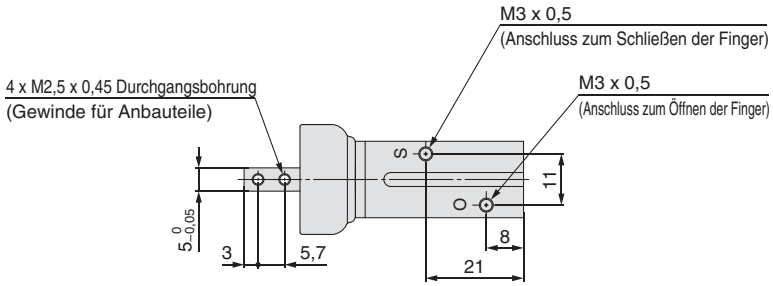

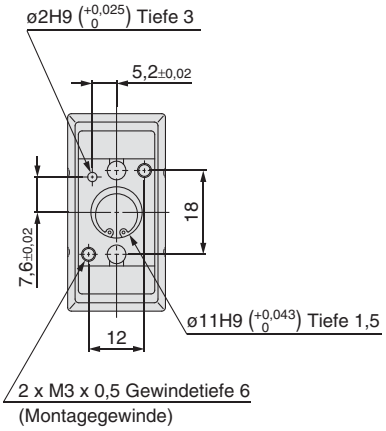

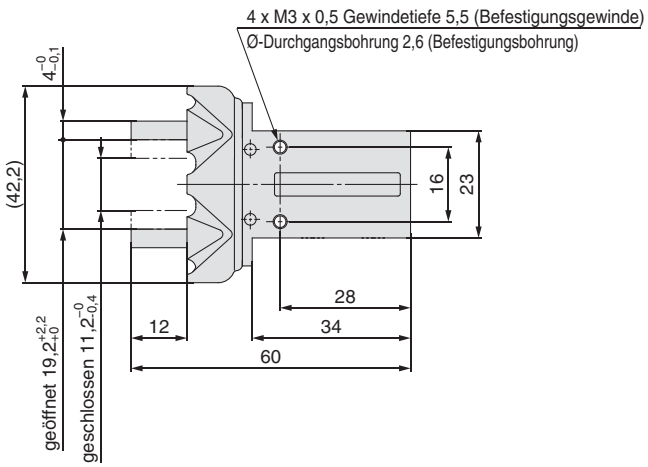

Signalgebermontage
Nutabmessungen

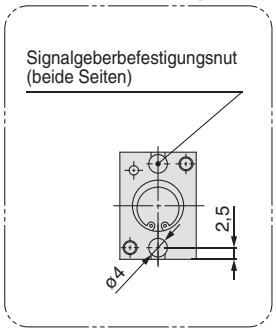

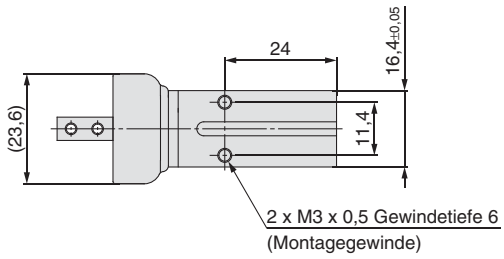

∗ Die Abmessungen der hitzebeständigen Ausführung/der Ausführung mit Fluorkautschuk-Dichtung sind die gleichen, wie oben angegeben.

MHZL2-X6110

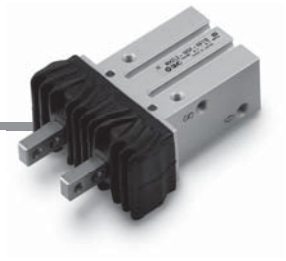

Abmessungen

MHZL2-16D□-X6110
Grundausführung/doppeltwirkend

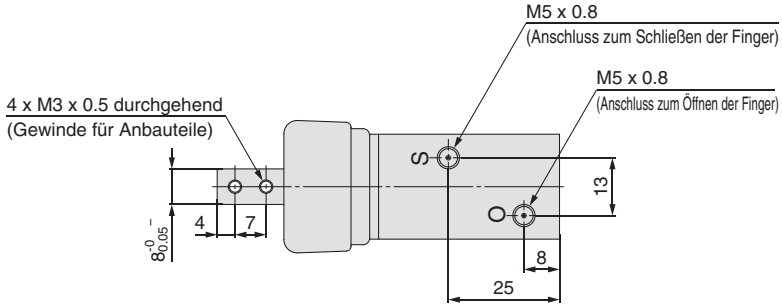

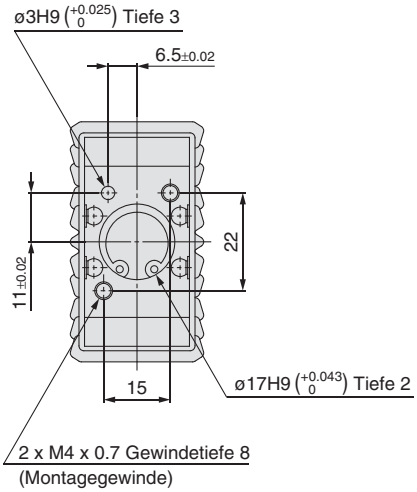

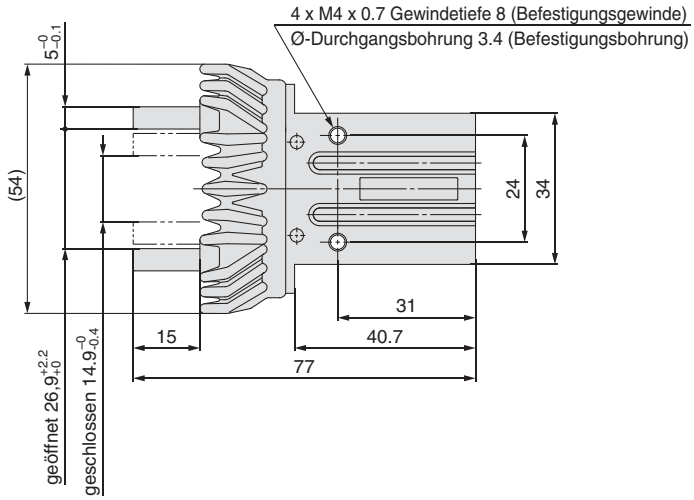

Signalgebermontage Nutabmessungen

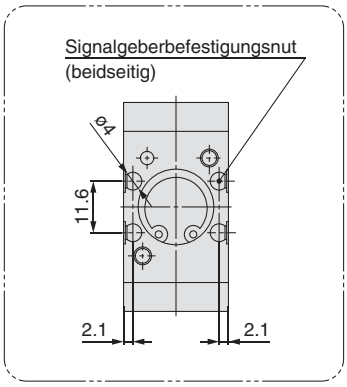

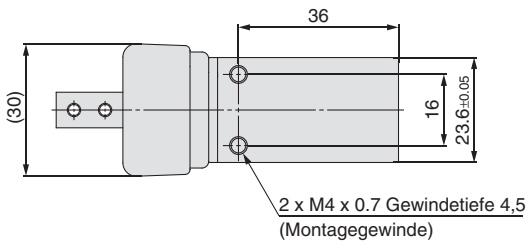

∗ Die Abmessungen der hitzebeständigen Ausführung/der Ausführung mit Fluorkautschuk-Dichtung sind die gleichen, wie oben angegeben.



Abmessungen

MHZL2-20D□-X6110
Grundausführung/doppeltwirkend

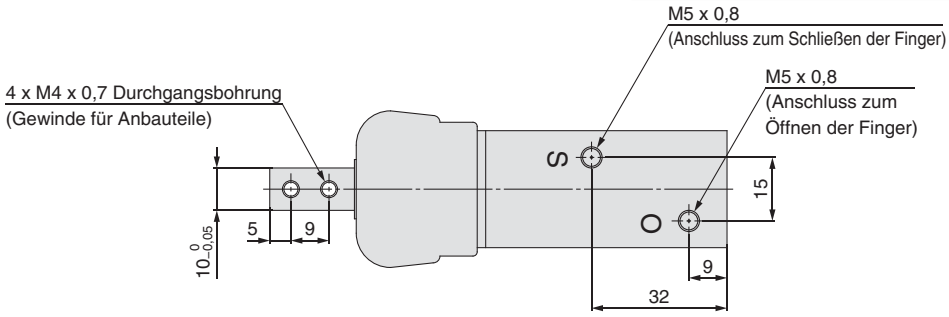

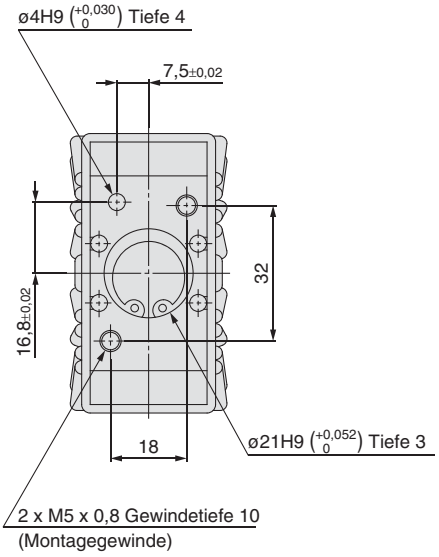

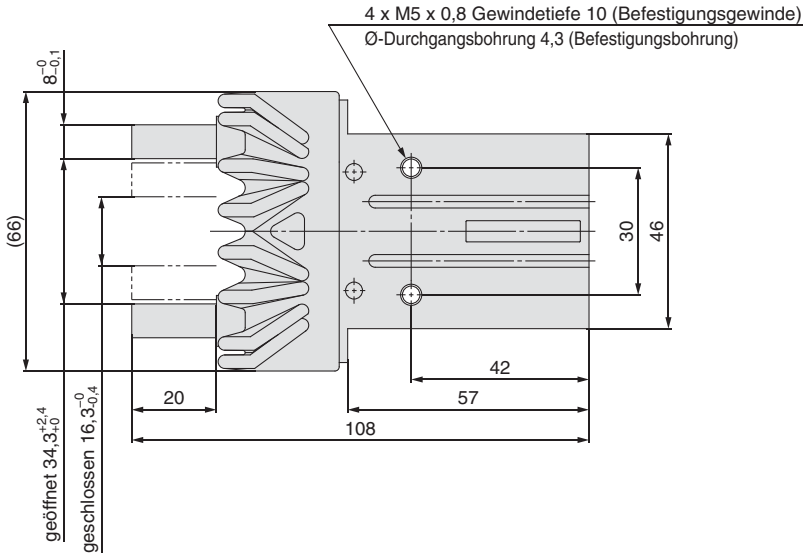

Signalgebermontage
Nutabmessungen

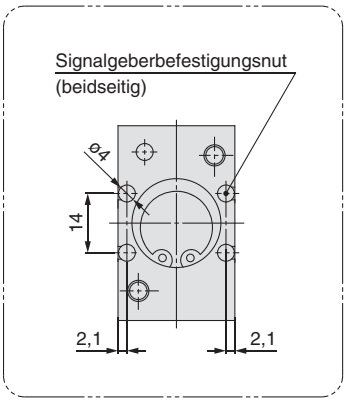

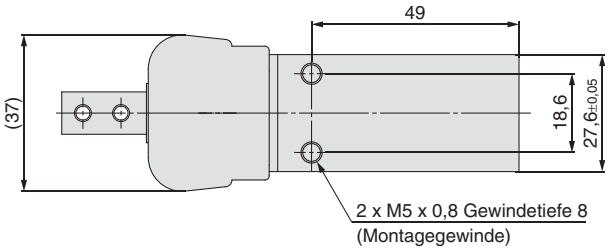

∗ Die Abmessungen der hitzebeständigen Ausführung/der Ausführung mit Fluorkautschuk-Dichtung sind die gleichen, wie oben angegeben.

Pneumatischer Parallelgreifer mit Staubschutzkappe

MHZJ2-X6100

Bestellschlüssel

MHZJ2 – 32 D □ – M9BW □ – X6100 □

Anzahl Greiferfinger

2	2 Finger

Kolben-Ø

32	32 mm
40	40 mm

Wirkungsweise

D	doppeltwirkend

Staubschutzkappe

—	Chloroprenkautschuk (CR)
F	Fluorkautschuk (FKM)
S	Silikonkautschuk (Si)

Signalgeber

—	ohne Signalgeber (eingebauter Magnetring)

∗ Verwendbare Signalgebermodelle siehe nachstehende Tabelle.

Anzahl der Signalgeber

—	2 Stk.
S	1 Stk.
n	n Stk.

mit Staubschutzkappe

Spezialausführung

Bestelloption		Staubschutzkappe —: Chloroprenkautschuk (CR)	F: Fluorkautschuk (FKM)	S: Silikonkautschuk (Si)
—	Grundausführung	○	○	○
A	Hitzebeständigkeit	—	○	○
B	Fluorkautschukdichtung	—	○	—

∗ Bei Verwendung der hitzebeständigen Ausführung oder der Ausführung mit Fluorkautschukdichtung siehe Sicherheitshinweise unten.

Verwendbare Signalgeber

Ausführung	Sonderfunktion	elektrischer Eingang	Betriebsanzeige	Verdrahtung (Ausgang)	Betriebsspannung DC	Betriebsspannung AC	Signalgebermodell senkrecht	Signalgebermodell axial	Anschlusskabellänge [m]∗ 0.5 (—)	1 (M)	3 (L)	5 (Z)	verwendbares Modell ø 32	verwendbares Modell ø 40	vorverdrahteter Stecker	zulässige Last	
elektronischer Signalgeber	—	eingegossene Kabel	ja	3-Draht-System (NPN)	5 V, 12 V	—	**M9NV**	**M9N**	●	●	●	○	●	●	○	IC-Steuerung	Relais, SPS
				3-Draht-System (PNP)			**M9PV**	**M9P**	●	●	●	○	●	●	○		
				2-Draht-System	12 V		**M9BV**	**M9B**	●	●	●	○	●	●	○	—	
	Diagnoseanzeige (2-farbige Anzeige)			3-Draht-System (NPN)	5 V, 12 V		**M9NWV**	**M9NW**	●	●	●	○	●	●	○	IC-Steuerung	
				3-Draht-System (PNP)			**M9PWV**	**M9PW**	●	●	●	○	●	●	○		
				2-Draht-System	12 V		**M9BWV**	**M9BW**	●	●	●	○	●	●	○	—	
	wasserfest (2-farbige Anzeige)			3-Draht-System (NPN)	5 V, 12 V		**M9NAV**	**M9NA**	○	○	●	○	●	●	○	IC-Steuerung	
				3-Draht-System (PNP)			**M9PAV**	**M9PA**	○	○	●	○	●	●	○		
				2-Draht-System	12 V		**M9BAV**	**M9BA**	○	○	●	○	●	●	○	—	

∗ Symbole für Anschlusskabellänge 0.5 m ····· — (Beispiel) M9NW
1 m ····· M (Beispiel) M9NWM
3 m ····· L (Beispiel) M9NWL
5 m ····· Z (Beispiel) M9NWZ

∗ Elektronische Signalgeber mit der Markierung „○“ werden auf Bestellung gefertigt.
∗ Bei der Ausführung mit 2-farbiger Anzeige die Hysterese beachten. Für Details siehe Hysterese des Standard-Signalgebers.

Technische Daten

Ausführung		Grundausführung	Hitzebeständigkeit	Fluorkautschukdichtung
Medium		Druckluft		
Betriebsdruck	**doppeltwirkend**	0,1 bis 0,7 MPa		
Umgebungs- und Medientemperatur		–10 bis 60 °C	–10 bis 100 °C	–10 bis 60 °C
Wiederholgenauigkeit		±0,01 mm		
max. Schaltfrequenz		60 Zyklen/min		
Schmierung		nicht erforderlich		
Wirkungsweise		doppeltwirkend		

Modell

Wirkungsweise	Modell	Kolben-Ø [mm]	Haltekraft Anm. 1) Haltekraft pro Finger effektiver Wert [N] extern	intern	Öffnungs-/Schließhub (beide Seiten) [mm]	Anm. 2) Gewicht [g]
doppeltwirkend	**MHZJ2-32D-X6100□**	32	158	193	22	760
	MHZJ2-40D-X6100□	40	254	318	30	1325

Anm. 1) Angaben gültig bei einem Druck von 0,5 MPa, Kraftansatzpunkt L = 20 mm, in der Hubmitte.
Anm. 2) Bei den angegebenen Werten wurde das Signalgebergewicht nicht berücksichtigt.

⚠ Sicherheitshinweise

Für die hitzebeständige Ausführung

⚠ Warnung

Rauchen Sie nach dem Hantieren mit dem im pneumatischen Greifer verwendeten Schmierfett keine Zigaretten usw., da sich dabei gefährliche Gase entwickeln können.

⚠ Achtung

Anm. 1) Der Magnetring ist eingebaut, bei Verwendung eines Signalgebers liegt der zulässige Temperaturbereich jedoch zwischen –10 und 60 °C.
Anm. 2) Als Bestelloption für die Staubschutzkappe können nur Fluorkautschuk (F) oder Silikonkautschuk (S) gewählt werden.
Anm. 3) Zur Schmierung wird spezielles Schmierfett GR-F empfohlen.

Für die Ausführung mit Fluorkautschuk-Dichtung

⚠ Achtung

Anm. 1) Wenden Sie sich vor der Verwendung an SMC, da möglicherweise die Art der eingesetzten Chemikalien und die Betriebstemperatur einen Einsatz dieses Produkts nicht zulassen.
Anm. 2) Da ein Standard-Magnetring eingebaut ist, setzen Sie sich für Informationen zur Kompatibilität des Produkts an die Betriebsumgebung bitte mit SMC in Verbindung.
Anm. 3) Das Material der Staubschutzkappe ist ebenfalls Fluorkautschuk. Geben Sie daher bitte (F) als Bestell-Nr. für die Staubschutzkappe aus Fluorkautschuk ein.



Abmessungen

MHZJ2-32D□-X6100
Grundausführung/doppeltwirkend

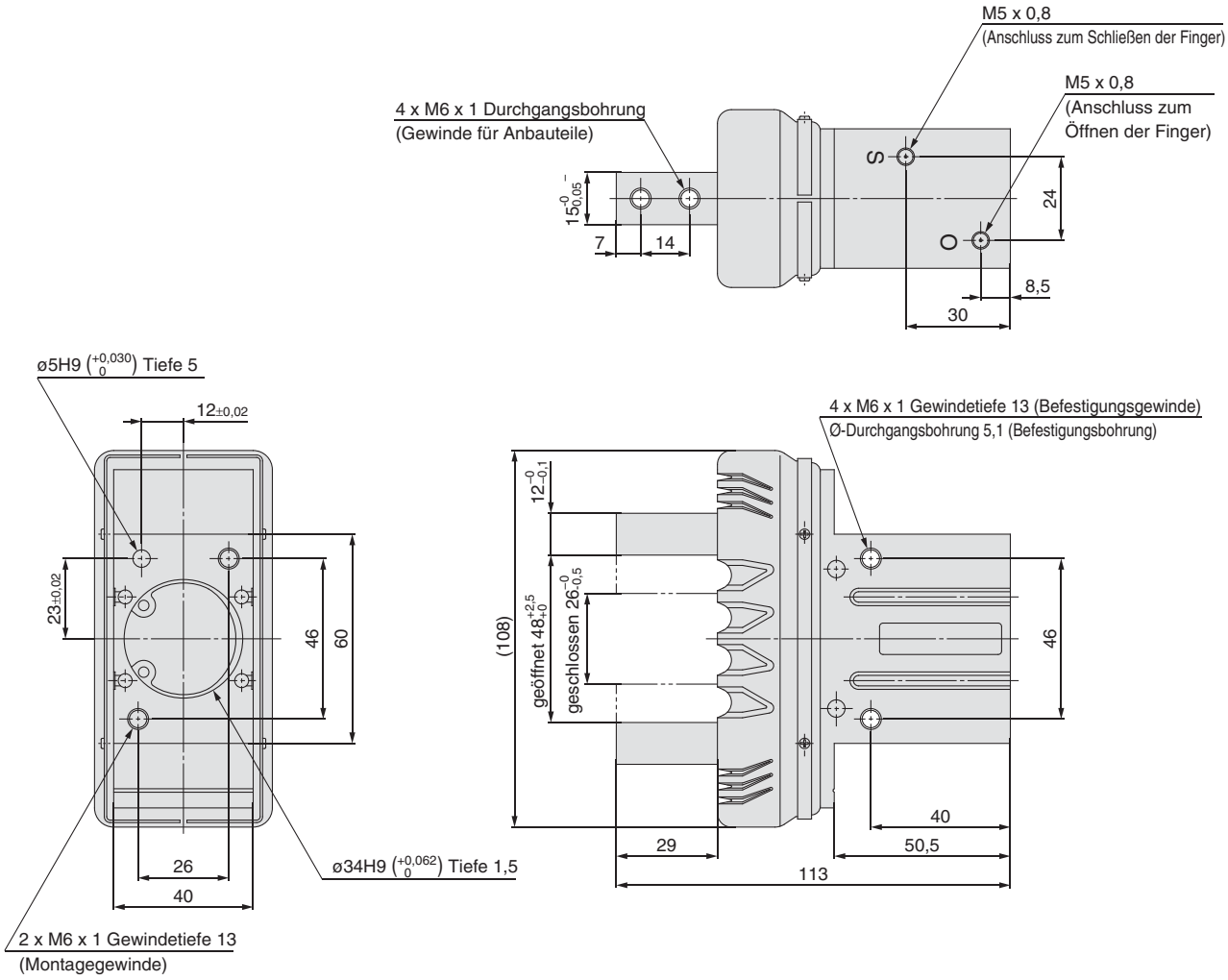

Signalgebermontage
Nutabmessungen

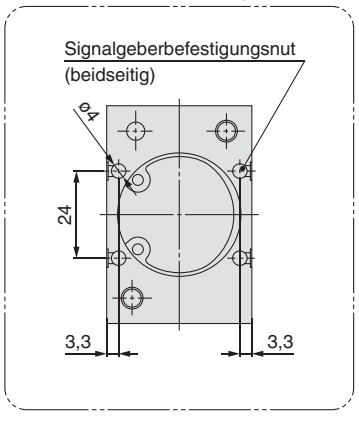

∗ Die Abmessungen der hitzebeständigen Ausführung/der Ausführung mit Fluorkautschuk-Dichtung sind die gleichen, wie oben angegeben.

MHZJ2-X6100



Abmessungen

MHZJ2-40D□-X6100
Grundausführung/doppeltwirkend

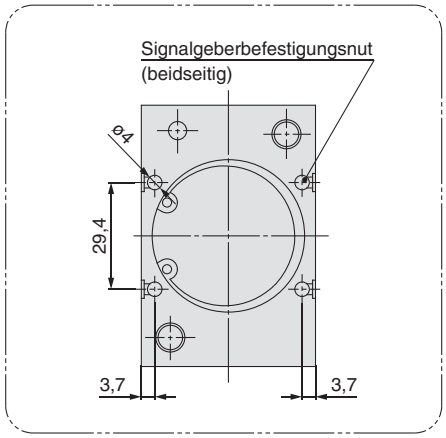

Signalgebermontage Nutabmessungen

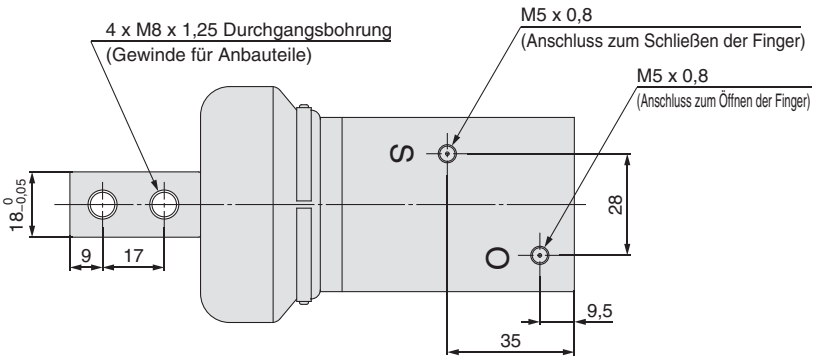

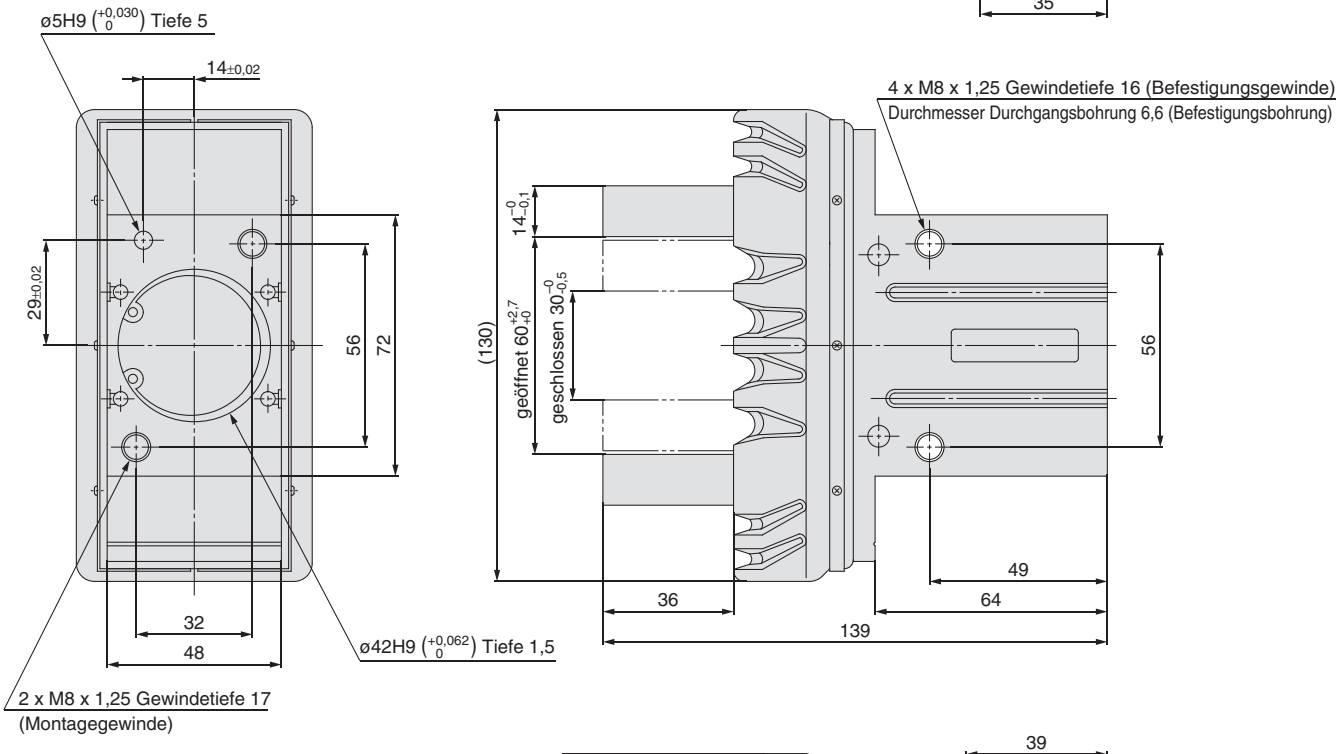

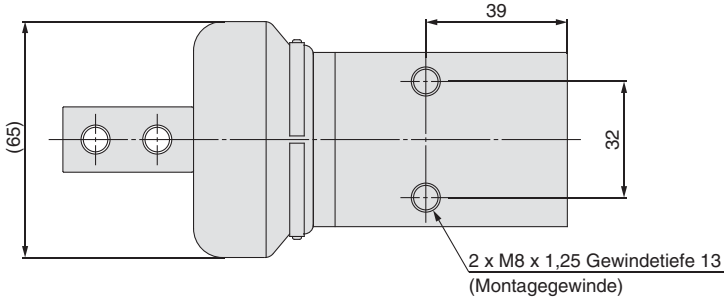

* Die Abmessungen der hitzebeständigen Ausführung/der Ausführung mit Fluorkautschuk-Dichtung sind die gleichen, wie oben angegeben.

SMC Corporation

SMC CORPORATION
Akihabara UDX 15F, 4-14-1, Sotokanda, Chiyoda-ku, Tokyo 101-0021, JAPAN
Phone: 03-5207-8249 FAX: 03-5298-5362

SMC CORPORATION All Rights Reserved

European Marketing Centre (EMC)
Zuazobidea 14, 01015 Vitoria
Tel: +34 945-184 100 Fax: +34 945-184 124
URL http://www.smc.eu

1st printing SW printing SW 00 Printed in Spain

Die Angaben können ohne vorherige Ankündigung, und ohne dass daraus eine Verpflichtung für den Hersteller entsteht, geändert werden.