Interne Verdrahtung **Anschluss oben**

5/2-, 5/3-, 2x3/2-Wege-Magnetventil

Die Serie JSY3000 wurde um eine Ventilausführung "Anschluss oben" erweitert

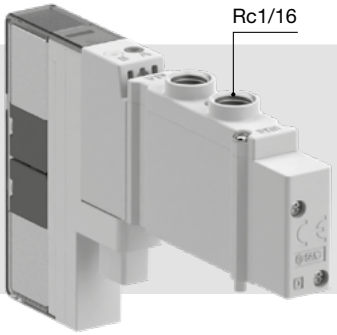

Abb. im eingebauten Zustand Abfrage des Ausgangsdrucks an Anschluss 4(A) und 2(B) möglich

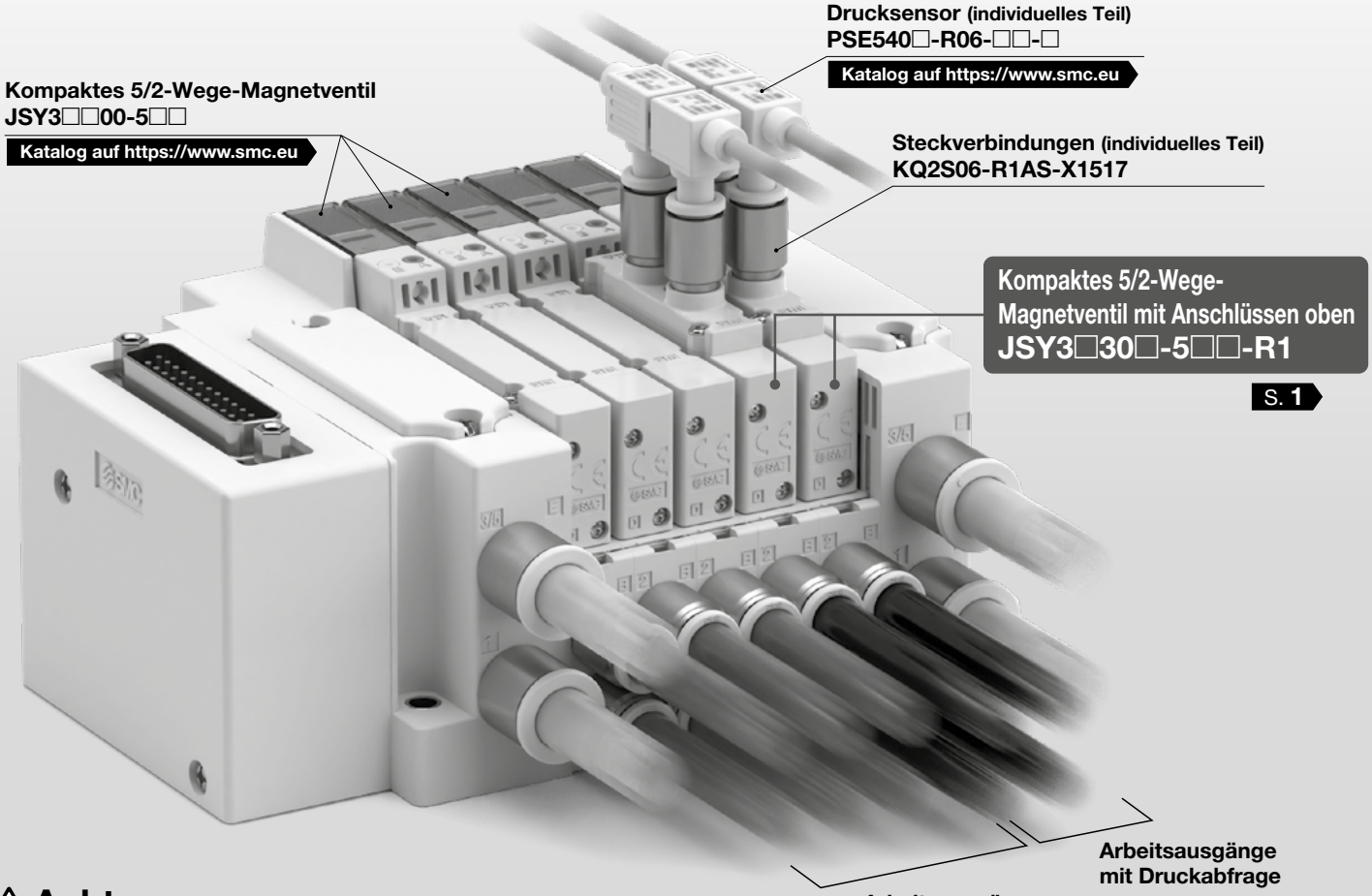

⚠ Achtung
Die Versorgungs-/Entlüftungsendplatten haben seitliche Anschlüsse.

Serie JSY3000

SMC

23-EU795-DE

Interne Verdrahtung **Anschluss oben**

Serie JSY3000

Bestellschlüssel Ventile

Anschluss oben **JSY 3 1 3 0 □ – 5 Z □ – R1**

❶ ❷ ❸ ❹ ❺ ❻ ❼ ❽

Anschluss oben



❶ Serie

3	JSY3000

❷ Funktionsweise

1	5/2-Wege monostabil
2	5/2-Wege bistabil
3	5/3-Wege Mittelstellung geschlossen
4	5/3-Wege Mittelstellung offen
5	5/3-Wege Mittelstellung druckbeaufschlagt
A	2 x 3/2-Wege-Ventil (N.C./N.C.)
B	2 x 3/2-Wege-Ventil (N.O./N.O.)
C	2 x 3/2-Wege-Ventil (N.C./N.O.)

❸ Pilotentlüftungsmethode

0	individuelle Entlüftung Pilotventil

❹ Spulenart

–	ohne
T	mit Energiesparschaltkreis

❺ Nennspannung

5	24 VDC

❻ Betriebsanzeige/Schutzbeschaltung und Spezifikation des Bezugspotentials

Symbol	Ausführung
U	mit Betriebsanzeige/Schutzbeschaltung (bipolar)
Z	mit Betriebsanzeige/Schutzbeschaltung (positiv COM)
NZ	mit Betriebsanzeige/Schutzbeschaltung (negativ COM)

❼ Handhilfsbetätigung

–	nicht verriegelbar
D	verriegelbare Schlitzausführung
E	verriegelbare Schwenkhebelausführung

❽ Anschlussgröße 4(A)/2(B) Gewindeanschluss

R1	Rc1/16

* Bei separater Bestellung des Ventils ist die Anschlussplattendichtung nicht enthalten. Die Anschlussplattendichtungen sind an der Mehrfachanschlussplatte angebracht.

Technische Daten Ventil

Ventiltyp			weichdichtender Schieber
Medium			Druckluft
Betriebsdruckbereich interne Pilotluft [MPa]	**5/2-Wege monostabil**		0,15 bis 0,7
	5/2-Wege bistabil		0,1 bis 0,7
	5/3-Wege		0,2 bis 0,7
	2 x 3/2-Wege		0,15 bis 0,7
Betriebsdruckbereich externe Pilotluft (Bestelloptionen) [MPa]	**Betriebsdruckbereich**		-100 kPa bis 0,7
	Pilotdruck-bereich	**5/2-Wege monostabil**	0,25 bis 0,7
		5/2-Wege bistabil	
		5/3-Wege	
Umgebungs- und Medientemperatur [°C]			-10 bis 50 (nicht gefroren)
max. Schaltfrequenz [Hz]		**5/2-Wege monostabil/bistabil**	5
		2 x 3/2-Wege	
		5/3-Wege	3
Handhilfsbetätigung			nicht verriegelbar
			verriegelbare Schlitzausführung
			verriegelbare Schwenkhebelausführung
Pilotentlüftungsmethode	**interne Pilotluft**		individuelle Entlüftung
	externe Pilotluft (Bestelloptionen)		
Schmierung			nicht erforderlich
Einbaulage∗1			ohne Einschränkung
Stoß-/Vibrationsfestigkeit∗1 **m/s²**			150/30
Spulenspannung [DC]			24 V
zulässige Spannungstoleranz [V]			±10 % der Nennspannung
Leistungsaufnahme [W]	**Standard**		0,4
	mit Energiesparschaltkreis (Bestelloption)		0,1 [Einschaltstrom: 0,4, Haltestrom: 0,1]
Schutzbeschaltung			Diode (Varistor für bipolare Ausführung)
Betriebsanzeige			LED

∗1 Stoßfestigkeit: Keine Fehlfunktion im Fallversuch in axialer Richtung und rechtwinklig zu Hauptventil und Anker, weder im bestromten noch im unbestromten Zustand. (Anfangswert)
Vibrationsfestigkeit: Keine Fehlfunktionen im Vibrationstest zwischen 45 bis 2000 Hz. Der Test wurde in axialer und rechtwinkliger Richtung zum Hauptventil und Anker durchgeführt, sowohl im spannungsführenden als auch im spannungsfreien Zustand. (Anfangswert)

Abmessungen



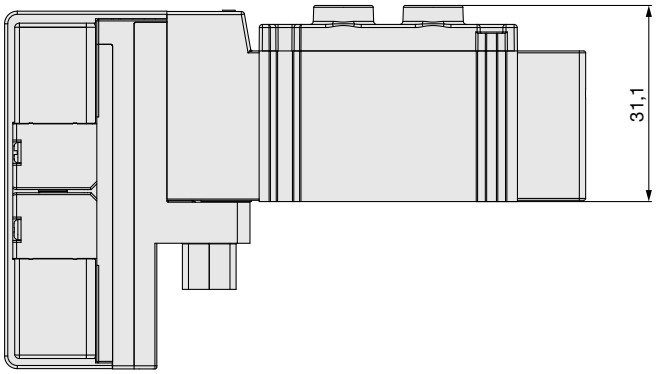

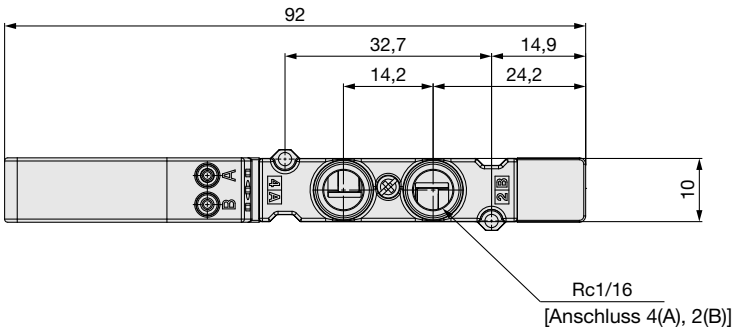

⚠ Sicherheitsvorschriften

Diese Sicherheitsvorschriften sollen vor gefährlichen Situationen und/oder Sachschäden schützen. In diesen Hinweisen wird die potenzielle Gefahrenstufe mit den Kennzeichnungen **„Achtung“**, **„Warnung“** oder **„Gefahr“** bezeichnet. Diese wichtigen Sicherheitshinweise müssen zusammen mit internationalen Sicherheitsstandards (ISO/IEC) [1] und anderen Sicherheitsvorschriften beachtet werden.

⚠ **Gefahr:**	**Gefahr** verweist auf eine Gefährdung mit hohem Risiko, die schwere Verletzungen oder den Tod zur Folge hat, wenn sie nicht verhindert wird.
⚠ **Warnung:**	**Warnung** verweist auf eine Gefährdung mit mittlerem Risiko, die schwere Verletzungen oder den Tod zur Folge haben kann, wenn sie nicht verhindert wird.
⚠ **Achtung:**	**Achtung** verweist auf eine Gefährdung mit geringem Risiko, die leichte bis mittelschwere Verletzungen zur Folge haben kann, wenn sie nicht verhindert wird.

1) ISO 4414: Pneumatische Fluidtechnik – Allgemeine Regeln und sicherheitstechnische Anforderungen an Pneumatikanlagen und deren Bauteile
ISO 4413: Fluidtechnik – Allgemeine Regeln und sicherheitstechnische Anforderungen an Hydraulikanlagen und deren Bauteile
IEC 60204-1: Sicherheit von Maschinen – Elektrische Ausrüstung von Maschinen (Teil 1: Allgemeine Anforderungen)
ISO 10218-1: Roboter und Robotereinrichtungen – Sicherheitsanforderungen für Industrieroboter – Teil 1: Roboter.
usw.

⚠ Warnung

1. Verantwortlich für die Kompatibilität bzw. Eignung des Produkts ist die Person, die das System erstellt oder dessen technische Daten festlegt.
Da das hier beschriebene Produkt unter verschiedenen Betriebsbedingungen eingesetzt wird, darf die Entscheidung über dessen Eignung für einen bestimmten Anwendungsfall erst nach genauer Analyse und/oder Tests erfolgen, mit denen die Erfüllung der spezifischen Anforderungen überprüft wird.
Die Erfüllung der zu erwartenden Leistung sowie die Gewährleistung der Sicherheit liegen in der Verantwortung der Person, die die Systemkompatibilität festgestellt hat.
Diese Person muss anhand der neuesten Kataloginformation ständig die Eignung aller Produktdaten überprüfen und dabei im Zuge der Systemkonfiguration alle Möglichkeiten eines Geräteausfalls ausreichend berücksichtigen.

2. Maschinen und Anlagen dürfen nur von entsprechend geschultem Personal betrieben werden.
Das hier beschriebene Produkt kann bei unsachgemäßer Handhabung gefährlich sein.
Montage-, Inbetriebnahme- und Reparaturarbeiten an Maschinen und Anlagen, einschließlich der Produkte von SMC, dürfen nur von entsprechend geschultem und erfahrenem Personal vorgenommen werden.

3. Wartungsarbeiten an Maschinen und Anlagen oder der Ausbau einzelner Komponenten dürfen erst dann vorgenommen werden, wenn die Sicherheit gewährleistet ist.
Inspektions- und Wartungsarbeiten an Maschinen und Anlagen dürfen erst dann ausgeführt werden, wenn alle Maßnahmen überprüft wurden, die ein Herunterfallen oder unvorhergesehene Bewegungen des angetriebenen Objekts verhindern.
Vor dem Ausbau des Produkts müssen vorher alle oben genannten Sicherheitsmaßnahmen ausgeführt und die Stromversorgung abgetrennt werden.
Außerdem müssen die speziellen Vorsichtsmaßnahmen für alle entsprechenden Teile sorgfältig gelesen und verstanden worden sein.
Vor dem erneuten Start der Maschine bzw. Anlage sind Maßnahmen zu treffen, um unvorhergesehene Bewegungen des Produkts oder Fehlfunktionen zu verhindern.

4. Unsere Produkte können nicht außerhalb ihrer technischen Daten verwendet werden.
Unsere Produkte sind nicht für die Verwendung unter den folgenden Bedingungen oder Umgebungen entwickelt, konzipiert bzw. hergestellt worden.
Bei Verwendung unter solchen Bedingungen oder in solchen Umgebungen erlischt die Gewährleistung.
1. Einsatz- bzw. Umgebungsbedingungen außerhalb der angegebenen technischen Daten oder Nutzung des Produktes im Freien oder unter direkter Sonneneinstrahlung.
2. Verwendung für Kernkraftwerke, Eisenbahnen, Luftfahrt, Raumfahrtausrüstung, Schiffe, Fahrzeuge, militärische Anwendungen, Ausrüstungen, die das Leben, die körperliche Unversehrtheit und das Eigentum von Menschen betreffen, Treibstoffausrüstungen, Unterhaltungsausrüstungen, Notabschaltkreise, Presskupplungen, Bremskreise, Sicherheitsausrüstungen usw. sowie für Anwendungen, die nicht den technischen Daten von Katalogen und Betriebsanleitungen entsprechen.
3. Verwendung für Verriegelungsschaltungen, außer für die Verwendung mit doppelter Verriegelung, wie z. B. die Installation einer mechanischen Schutzfunktion im Falle eines Ausfalls. Bitte überprüfen Sie das Produkt regelmäßig, um sicherzustellen, dass es ordnungsgemäß funktioniert.

⚠ Achtung

Wir entwickeln, konstruieren und fertigen unsere Produkte für den Einsatz in automatischen Steuerungssystemen für den friedlichen Einsatz in der Fertigungsindustrie.
Die Verwendung in nicht-verarbeitenden Industrien ist nicht abgedeckt.
Die von uns hergestellten und verkauften Produkte können nicht für die in den Messvorschriften genannten Transaktionen oder Zertifizierungen verwendet werden.
Nach den neuen Messvorschriften dürfen in Japan ausschließlich SI-Einheiten verwendet werden.

Einhaltung von Vorschriften

Das Produkt unterliegt den folgenden Bestimmungen zur „Einhaltung von Vorschriften“.
Lesen Sie diese Punkte durch und erklären Sie Ihr Einverständnis, bevor Sie das Produkt verwenden.

Einhaltung von Vorschriften

1. Die Verwendung von SMC-Produkten in Fertigungsmaschinen von Herstellern von Massenvernichtungswaffen oder sonstigen Waffen ist strengstens untersagt.
2. Der Export von SMC-Produkten oder -Technologie von einem Land in ein anderes hat nach den geltenden Sicherheitsvorschriften und -normen der an der Transaktion beteiligten Länder zu erfolgen. Vor dem internationalen Versand eines jeglichen SMC-Produkts ist sicherzustellen, dass alle nationalen Vorschriften in Bezug auf den Export bekannt sind und befolgt werden.

SMC Corporation (Europe)

Austria	+43 (0)2262622800	www.smc.at	office@smc.at
Belgium	+32 (0)33551464	www.smc.be	info@smc.be
Bulgaria	+359 (0)2807670	www.smc.bg	office@smc.bg
Croatia	+385 (0)13707288	www.smc.hr	office@smc.hr
Czech Republic	+420 541424611	www.smc.cz	office@smc.cz
Denmark	+45 70252900	www.smcdk.com	smc@smcdk.com
Estonia	+372 651 0370	www.smcee.ee	info@smcee.ee
Finland	+358 207513513	www.smc.fi	smcfi@smc.fi
France	+33 (0)164761000	www.smc-france.fr	supportclient@smc-france.fr
Germany	+49 (0)61034020	www.smc.de	info@smc.de
Greece	+30 210 2717265	www.smchellas.gr	sales@smchellas.gr
Hungary	+36 23513000	www.smc.hu	office@smc.hu
Ireland	+353 (0)14039000	www.smcautomation.ie	sales@smcautomation.ie
Italy	+39 03990691	www.smcitalia.it	mailbox@smcitalia.it
Latvia	+371 67817700	www.smc.lv	info@smc.lv
Lithuania	+370 5 2308118	www.smclt.lt	info@smclt.lt
Netherlands	+31 (0)205318888	www.smc.nl	info@smc.nl
Norway	+47 67129020	www.smc-norge.no	post@smc-norge.no
Poland	+48 222119600	www.smc.pl	sales@smc.pl
Portugal	+351 214724500	www.smc.eu	apoioclientept@smc.smces.es
Romania	+40 213205111	www.smcromania.ro	smcromania@smcromania.ro
Russia	+7 (812)3036600	www.smc.eu	sales@smcru.com
Slovakia	+421 (0)413213212	www.smc.sk	office@smc.sk
Slovenia	+386 (0)73885412	www.smc.si	office@smc.si
Spain	+34 945184100	www.smc.eu	post@smc.smces.es
Sweden	+46 (0)86031240	www.smc.nu	smc@smc.nu
Switzerland	+41 (0)523963131	www.smc.ch	info@smc.ch
Turkey	+90 212 489 0 440	www.smcturkey.com.tr	info@smcturkey.com.tr
UK	+44 (0)845 121 5122	www.smc.uk	sales@smc.uk
South Africa	+27 10 900 1233	www.smcza.co.za	zasales@smcza.co.za

Printing CW 00 Printed in Spain

Die technischen Daten können ohne vorherige Ankündigung, und ohne dass dem Hersteller daraus eine Verpflichtung entsteht, geändert werden.