Mehrfachanschlussplatte für 64 Stationen

Interne Verdrahtung Kompaktes 5/2-Wege-Magnetventil

Ventilstationen/Anzahl Ausgänge:

Für 4 bis 64 Stationen*1/128 Ausgänge

*1 Stationen sind nur in Viererblöcken erhältlich und erweiterbar



Kompatible Protokolle:

PROFINET EtherNet/IP EtherCAT IO-Link

Platzsparend, Reduzierte Anzahl an Feldbusmodulen, Reduzierte Verkabelung und somit geringerer Verdrahtungsaufwand

- **Einbauraum: reduziert um bis zu 110 mm**

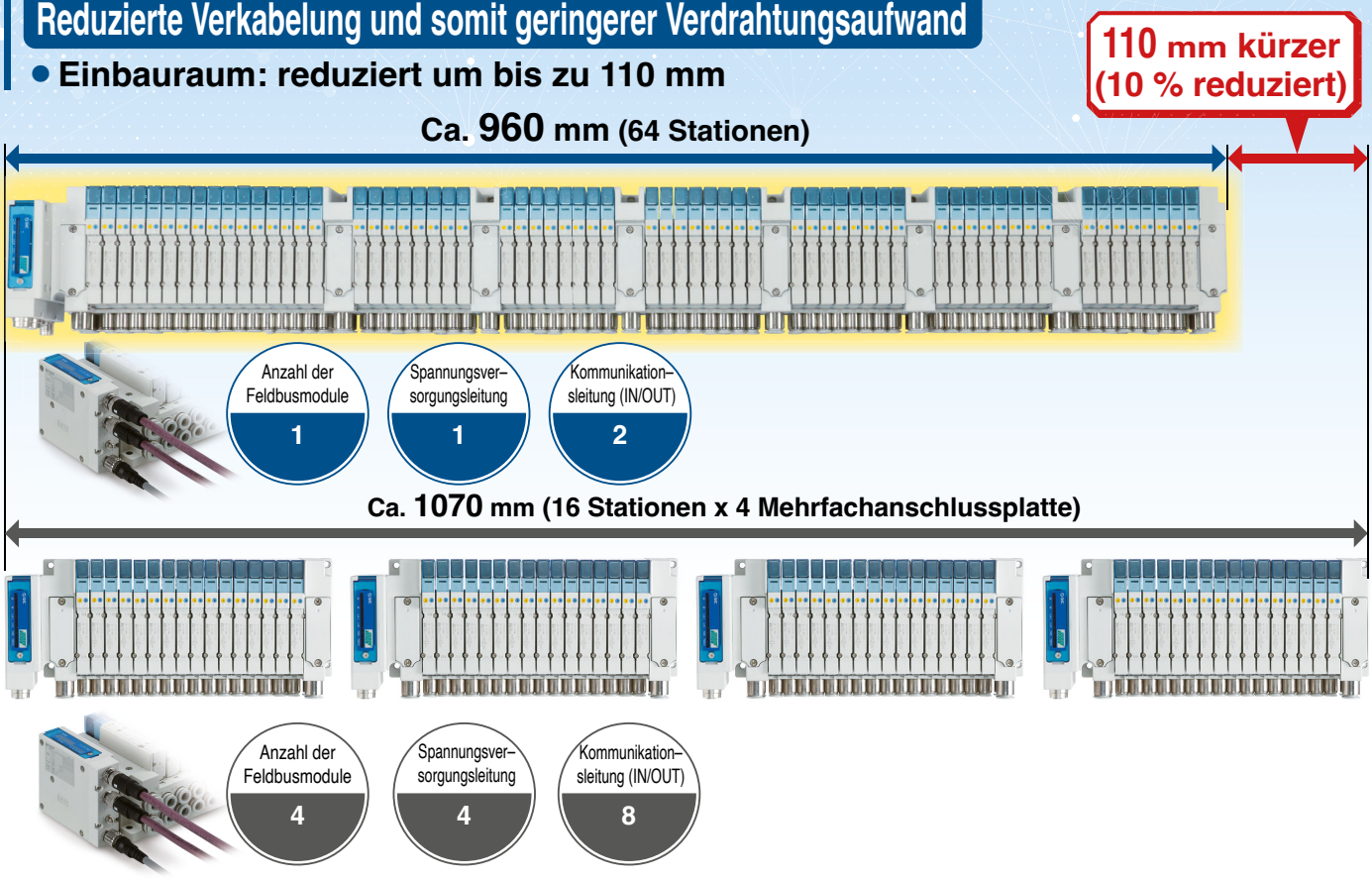

Serie JSY3000-L

P-EU22-2-DE

Serie JSY3000-L Ausführung 10

Interne Verdrahtung Kunststoffanschlussplatte

Technische Daten der Mehrfachanschlussplatte

Verdrahtung		Interne Verdrahtung EX260 für Mehrfachanschlussplatte passend zu 64 Stationen
Mehrfachanschlussplatte		Kunststoffanschlussplatte mit interner Verdrahtung (Mehrfachanschlussplatte passend zu 64 Stationen)
P/R-Anschluss		Gemeinsame Versorgung/Entlüftung (zusammengefasste Anschlüsse 3/5)
Anzahl der Ventilstationen		4 bis 64 Stationen
Kompatible Steckverbinder		—
Interne Verdrahtung		Negativ COM
Anschlussgröße	**Anschluss 1(P), 3/5(E)**	Ø 10-Steckverbindung
	Anschluss 4(A), 2(B)	Ø 4-Steckverbindung, Ø 6-Steckverbindung, Ø 8-Steckverbindung
Schutzart (gemäß IEC 60529)		IP67

Formel für das Gewicht der Mehrfachanschlussplatte (Einheit: g)

$$W = 47 \times n_1 + 473 + 138 \times n_2$$

n1: Ventilstationen*2
n2: Anzahl der zwischengeschalteten Versorgungs-/Entlüftungsblocks

*2 Stationen sind nur in Viererblöcken und zwaationen bis 64 Stationen erhältlich.

*1 Gewicht: „W“ ist der Wert für die Ausführung mit interner Pilotluft, die maximale Anschlussgröße und nur die Mehrfachanschlussplatte. Das Ventilgewicht ist nicht enthalten. Um das Gewicht mit montierten Ventilen zu erhalten, addieren Sie das im **Web-Katalog auf https://www.smc.eu** angegebene Ventilgewicht für die entsprechende Anzahl von Stationen.

Durchfluss-Kennwerte Mehrfachanschlussplatte

Modell	Anschlussgröße		Ventil-Durchfluss-Kennlinien					
	1, 3/5 (P, E)	4, 2 (A, B)	1 → 4/2 (P → A/B)			4/2 → 3/5 (A/B → E)		
			C [dm³/(s·bar)]	b	Q [l/min(ANR)]*1	C [dm³/(s·bar)]	b	Q [l/min(ANR)]*1
JJ5SY3-L10 (Seitlicher Anschluss)	C10	C8	2,23	0,30	567	2,77	0,27	691

* Berechnung des effektiven Querschnitts „S“ und des Leitwerts „C“: S = 5,0 x C
* In Übereinstimmung mit ISO 6358:1989, JIS B 8390:2000 gemessene Werte
*1 Diese Werte wurden nach ISO 6358 errechnet und stellen den Durchfluss unter Standardbedingungen bei einem Eingangsdruck von 0,6 MPa (relativer Druck) und einem Druckabfall von 0,1 MPa dar.

⚠Achtung

Befestigung der Mehrfachanschlussplatte auf einer DIN-Schiene

1. Wenn Sie die Mehrfachanschlussplatte mit Schrauben an einer DIN-Schiene befestigen, achten Sie darauf, dass die Unterseite der DIN-Schiene die Montagefläche der Mehrfachanschlussplatte berührt (in horizontalem Zustand), und sichern Sie dann beide Enden der DIN-Schiene mit den Schrauben. Für andere Montagemethoden oder bei seitlicher oder umgekehrter Ausrichtung verwenden Sie die folgende Formel, um die Anzahl der Schrauben zu berechnen, die in gleichmäßigen Intervallen entlang der DIN-Schiene zu verwenden sind.

   Formel: Anzahl der Schrauben = (Stationen der Mehrfachanschlussplatte + 5) / 5
   (auf die nächste ganze Zahl aufrunden)

   Beispiel: Bei 28 Stationen an 7 Positionen befestigen.

2. Bei Verwendung der Mehrfachanschlussplatte mit einer DIN-Schiene in Umgebungen mit Vibrations- oder Stoßeinwirkungen kann die DIN-Schiene beschädigt werden. Insbesondere dann, wenn die Oberfläche bei Montage der Mehrfachanschlussplatte an der Wand vibriert oder wenn eine Last direkt auf die Mehrfachanschlussplatte wirkt, kann die DIN-Schiene beschädigt werden, wodurch die Mehrfachanschlussplatte herunterfallen kann. Wenn die Mehrfachanschlussplatte Vibrations-, Stoßeinwirkungen oder Lasten ausgesetzt ist, verwenden Sie die Ausführung für Direktmontage.

Ausführung 10
Seitlicher Anschluss

Mehrfachanschlussplatte für 64 Stationen
Interne Verdrahtung Kunststoffanschlussplatte EX260
Serie JSY3000-L

CE UKCA RoHS

Interne Pilotluft

Bestellschlüssel Mehrfachanschlussplatten

* Nur das auswählbare Feldbusmodul kann auf die Mehrfachanschlussplatte passend zu 64 Stationen montiert werden.

JJ5SY 3 – L 10 S F N – 24 B ☐ 1 – C8 ☐

❶ ❷ ❸ ❹ ❺ ❻ ❼ ❽ ❾ ❿

Identifikationssymbol für die Mehrfachanschlussplatte für 64 Stationen

❶ Serie

3	JSY3000

❷ Ausführung

10	Seitlicher Anschluss

Made to Order Bestelloptionen (Siehe Web-Katalog für Details.)

Technische Daten
Externe Pilotluft (Versorgungs-/Entlüftungsblock und zwischengeschaltete Versorgungs-/Entlüftungsblock-Baugruppe)

❸ Feldbusmodul

Symbol	Protokoll	Anschluss
0∗1	Ohne Feldbusmodul	
F	PROFINET	M12
E	EtherNet/IP™	M12
D	EtherCAT	M8
K	IO-Link	M12

∗1 Nicht kombinierbar mit der Option DIN-Schienenmontage

❹ Polarität der Mehrfachanschlussplatte

N	Negativ COM

❺ Ventilstationen

Symbol	Anzahl der Stationen	Anm.
04	4 Stationen	Doppelte Verdrahtung∗2
08	8 Stationen	
⋮	⋮	
60	60 Stationen	
64	64 Stationen	

∗2 Doppelverdrahtung: Monostabile 5/2-, bistabile 5/2-, 5/3- und 2 x 3/2-Wege-Magnetventile können auf allen Ventilstationen montiert werden. Der Einsatz eines monostabilen Magnetventils hat ein ungenutztes Steuersignal zur Folge. Dies schließt die Anzahl der Blindplatten ein.

∗ Anzahl der Stationen ist nur in Viererblöcken von 4 bis 64 Stationen, auswählbar. Die Platinen sind in der Einzelanschlussplatte

❻ Anschlussposition 1 (P) Versorgung und Anschluss 3/5 (E) Entlüftung

U	U-Seite (4 bis 8 Stationen)
D	D-Seite (4 bis 8 Stationen)
B	Beide Seiten (4 bis 64 Stationen)

❼ Versorgungs-/Entlüftungsblock, zwischengeschaltete Versorgungs-/Entlüftungsblock-Baugruppe

—	Interne Pilotluft
S	Interne Pilotluft, eingebauter Schalldämpfer
R	Externe Pilotluft

∗ Der Anschluss 3/5(E) ist für die Ausführung mit eingebautem Schalldämpfer vorgesehen. Die Entlüftung darf nicht in direkten Kontakt mit Wasser usw. kommen.

∗ Die Spezifikation mit externer Pilotluft muss als Sonderoption bestellt werden. Siehe den **Web-Katalog auf https://www.smc.eu** für Details.

❽ Anzahl der zwischengeschalteten Versorgungs-/Entlüftungsblöcke, Einbauposition

Symbol	Menge	Einbauposition
0	0	—
1	1	Geben Sie die Einbauposition im Spezifikationsformular für Mehrfachanschlussplatten an.
⋮	⋮	
6	6	

∗ Ein Block kann immer nach jeder 4 Ventilstation installiert werden. Als Richtwert wird jedoch empfohlen, einen Block alle 8 bis 12 Stationen zu installieren.

❾ Anschlussgröße 4(A), 2(B) (metrisch/Steckverbindung)

Symbol	Anschluss 4(A), 2(B)	Anschluss P, E
C4	Gerade Ø 4	Gerade Ø 10
C6	Gerade Ø 6	
C8	Gerade Ø 8	
CM∗3	Gerader Anschluss, gemischte Größen	

∗3 Geben Sie für „CM“ die Größen im Spezifikationsformular für Mehrfachanschlussplatten an.

❿ Montage

Symbol	Montage
—	Direktmontage
D∗4	DIN-Schienenmontage (mit DIN-Schiene)
D0∗5	DIN-Schienenmontage (ohne DIN-Schiene)

∗4 Die Option „D“ mit DIN-Schienenmontage ist nicht mit der Option „ohne Feldbusmodul“ kombinierbar.

∗5 Bestellen Sie die DIN-Schiene separat unter Bezugnahme auf die Abmessung L3. (Siehe **Web-Katalog auf https://www.smc.eu** für die Produktnummern und Längen der DIN-Schiene.)

∗ Einzelheiten zur Befestigung der Mehrfachanschlussplatte für die DIN-Schienenmontage finden Sie auf Seite 1.

Nähere Details zum Feldbusmodul EX260 für interne Verdrahtung finden Sie im Web-Katalog auf https://www.smc.eu und in der Betriebsanleitung. Die Bestell-Nr. der zu montierenden Feldbusmodule finden Sie auf Seite 5. Die Betriebsanleitung können Sie von unserer Website https://www.smc.eu herunterladen.

Bestellschlüssel Mehrfachanschlussplatte

Beispiel (JJ5SY3-L10SFN-□)

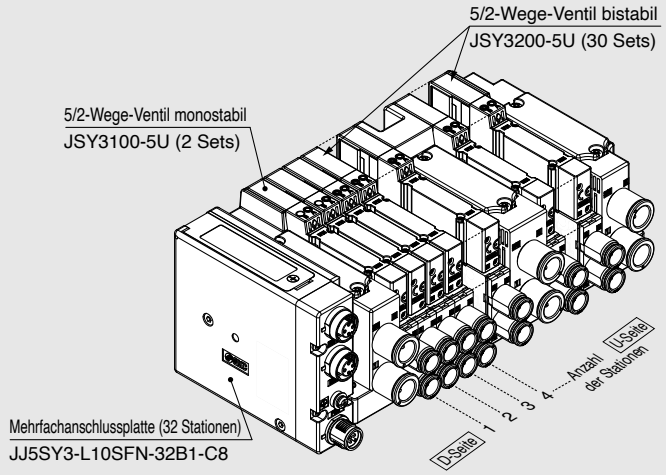

JJ5SY3-L10SFN-32B1-C8 ··· 1 Set (Bestell-Nr. Mehrfachanschlussplatte mit 32-Stationen)
∗ JSY3100-5U ····· 2 Sets (Bestell-Nr. 5/2-Wege monostabil)
∗ JSY3200-5U ····· 30 Sets (Bestell-Nr. 5/2-Wege bistabil)
(*) gibt an, dass das Ventil montiert wird.
Setzen Sie (*) vor die Bestell-Nr. des Ventils usw.

· Für die Nummerierung der Ventilanordnung wird das Ventil, das der D-Seite am nächsten ist, als 1. Station betrachtet.
· Geben Sie unter der Bestell-Nr. der Mehrfachanschlussplatte die zu montierenden Ventile beginnend bei der 1. Station an, wie in der Abbildung oben angezeigt. Zum Bestellen einer komplett montierten Ventilinsel, verwenden Sie ein Ventilinselkonfigurationsformular von SMC.
· Verwenden Sie das Spezifikationsformular für Mehrfachanschlussplatten, um die Einbauposition der Versorgungs-/Entlüftungsblöcke zu bestimmen.
∗ Stationen sind nur in Viererblöcken erhältlich.

Interne Pilotluft

Bestellschlüssel Ventile (mit Befestigungsschraube)

Die Ventilspezifikationen der Mehrfachanschlussplatte finden Sie im Web-Katalog.

Serie JSY3000

JSY 3 1 0 0 □ – 5 U □

❶ ❷ ❸ ❹ ❺ ❻ ❼

● **Flanschversion**

Made to Order **Bestelloptionen (Siehe Web-Katalog für Details.)**

Technische Daten
Externe Pilotluft

❶ Serie

3	JSY3000

❸ Pilotventil-Entlüftungsmethode

0	Individuelle Entlüftung Pilotventil

❹ Technische Daten Spule

Symbol	Technische Daten Spule
—	Standard
T	Mit Energiesparschaltkreis (Ausführung mit Langzeitansteuerung):

∗ Beachten Sie bei der Auswahl des Energiesparschaltkreises die Ansteuerungsdauer.

❺ Nennspannung

5	24 VDC

❷ Funktionsweise

1	5/2-Wege	Monostabil
2		Bistabil
3	5/3-Wege	Mittelstellung geschlossen
4		Mittelstellung offen
5		Mittelstellung druckbeaufschlagt
A	2 x 3/2-Wege	N.C./N.C.
B		N.O./N.O.
C		N.C./N.O.

❻ Betriebsanzeige/Funkenlöschung und Polarität

Symbol	Mit Betriebsanzeige	Schutzbeschal–tung	Bezugspotential an Klemme COM
U	●	●	Bipolar
NZ			Gepolt Negativ COM

∗ Die Option Energiesparschaltkreis ist nur in der Ausführung „NZ“ erhältlich.
∗ Bei der Auswahl einer bipolaren Ausführung müssen Maßnahmen zur Vermeidung von Stoßspannungen getroffen werden. Siehe den **Web-Katalog auf https://www.smc.eu** für Details.

❼ Handhilfsbetätigung

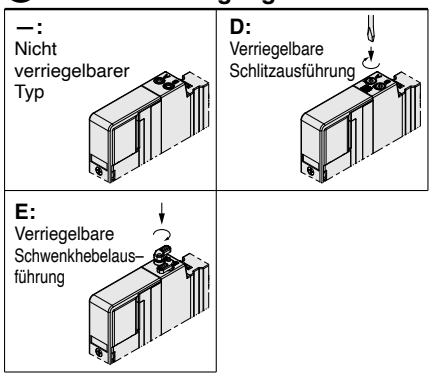
—: Nicht verriegelbarer Typ
D: Verriegelbare Schlitzausführung
E: Verriegelbare Schwenkhebelaus–führung

∗ **Bei separater Bestellung des Ventils ist die Anschlussplattendichtung nicht enthalten.**
Da die Anschlussplattendichtung an der Mehrfachanschlussplatte angebracht ist, bestellen Sie diese separat, wenn sie zu Wartungszwecken benötigt wird.
Weitere Informationen zu den Bestell-Nr. der Anschlussplattendichtung und der Befestigungsschraube finden Sie im **Web-Katalog auf https://www.smc.eu**.

⚠ Achtung

Wenn das Produkt dauerhaft bestromt werden soll, stellen Sie sicher, dass Sie die Ausführung mit Energiesparschaltkreis (Ausführung mit Langzeitansteuerung) wählen.
∗ Details finden Sie unter „Mit Energiesparschaltkreis“ im Abschnitt „Produktspezifische Sicherheitshinweise“ des **Web-Katalogs der Ausführung mit interner Verdrahtung der Serie JSY auf https://www.smc.eu.**

⚠ Schutzklasse
Klasse III (Kennzeichnung: ⟨III⟩)

Ausführung 10/ Anschluss seitlich
EX260/Mehrfachanschlussplatte für 64 Stationen

Abmessungen: Serie JSY3000-L

JJ5SY3-L10S□N - [Anzahl der Stationen] [U/D/B]□□ - [C4/C6/C8](D)

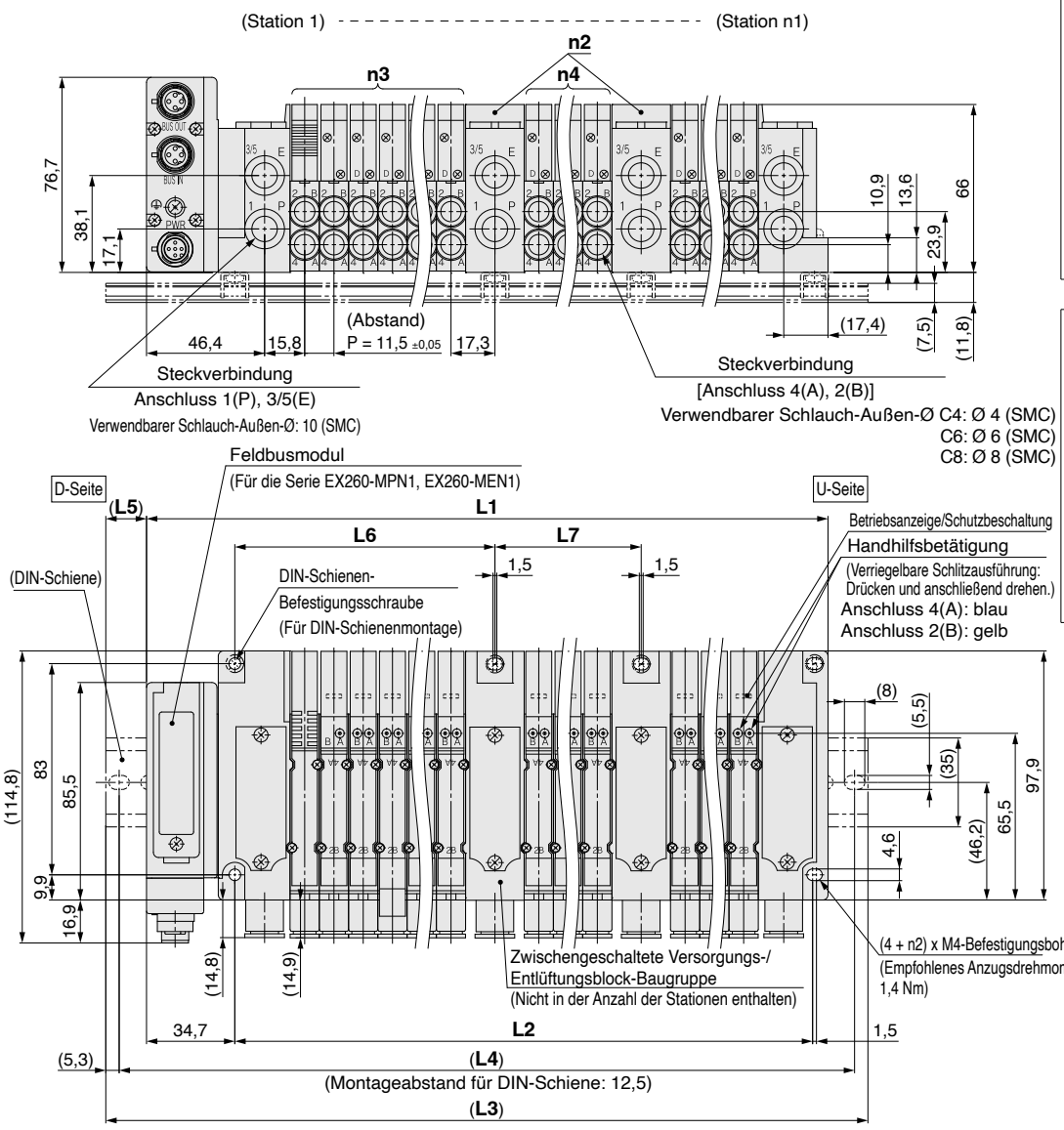

Für die Serie **EX260-MEC1**

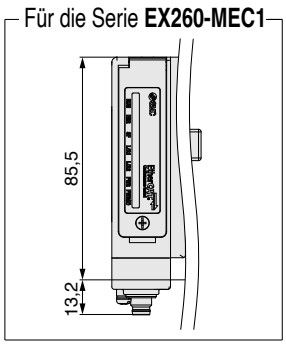

Für die Serie **EX260-MIL1**

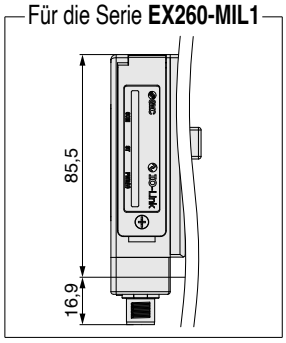

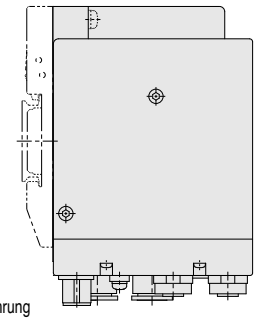

Formeln für die Berechnung von Abmessungen

L1 = 11,5 x n1 + 23 x n2 + 83,8
L2 = 11,5 x n1 + 23 x n2 + 43,1
M = L1 / 12,5 + 1 Auf die nächste ganze Zahl abrunden.
L3 = 12,5 x M + 23
L4 = L3 – 10,5
L5 = (L3 – L1) / 2 Auf die nächste ganze Zahl aufrunden.
L6 = 11,5 x n3 + 33,2
L7 = 11,5 x n4 + 23

n1: Anzahl der Ventilstationen JSY3000 (Viererblöcke erweiterbar)
n2: Anzahl der zwischengeschalteten Versorgungs-/Entlüftungsblocks
n3: Stationen von der D-Seite bis zum ersten zwischengeschalteten Versorgungs-/Entlüftungsblock
n4: Stationen zwischen den zwischengeschalteten Versorgungs-/Entlüftungsblocks

* Diese Abbildungen zeigen die Serie JJ5SY3-L10SFN-□B2-C8.
* Siehe **Web-Katalog auf https://www.smc.eu** für die Abmessungen der externen Vorsteuerung und des Schalldämpfers.

⚠Achtung

Die Breite der Mehrfachanschlussplatten kann aufgrund von Toleranzen leicht variieren.
Da die Mehrfachanschlussplatte aus einer Kombination von Anschlussblöcken besteht, kann es aufgrund von Toleranzen zu leichten Abweichungen zwischen den tatsächlichen Abstandsmaßen der Befestigungsbohrungen, die zur Befestigung der Mehrfachanschlussplatte verwendet werden, und den im Katalog angegebenen Werten kommen.

L: Abmessungen Wenn der zwischengeschaltete Versorgungs-/Entlüftungsblock den Wert „n2 = 0“ hat[*1] n1: Stationen

L \ n1	4	8	12	16	20	24	28	32	36	40	44	48	52	56	60	64
L1	129,8	175,8	221,8	267,8	313,8	359,8	405,8	451,8	497,8	543,8	589,8	635,8	681,8	727,8	773,8	819,8
L2	89,1	135,1	181,1	227,1	273,1	319,1	365,1	411,1	457,1	503,1	549,1	595,1	641,1	687,1	733,1	779,1
L3	160,5	210,5	248	298	348	385,5	435,5	485,5	523	573	623	660,5	710,5	760,5	798	848
L4	150	200	237,5	287,5	337,5	375	425	475	512,5	562,5	612,5	650	700	750	787,5	837,5
L5	16	18	14	16	18	13	15	17	13	15	17	13	15	17	13	15

*1 Wenn die Anzahl der zwischengeschalteten Versorgungs-/Entlüftungsblocks den Wert „n2 = 1 bis 6“, berechnen Sie die entsprechenden Abmessungen mit den verschiedenen Formeln zur Berechnung der Abmessungen oben.

Serie EX260
Feldbusmodul

Bestellschlüssel Feldbussystem

EX260 – M PN1

Kommunikationsprotokoll

Symbol	Protokoll	Ausgang	Steckverbinder Kommunikation	Spannungsversorgungsanschluss	Symbol der Mehrfachanschlussplatte	Verwendbare Mehrfachanschlussplatte
PN1	PROFINET	Für Mehrfachanschlussplatte mit 64 Stationen	M12	M12	F	JSY3000-L (Spezifikation mit 64 Stationen)
EN1	EtherNet/IP™		M12	M12	E	
EC1	EtherCAT		M8	M8	D	
IL1	IO-Link		M12		K	

Technische Daten

Allgemeine Technische Daten für alle Feldbusmodule

Spannungsversorgung für Steuerung	**Versorgungsspannung**	24 VDC +20 %, -15 %
	Interne Stromaufnahme	Max. 100 mA*1
Spannungsversorgung für Ausgang*2	**Versorgungsspannung**	24 VDC +20 %, -15 %
	Max. Versorgungsstrom	3 A
	Spannungsabfall bei Ventilversorgung	Max. 1,2 V (bei 24 VDC)
Beständigkeit gegen Umwelteinflüsse	**Schutzart (gemäß IEC 60529)**	IP67
	Betriebstemperaturbereich	-10 bis +50 °C
	Luftfeuchtigkeitsbereich	35 bis 85 % rel. Luftfeuchtigkeit (keine Kondensation)
	Prüfspannung	500 VAC über 1 Minute zwischen externen Klemmen und Funktionserde (FE)
	Isolationswiderstand	500 VDC, 10 MΩ oder mehr zwischen externalen Klemmen und Funktionserde (FE)
Standard		CE/UKCA-Kennzeichnung
Gewicht		200 g

*1 Max. 150 mA für die Serie EX260-MPN1
*2 Spannungsversorgung des Feldbusmoduls. Spannung entsprechend der Ausführung des verwendeten Magnetventils zuführen.

Technische Daten Feldbusmodul nach Modell

Modell		EX260-MPN1
Verwendbares System	**Protokoll**	PROFINET*1
	Konfigurationsdatei*2	GSD-Datei
Verwendbare Funktionen		MRP-Funktion, MRPD-Funktion, Fast-Startup-Funktion, Shared-Device-Funktion, Systemredundanz-Funktion S2, PROFIenergy-Funktion, Konformitätsklasse C, „NET Load"-Klasse 3
Übertragungsgeschwindigkeit		100 Mbps
Steckverbinder Kommunikation		M12
Ausgang	**Anzahl der Ausgänge**	Max. 128 Ausgänge
	Last	Magnetventil mit Schutzbeschaltung 24 VDC, max. 0,4 W (SMC)
Zubehör	**Befestigungsschraube**	Innensechskantschraube M3 x 30 (2 Stk.)
	Dichtungskappe (für M12-Buchse)	EX9-AWTS (1 Stk.)

Modell		EX260-MEC1
Verwendbares System	**Protokoll**	EtherCAT*1
	Konfigurationsdatei*2	ESI-Datei
Verwendbare Funktionen		CoE, FoE, DC synchron
Übertragungsgeschwindigkeit		100 Mbps
Steckverbinder Kommunikation		M8
Ausgang	**Anzahl der Ausgänge**	Max. 128 Ausgänge
	Last	Magnetventil mit Schutzbeschaltung 24 VDC, max. 0,4 W (SMC)
Zubehör	**Befestigungsschraube**	Innensechskantschraube M3 x 30 (2 Stk.)
	Dichtungskappe (für M8-Buchse)	EX9-AWES (2 Stk.)

Modell		EX260-MEN1
Verwendbares System	**Protokoll**	EtherNet/IP™
	Konfigurationsdatei*2	EDS-Datei
Verwendbare Funktionen		Quickconnect, DLR, Webserver
Übertragungsgeschwindigkeit		100 Mbps
Steckverbinder Kommunikation		M12
Ausgang	**Anzahl der Ausgänge**	Max. 128 Ausgänge
	Last	Magnetventil mit Schutzbeschaltung 24 VDC, max. 0,4 W (SMC)
Zubehör	**Befestigungsschraube**	Innensechskantschraube M3 x 30 (2 Stk.)
	Dichtungskappe (für M12-Buchse)	EX9-AWTS (1 Stk.)

Modell		EX260-MIL1
Verwendbares System	**Protokoll**	IO-Link
	Konfigurationsdatei*2	IODD-Datei
Verwendbare Funktionen		ISDU, Datenspeicherung
Übertragungsgeschwindigkeit		COM3 (230,4 kbit/s)
Steckverbinder Kommunikation		M12
Ausgang	**Anzahl der Ausgänge**	Max. 128 Ausgänge
	Last	Magnetventil mit Schutzbeschaltung 24 VDC, max. 0,4 W (SMC)
Zubehör	**Befestigungsschraube**	Innensechskantschraube M3 x 30 (2 Stk.)

*1 Verwenden Sie für EtherCAT, Ethernet/IP™ und PROFINET ein CAT5-Kommunikationskabel oder höher.
*2 Die Konfigurationsdatei kann von der SMC-Website heruntergeladen werden: https://www.smc.eu

Abmessungen

Ausführung M12-Steckverbinder (Kommunikation)

Für PROFINET

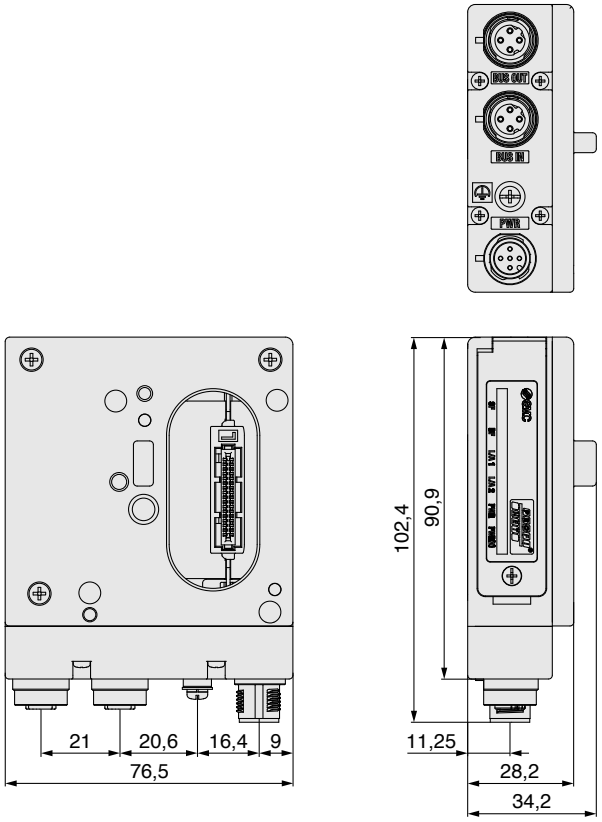

Ausführung M12-Steckverbinder (Kommunikation)

Für EtherNet/IP™

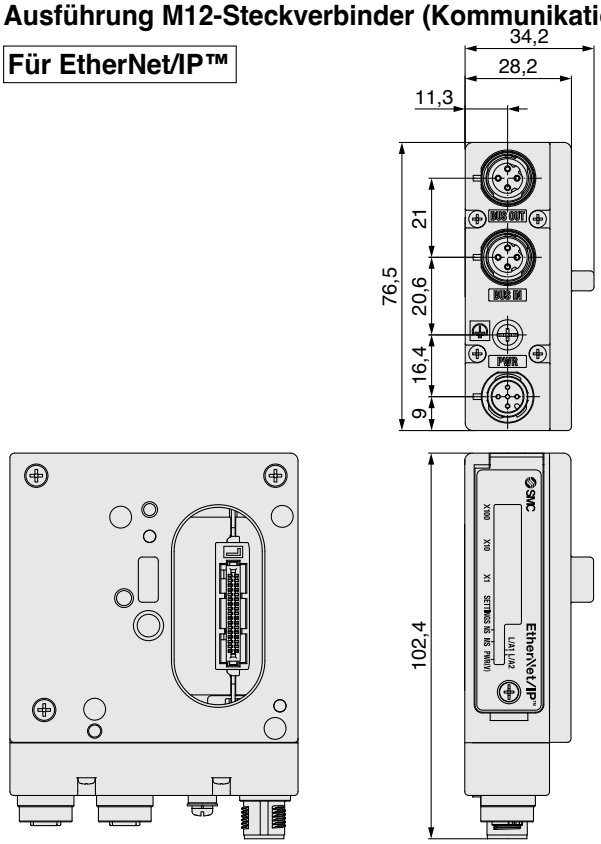

Ausführung M8-Steckverbinder (Kommunikation)

Für EtherCAT

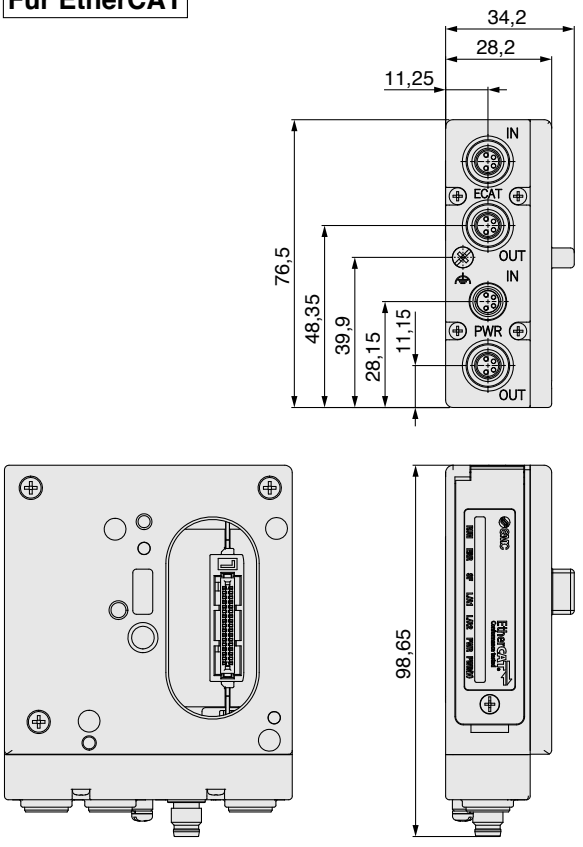

Ausführung M8-Steckverbinder (Kommunikation/Spannungsversorgung)

Für IO-Link

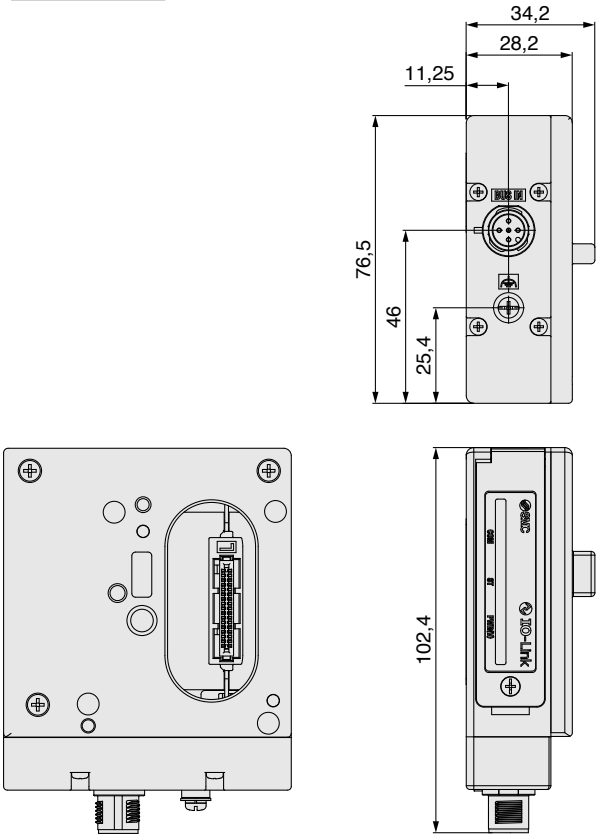

Beschreibung der Module

Für PROFINET

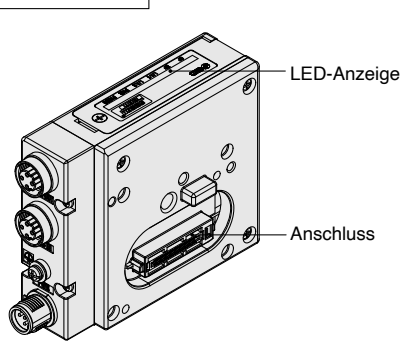

Bestell-Nr.	EX260-MPN1
Protokoll	PROFINET
Steckverbinder Kommunikation (M12) BUS OUT	4-polige Buchse, D-codiert
Steckverbinder Kommunikation (M12) BUS IN	4-polige Buchse, D-codiert
Erdungsanschluss	M3
Spannungsversorgungsanschluss (M12) PWR	4-poliger Stecker, A-codiert

Für EtherNet/IP™

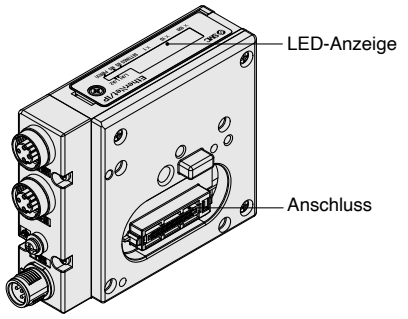

Bestell-Nr.	EX260-MEN1
Protokoll	EtherNet/IP™
Steckverbinder Kommunikation (M12) BUS OUT	4-polige Buchse, D-codiert
Steckverbinder Kommunikation (M12) BUS IN	4-polige Buchse, D-codiert
Erdungsanschluss	M3
Spannungsversorgungsanschluss (M12) PWR	4-poliger Stecker, A-codiert

Für EtherCAT

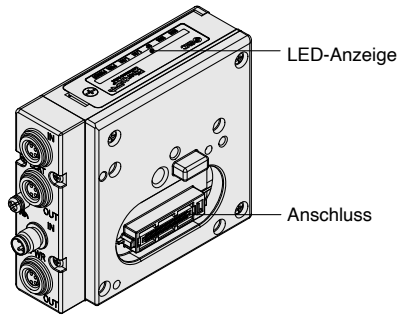

Bestell-Nr.	EX260-MEC1
Protokoll	EtherCAT
Steckverbinder Kommunikation (M8) Port1	4-polige Buchse, A-codiert
Steckverbinder Kommunikation (M8) Port2	4-polige Buchse, A-codiert
Erdungsanschluss	M3
Spannungsversorgungsanschluss (M8) PWR IN	4-poliger Stecker, A-codiert
Spannungsversorgungsanschluss (M8) PWR OUT	4-polige Buchse, A-codiert

Für IO-Link

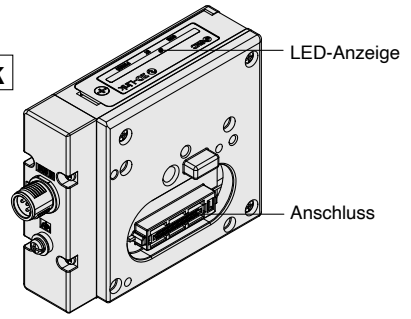

Bestell-Nr.	EX260-MIL1
Protokoll	IO-Link
Kommunikation/ Spannungsversorgungsanschluss (M12)*1	5-poliger Stecker, A-codiert
Erdungsanschluss	M3

*1 Die Kommunikationsleitung, die Spannungsversorgungsleitung für die Steuerung/Sensoren und die Spannungsversorgung der Ventile sind über eine gemeinsame Leitung verbunden.

Statusanzeige

Für PROFINET EX260-MPN1

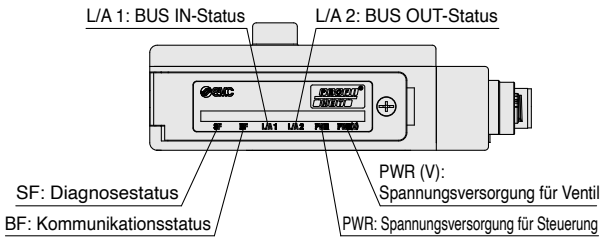

Für EtherNet/IP™ EX260-MEN1

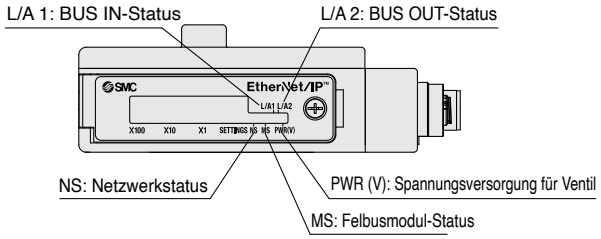

Für EtherCAT EX260-MEC1

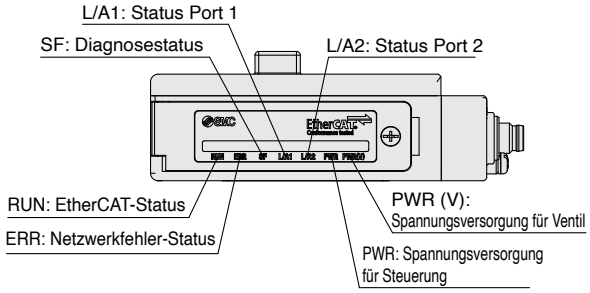

Für IO-Link EX260-MIL1

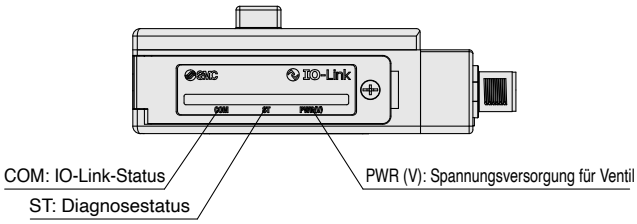

Zubehör

Für Details siehe **Web-Katalog auf https://www.smc.eu** (Serie EX260).

* SMC hat kein passendes EtherCAT Kabel im Sortiment Bestellen Sie ein Kabel von einem Kabelhersteller.

Serie JSY3000-L
Optionen für die Mehrfachanschlussplatte

⚠Achtung

Anzugsdrehmoment für Befestigungsschraube
M2: 0,16 Nm (JSY3000)

* Siehe Seite 9 für Abmessungen.

■Blindplatte

(mit 2 Befestigungsschrauben im Lieferumfang)

Dient z.B. als Platzhalter für Ventile, welche zu einem späteren Zeitpunkt hinzugefügt werden müssen.

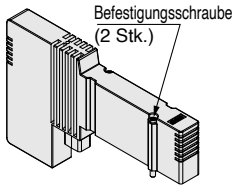

JSY31M-26P-1A

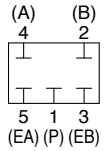

Pneumatiksymbol

JSY 3 1M – 26P – 1A

Serie

3	JSY3000

Individuelle Versorgung

[Mit einer Dichtung für Steckverbinder, einer Plattendichtung und zwei Befestigungsschrauben im Lieferumfang]

Die individuelle Versorgung dient als Versorgungsanschluss bei Verwendung der Mehrfachanschlussplatte mit verschiedenen Drücken.

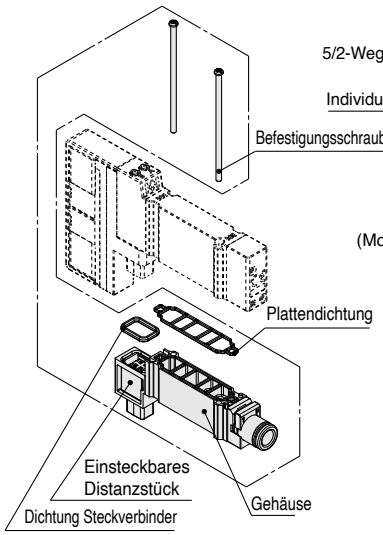

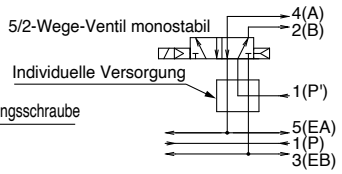

Pneumatiksymbol

(Montagebeispiel für ein monostabiles 5/2-Wege-Ventil)

Bestell-Nr. der Befestigungsschraube (für Reparaturen)

JSY3000: JSY31V-23-2A (2 Stk.)

JSY 3 1M – 38 P – 1A – C6

Ausführung

38	Individuelle Versorgung
39	Individuelle Entlüftung

Serie

3	JSY3000

Anschlussgröße (Steckverbindungen)

Symbol	Anschluss P, E	JSY3000
C6	Ø 6 Steckverbindung	●

Individuelle Entlüftung

[Mit einer Dichtung für Steckverbinder, einer Plattendichtung und zwei Befestigungsschrauben im Lieferumfang]

Wenn die Ventilentlüftung aufgrund der Konfiguration benachbarte Stationen beeinflusst, kann mit diesem Zwischenstück das Ventil individuell entlüftet werden.

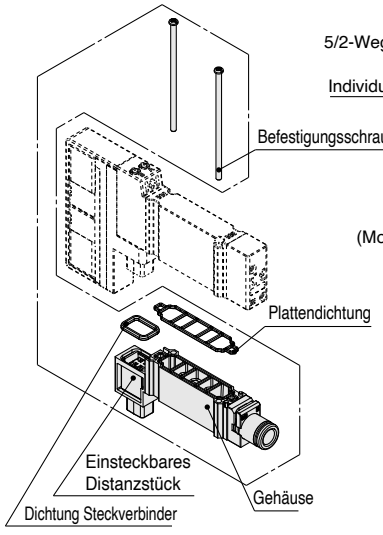

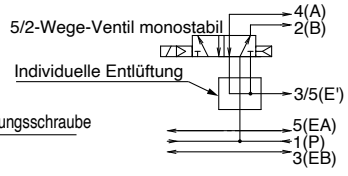

Pneumatiksymbol

(Montagebeispiel für ein monostabiles 5/2-Wege-Ventil)

Bestell-Nr. der Befestigungsschraube (für Reparaturen)

JSY3000: JSY31V-23-2A (2 Stk.)

■ SUP-/EXH-Abtrenndichtung

[SUP-Abtrenndichtung]

Das Einsetzen einer SUP-Abtrenndichtung in den Druckversorgungskanal einer Mehrfachanschlussplatte kann die Verwendung von 2 verschiedenen Drücken (Hoch- und Niederdruck) in 1 Mehrfachanschlussplatte ermöglichen.

[EXH-Abtrenndichtung]

Die Entlüftung eines Ventils kann durch Anbringen einer EXH-Abtrenndichtung im Abluftkanal einer Mehrfachanschlussplatte getrennt werden, so dass andere Ventile nicht beeinträchtigt werden. Sie kann auch für Mehrfachanschlussplatten verwendet werden, die mit Überdruck und mit Vakuum kombiniert betrieben werden. (Zum Verschließen von EA und EB auf beiden Seiten der Entlüftung sind 2 Stück erforderlich.)

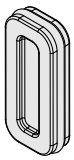

Serie	SUP-Abtrenndichtung	EXH-Abtrenndichtung
JSY3000	JSY31M-40P-1A	JSY31M-40P-2A

■ Kennzeichnung der Abtrenndichtungen

Diese Kennzeichnungen werden verwendet um anzuzeigen auf welcher Station der Mehrfachanschlussplatte die SUP-/EXH-Abtrenndichtungen montiert wurden. (je 3 Schilder)

Kennzeichnung P-/R-Abtrenndichtung

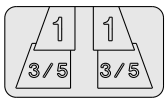

Kennzeichnung SUP-Abtrenndichtung

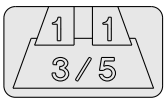

Kennzeichnung EXH-Abtrenndichtung

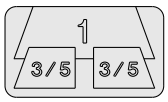

Serie	Bestell-Nr.
JSY3000	SJ3000-155-1A

⚠ Achtung

The Mehrfachanschlussplatte kann nicht kundenseitig demontiert werden. Geben Sie den Montageort des zwischengeschalteten Versorgungs-/Entlüftungsblocks auf dem Spezifikationsformular für Mehrfachanschlussplatten an.

∗ Wenn Sie eine Abtrenndichtung mit der Mehrfachanschlussplatte bestellen und dies auf dem Spezifikationsformular angeben, wird die Kennzeichnung bei Lieferung an der betreffenden Position angebracht sein.

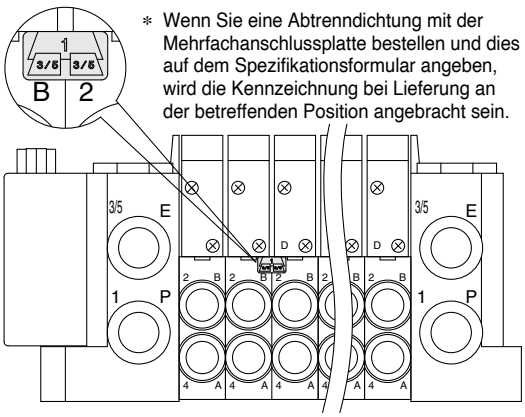

■ Zwischengeschaltete Versorgungs-/Entlüftungsblock-Baugruppe

JSY31M – 125P – 1A □ – C10 □

Montage

—	Direktmontage
D0	DIN-Schienenmontage (ohne DIN-Schiene)

Ausführung mit Pilotluft und Schalldämpfer

Symbol	Pilottyp		Eingebauter Schalldämpfer
	Intern	Extern (Sonderoptionen)	
—	●	–	–
S	●	–	●
R	–	●	–

P, E Anschlussgröße (Steckverbindungen)

Symbol	Anschluss P, E	**JSY3000**
C10	Ø 10-Steckverbindung	●

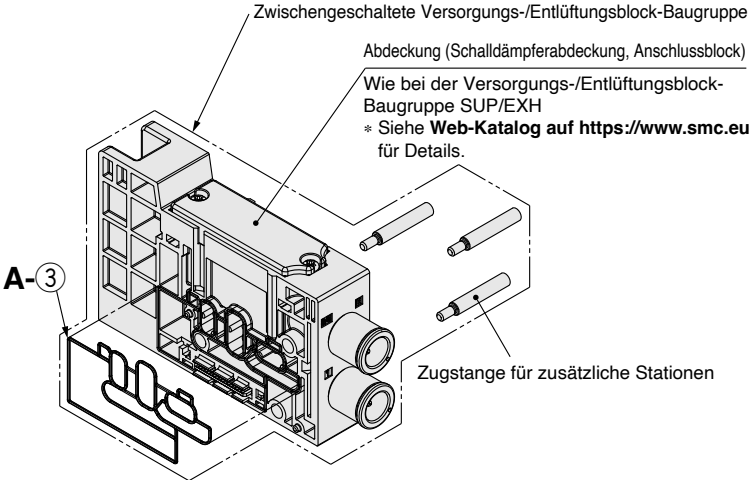

Zubehör für den zwischengeschalteten Versorgungs-/Entlüftungsblock und die Anzahl der Zubehörteile

Zubehör	Menge
Zugstange für zusätzliche Stationen	3 Stk.
A-❸ Mehrfachanschlussplatten-Dichtung	1 Stk.

∗ Dichtung ist montiert.

Befestigungsklammer

Serie	Bestell-Nr.
JSY3000	SY30M-15-1A

⚠ Achtung

The Mehrfachanschlussplatte kann nicht kundenseitig demontiert werden. Geben Sie den Montageort des zwischengeschalteten Versorgungs-/Entlüftungsblocks auf dem Spezifikationsformular für Mehrfachanschlussplatten an.

■ **Schalldämpfer (Steckverbindungs-Ausführung)**

Dieser Schalldämpfer kann direkt in den Anschluss 3/5 (E: EXH) der Mehrfachanschlussplatte montiert werden.

* Wird mit dem Produkt geliefert

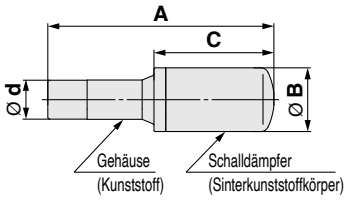

Serie (Ø **d**)	Modell	Effektiver Querschnitt	**A**	**B**	**C**
Für JSY3000 (Ø 10)	**AN20-C10**	30 mm²	57,5	16,5	30,5

Abmessungen

■ Blindplatte

Serie JSY3000

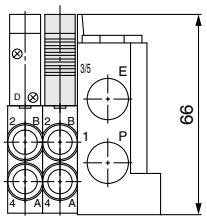

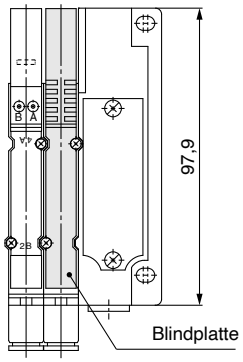

IndividuelleVersorgung/ Entlüftung

Serie JSY3000

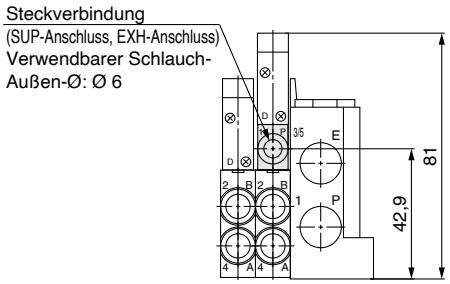

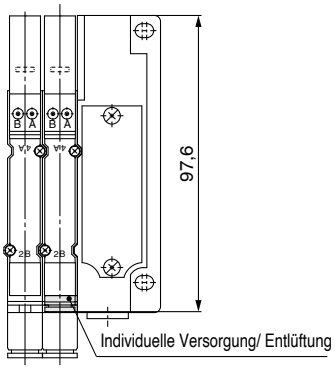

■ **Markenzeichen**

EtherCAT®ist eine registrierte Handelsmarke und patentierte Technologie, unter Lizenz der Beckhoff Automation GmbH, Deutschland.

⚠ Sicherheitsvorschriften

Diese Sicherheitsvorschriften sollen vor gefährlichen Situationen und/oder Sachschäden schützen. In diesen Hinweisen wird die potenzielle Gefahrenstufe mit den Kennzeichnungen **„Achtung“**, **„Warnung“** oder **„Gefahr“** bezeichnet. Diese wichtigen Sicherheitshinweise müssen zusammen mit internationalen Sicherheitsstandards (ISO/IEC) [1] und anderen Sicherheitsvorschriften beachtet werden.

⚠ **Gefahr:**	**Gefahr** verweist auf eine Gefährdung mit hohem Risiko, die schwere Verletzungen oder den Tod zur Folge hat, wenn sie nicht verhindert wird.
⚠ **Warnung:**	**Warnung** verweist auf eine Gefährdung mit mittlerem Risiko, die schwere Verletzungen oder den Tod zur Folge haben kann, wenn sie nicht verhindert wird.
⚠ **Achtung:**	**Achtung** verweist auf eine Gefährdung mit geringem Risiko, die leichte bis mittelschwere Verletzungen zur Folge haben kann, wenn sie nicht verhindert wird.

1) ISO 4414: Pneumatische Fluidtechnik – Allgemeine Regeln und sicherheitstechnische Anforderungen an Pneumatikanlagen und deren Bauteile
ISO 4413: Fluidtechnik – Allgemeine Regeln und sicherheitstechnische Anforderungen an Hydraulikanlagen und deren Bauteile
IEC 60204-1: Sicherheit von Maschinen – Elektrische Ausrüstung von Maschinen (Teil 1: Allgemeine Anforderungen)
ISO 10218-1: Roboter und Robotereinrichtungen – Sicherheitsanforderungen für Industrieroboter – Teil 1: Roboter.
usw.

⚠ Warnung

1. Verantwortlich für die Kompatibilität bzw. Eignung des Produkts ist die Person, die das System erstellt oder dessen technische Daten festlegt.
Da das hier beschriebene Produkt unter verschiedenen Betriebsbedingungen eingesetzt wird, darf die Entscheidung über dessen Eignung für einen bestimmten Anwendungsfall erst nach genauer Analyse und/oder Tests erfolgen, mit denen die Erfüllung der spezifischen Anforderungen überprüft wird.
Die Erfüllung der zu erwartenden Leistung sowie die Gewährleistung der Sicherheit liegen in der Verantwortung der Person, die die Systemkompatibilität festgestellt hat.
Diese Person muss anhand der neuesten Kataloginformation ständig die Eignung aller Produktdaten überprüfen und dabei im Zuge der Systemkonfiguration alle Möglichkeiten eines Geräteausfalls ausreichend berücksichtigen.

2. Maschinen und Anlagen dürfen nur von entsprechend geschultem Personal betrieben werden.
Das hier beschriebene Produkt kann bei unsachgemäßer Handhabung gefährlich sein.
Montage-, Inbetriebnahme- und Reparaturarbeiten an Maschinen und Anlagen, einschließlich der Produkte von SMC, dürfen nur von entsprechend geschultem und erfahrenem Personal vorgenommen werden.

3. Wartungsarbeiten an Maschinen und Anlagen oder der Ausbau einzelner Komponenten dürfen erst dann vorgenommen werden, wenn die Sicherheit gewährleistet ist.
Inspektions- und Wartungsarbeiten an Maschinen und Anlagen dürfen erst dann ausgeführt werden, wenn alle Maßnahmen überprüft wurden, die ein Herunterfallen oder unvorhergesehene Bewegungen des angetriebenen Objekts verhindern.
Vor dem Ausbau des Produkts müssen vorher alle oben genannten Sicherheitsmaßnahmen ausgeführt und die Stromversorgung abgetrennt werden.
Außerdem müssen die speziellen Vorsichtsmaßnahmen für alle entsprechenden Teile sorgfältig gelesen und verstanden worden sein.
Vor dem erneuten Start der Maschine bzw. Anlage sind Maßnahmen zu treffen, um unvorhergesehene Bewegungen des Produkts oder Fehlfunktionen zu verhindern.

4. Unsere Produkte können nicht außerhalb ihrer technischen Daten verwendet werden.
Unsere Produkte sind nicht für die Verwendung unter den folgenden Bedingungen oder Umgebungen entwickelt, konzipiert bzw. hergestellt worden.
Bei Verwendung unter solchen Bedingungen oder in solchen Umgebungen erlischt die Gewährleistung.
1. Einsatz- bzw. Umgebungsbedingungen außerhalb der angegebenen technischen Daten oder Nutzung des Produktes im Freien oder unter direkter Sonneneinstrahlung.
2. Verwendung für Kernkraftwerke, Eisenbahnen, Luftfahrt, Raumfahrtausrüstung, Schiffe, Fahrzeuge, militärische Anwendungen, Ausrüstungen, die das Leben, die körperliche Unversehrtheit und das Eigentum von Menschen betreffen, Treibstoffausrüstungen, Unterhaltungsausrüstungen, Notabschaltkreise, Presskupplungen, Bremskreise, Sicherheitsausrüstungen usw. sowie für Anwendungen, die nicht den technischen Daten von Katalogen und Betriebsanleitungen entsprechen.
3. Verwendung für Verriegelungsschaltungen, außer für die Verwendung mit doppelter Verriegelung, wie z. B. die Installation einer mechanischen Schutzfunktion im Falle eines Ausfalls. Bitte überprüfen Sie das Produkt regelmäßig, um sicherzustellen, dass es ordnungsgemäß funktioniert.

⚠ Achtung

Wir entwickeln, konstruieren und fertigen unsere Produkte für den Einsatz in automatischen Steuerungssystemen für den friedlichen Einsatz in der Fertigungsindustrie.
Die Verwendung in nicht-verarbeitenden Industrien ist nicht abgedeckt.
Die von uns hergestellten und verkauften Produkte können nicht für die in den Messvorschriften genannten Transaktionen oder Zertifizierungen verwendet werden.
Nach den neuen Messvorschriften dürfen in Japan ausschließlich SI-Einheiten verwendet werden.

Einhaltung von Vorschriften

Das Produkt unterliegt den folgenden Bestimmungen zur „Einhaltung von Vorschriften“.
Lesen Sie diese Punkte durch und erklären Sie Ihr Einverständnis, bevor Sie das Produkt verwenden.

Einhaltung von Vorschriften

1. Die Verwendung von SMC-Produkten in Fertigungsmaschinen von Herstellern von Massenvernichtungswaffen oder sonstigen Waffen ist strengstens untersagt.
2. Der Export von SMC-Produkten oder -Technologie von einem Land in ein anderes hat nach den geltenden Sicherheitsvorschriften und -normen der an der Transaktion beteiligten Länder zu erfolgen. Vor dem internationalen Versand eines jeglichen SMC-Produkts ist sicherzustellen, dass alle nationalen Vorschriften in Bezug auf den Export bekannt sind und befolgt werden.

SMC Corporation (Europe)

Austria	+43 (0)2262622800	www.smc.at	office@smc.at
Belgium	+32 (0)33551464	www.smc.be	info@smc.be
Bulgaria	+359 (0)2807670	www.smc.bg	office@smc.bg
Croatia	+385 (0)13707288	www.smc.hr	office@smc.hr
Czech Republic	+420 541424611	www.smc.cz	office@smc.cz
Denmark	+45 70252900	www.smcdk.com	smc@smcdk.com
Estonia	+372 651 0370	www.smcee.ee	info@smcee.ee
Finland	+358 207513513	www.smc.fi	smcfi@smc.fi
France	+33 (0)164761000	www.smc-france.fr	supportclient@smc-france.fr
Germany	+49 (0)61034020	www.smc.de	info@smc.de
Greece	+30 210 2717265	www.smchellas.gr	sales@smchellas.gr
Hungary	+36 23513000	www.smc.hu	office@smc.hu
Ireland	+353 (0)14039000	www.smcautomation.ie	sales@smcautomation.ie
Italy	+39 03990691	www.smcitalia.it	mailbox@smcitalia.it
Latvia	+371 67817700	www.smc.lv	info@smc.lv
Lithuania	+370 5 2308118	www.smclt.lt	info@smclt.lt
Netherlands	+31 (0)205318888	www.smc.nl	info@smc.nl
Norway	+47 67129020	www.smc-norge.no	post@smc-norge.no
Poland	+48 222119600	www.smc.pl	sales@smc.pl
Portugal	+351 214724500	www.smc.eu	apoioclientept@smc.smces.es
Romania	+40 213205111	www.smcromania.ro	smcromania@smcromania.ro
Russia	+7 (812)3036600	www.smc.eu	sales@smcru.com
Slovakia	+421 (0)413213212	www.smc.sk	office@smc.sk
Slovenia	+386 (0)73885412	www.smc.si	office@smc.si
Spain	+34 945184100	www.smc.eu	post@smc.smces.es
Sweden	+46 (0)86031240	www.smc.nu	smc@smc.nu
Switzerland	+41 (0)523963131	www.smc.ch	info@smc.ch
Turkey	+90 212 489 0 440	www.smcturkey.com.tr	info@smcturkey.com.tr
UK	+44 (0)845 121 5122	www.smc.uk	sales@smc.uk
South Africa	+27 10 900 1233	www.smcza.co.za	zasales@smcza.co.za

Printing BX 00 Printed in Spain

Die Angaben können ohne vorherige Ankündigung, und ohne dass dem Hersteller daraus eine Verpflichtung entsteht, geändert werden.