Serie mit optimierten Komponenten

Längere Lebensdauer des Zylinders

Neu

RoHS

Die Optimierung ermöglicht eine mindestens 4-mal längere Lebensdauer

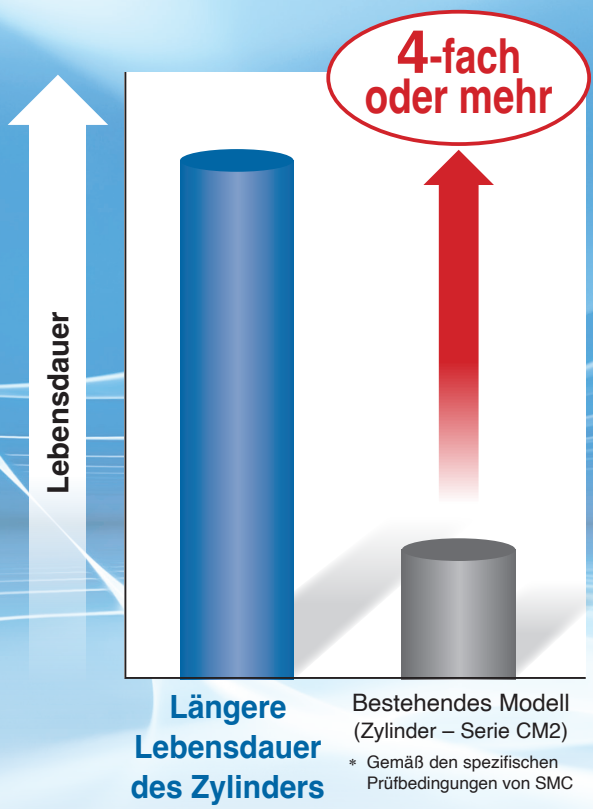

- **Längere Wartungsintervalle möglich**



- **Spezifikationen und Abmessungen entsprechen der bestehenden Serie CM2 Zylinder**

Serie mit optimierten Komponenten

Diese Sonderspezifikation bietet im Vergleich zu Standardprodukten eine längere Lebensdauer

Variantenübersicht

Serie	Funktionsweise	Modell	Kolben-Ø				Dämpfung	Standardhub
			20	25	32	40		
Zylinder Serie CM2 	Doppeltwirkend, Standardkolbenstange	**CM2-XB24**	●	●	●	●	Elastisch	25 bis 300

CM2-XB24

SMC

CAT.EUS20-286A-DE

Serie mit optimierten Komponenten

Doppeltwirkende Zylinder mit längerer Lebensdauer, einseitige Kolbenstange

CM2-XB24

Ø 20, Ø 25, Ø 32, Ø 40

RoHS

Bestellschlüssel

	CM2	B	40		–	150		Z1	–			–	XB24			
Mit Signalgeber	CDM2	B	40		–	150		Z1	–			–	M9BW		–	XB24
		❶	❷	❸		❹	❺			❻	❼		❽	❾		

Mit Signalgeber
(Eingebauter Magnet)

Längere Lebensdauer des Zylinders

❶ Montage

B	Grundausführung (doppelseitiger Zentrierzapfen)
L	Fußbefestigung
F	Flansch vorne
G	Flansch hinten
C	Schwenkbefestigung
D	Gabelbefestigung
U	Kolbenstangenzapfen
T	Schwenklager hinten
E	Integrierter Gabelkopf
V	Integrierter Gabelkopf (90°)
BZ	Gewinde vorne/ Grundausführung
FZ	Flansch, Gewinde vorne, Luftanschluss hinten
UZ	Schwenklager, Gewinde vorne, Luftanschluss hinten

❷ Kolben-Ø

20	20 mm
25	25 mm
32	32 mm
40	40 mm

❸ Anschlussgewinde

—	Rc
TN	NPT
TF	G

❹ Zylinderhub [mm]

Siehe Seite 2 für Angaben zum Standardhub.

❺ Kolbenstangengewinde

—	Kolbenstangenende mit Außengewinde
F	Kolbenstangenende mit Innengewinde

❻ Gegenlager

—	Ohne Befestigungselement
N	Gegenlager

* **Nur für die Montagearten „C“, „T“, „U“, „E“, „V“, und „UZ“**
* Das Gegenlager wird im unmontierten Zustand mit dem Produkt geliefert.

❼ Befestigung am Kolbenstangenende

—	Ohne Befestigungselement	**W**	Gabelkopf
V	Gelenkkopf	**Q**	Kolbenstangenende

* Für das Kolbenstangenende mit Innengewinde ist kein Befestigungselement vorgesehen.
* Der Gelenkkopf wird ohne Bolzen für Gabelgelenk geliefert.
* Das Befestigungselement am Kolbenstangenende wird im nicht montierten Zustand mit dem Produkt geliefert.

❽ Signalgeber

—	Ohne Signalgeber

* Für verwendbare Signalgeber siehe nachstehende Tabelle.

❾ Anzahl der Signalgeber

—	2
S	1
n	n

* **Auf Seite 2 finden Sie ein Bestellbeispiel für die Zylinder-Baugruppe.**

Verwendbare Signalgeber/Weitere Informationen zu Signalgebern finden Sie im **Katalog unter https://www.smc.eu**.

Ausführung	Sonderfunktion	Elektrischer Anschluss	Betriebsanzeige	Verdrahtung (Ausgang)	Lastspannung DC	Lastspannung AC	Signalgebermodell Senkrecht	Signalgebermodell Axial	Anschlusskabellänge [m] 0,5 (—)	1 (M)	3 (L)	5 (Z)	Ohne (N)	Vorverdrahteter Stecker	Verwendbare Last	
Elektronischer Signalgeber	— —	Eingegossenes Kabel	Ja	3-Draht (NPN)	5 V, 12 V	—	**M9NV**	**M9N**	●	●	●	○	—	○	IC-Steuerung	Relais, PLC
				3-Draht (PNP)			**M9PV**	**M9P**	●	●	●	○	—	○		
				2-Draht	12 V		**M9BV**	**M9B**	●	●	●	○	—	○	—	
		Anschluss					—	**H7C**	●	—	●	●	●	—		
	Diagnoseanzeige (2-farbige Anzeige)	Eingegossenes Kabel		3-Draht (NPN)	5 V, 12 V		**M9NWV**	**M9NW**	●	●	●	○	—	○	IC-Steuerung	
				3-Draht (PNP)			**M9PWV**	**M9PW**	●	●	●	○	—	○		
				2-Draht	12 V		**M9BWV**	**M9BW**	●	●	●	○	—	○	—	
	Wasserfest (2-farbige Anzeige)			3-Draht (NPN)	5 V, 12 V		**M9NAV***1	**M9NA***1	○	○	●	○	—	○	IC-Steuerung	
				3-Draht (PNP)			**M9PAV***1	**M9PA***1	○	○	●	○	—	○		
				2-Draht	12 V		**M9BAV***1	**M9BA***1	○	○	●	○	—	○	—	
	Mit Diagnoseausgang (2-farbige Anzeige)			4-Draht (NPN)	5 V, 12 V		—	**H7NF**	●	—	●	○	—	○	IC-Steuerung	
Reed-Schalter	— —	Eingegossenes Kabel	Ja	3-Draht (entspricht NPN)	—	5 V	—	**A96V**	**A96**	●	—	●	—	—	—	IC-Steuerung	—
			Nein	2-Draht	24 V	100 V	12 V	**A93V**	**A93**	●	●	●	●	—	○*2	—	Relais, PLC
						100 V oder weniger		**A90V**	**A90**	●	●	●	●	—	○*2	IC-Steuerung	
			Ja			100 V, 200 V		—	**B54**	●	—	●	●	—	—	—	
			Nein			200 V oder weniger		—	**B64**	●	—	●	—	—	—		
		Anschluss	Ja			—		—	**C73C**	●	—	●	●	●	—	—	
			Nein			24 V oder weniger		—	**C80C**	●	—	●	●	●	—	IC-Steuerung	
		Anschlussleitung	Ja			—		—	**A33A**	—	—	—	—	●	—	—	SPS
						100 V, 200 V		—	**A34A**	—	—	—	—	●	—		Relais, PLC
		DIN-Terminal						—	**A44A**	—	—	—	—	●	—		
	Diagnoseanzeige (2-farbige Anzeige)	Eingegossenes Kabel				—	—	—	**B59W**	●	—	●	—	—	—		

*1 Wasserfeste Signalgeber können auf den o. g. Modellen montiert werden, jedoch kann SMC die Wasserfestigkeit nicht gewährleisten.
Für Umgebungen, die Wasserfestigkeit voraussetzen, wird die Verwendung eines wasserfesten Zylinders empfohlen.
*2 Die verwendete Lastspannung beträgt 24 VDC

* Anschlusskabellänge Optionen: 0,5 m ·····— (Beispiel) M9NW
  1 m ····· M (Beispiel) M9NWM
  3 m ····· L (Beispiel) M9NWL
  5 m ····· Z (Beispiel) M9NWZ
  Keine ····· N (Beispiel) H7CN
* Signalgeber mit der Markierung „○“ werden auf Bestellung gefertigt.
* Geben Sie für die Bestellung der Modelle D-A3□A/A44A ohne Anschlusskabel nicht den Anhang „N“ an.

* Da es auch andere als die oben aufgeführten verwendbaren Signalgeber gibt, finden Sie weitere Informationen im **Katalog auf https://www.smc.eu**.
* Für Einzelheiten zu den Signalgebern mit vorverdrahteten Steckern siehe **Katalog auf https://www.smc.eu**.
* Die Signalgeber D-A9□□/M9□□□ werden im unmontierten Zustand zusammen mit dem Produkt geliefert. (Vor der Lieferung werden nur die Signalgeber-Montagewinkel montiert).

SMC

Doppeltwirkende Zylinder mit längerer Lebensdauer, einseitige Kolbenstange *CM2-XB24*



Symbol

Doppeltwirkend; einseitige Kolbenstange

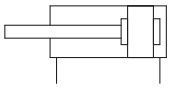

Der Montageabstand und die Form dieses Produkts mit Signalgeber sind die gleichen wie bei der Serie CM2 mit Signalgeber. Nähere Angaben finden Sie im **Katalog auf https://www.smc.eu**.

- Korrekte Signalgeber-Montageposition (Abfrage am Hubende) und Einbauhöhe
- Mindesthub für Signalgebermontage
- Betriebsbereich
- Signalgeber-Montagewinkel/Bestellnr.

⚠ Sicherheitsvorschriften

Beachten Sie die Informationen auf Seite 13, bevor Sie die Produkte einsetzen.

Technische Daten

Kolben-Ø [mm]			20	25	32	40
Ausführung			pneumatisch			
Wirkungsweise			Doppeltwirkend; einseitige Kolbenstange			
Medium			Druckluft			
Prüfdruck			1,5 MPa			
max. Betriebsdruck			1,0 MPa			
min. Betriebsdruck			0,05 MPa			
Umgebungs- und Medientemperatur			Mit Signalgeber: -10 °C bis 70 °C (nicht gefroren) Mit Signalgeber: -10 °C bis 60 °C			
Schmierung			Nicht erforderlich (lebensdauergeschmiert)			
Hubtoleranz∗1			$^{+1,4}_{0}$ mm			
Kolbengeschwindigkeit			50 bis 750 mm/s			
Dämpfung			Elastische Dämpfung			
Zulässige kinetische Energie	**Elastische Dämpfung**	**Außengewinde**	0,27 J	0,4 J	0,65 J	1,2 J
		Innengewinde	0,11 J	0,18 J	0,29 J	0,52 J

∗1 Der Wert für die Abweichung der Dämpfscheibe ist nicht enthalten.
∗ Betreiben Sie den Zylinder mit der zulässigen kinetischen Energie.
∗ Für Angaben zur zulässigen Querbelastung des Kolbenstangenendes siehe „Typenauswahl der Druckluftzylinder“ im **Katalog auf https://www.smc.eu**.

Standardhübe

Kolben-Ø [mm]	Standardhub [mm]∗1	max. herstellbarer Hub [mm]
20	25, 50, 75, 100, 125, 150, 200, 250, 300	1000
25		
32		
40		

∗1 Oben nicht genannte Zwischenhübe werden auf Bestellung produziert. Es können Zwischenhübe in 1-mm-Schritten hergestellt werden (Distanzstücke werden nicht verwendet).
∗ Die verwendbaren Hübe müssen auf die Anwendung abgestimmt werden. Für nähere Angaben siehe „Typenauswahl für Druckluftzylinder“ im **Katalog auf https://www.smc.eu**. Darüber hinaus ist es möglich, dass Produkte, die den Standardhub überschreiten, aufgrund von äußeren Einflüssen die Spezifikationen nicht erfüllen.

Option: Bestellbeispiel für die Zylinder-Baugruppe

Zylindermodell: CDM2C20-50Z1-NV-M9BW-XB24

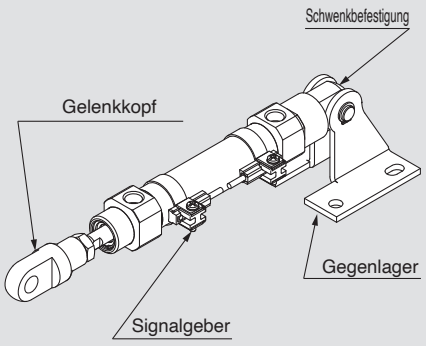

Montage C: Schwenkbefestigung
Gegenlager N: Ja
Befestigungselement am Kolbenstangenende V: Gelenkkopf
Signalgeber D-M9BW: 2 Stk.

∗ Gegenlager, Gelenkkopf und Signalgeber werden zusammen mit dem Produkt geliefert, sind jedoch nicht montiert.

∗ Das Gegenlager ist nur für die Montagearten „C“, „T“, „U“, „E“, „V“, und „UZ“ verfügbar.
∗ Für das Kolbenstangenende mit Innengewinde ist kein Befestigungselement vorgesehen.

Die zulässige kinetische Energie, die zulässigen Lasten am Kolbenstangenende, die Nennkraft und das Gewicht entsprechen denen der Druckluftzylinder der Serie CM2. Nähere Angaben finden Sie im Katalog auf https://www.smc.eu.

Montage und Zubehör

Montage \ Zubehör		Gehäuse	Standard (am Gehäuse montiert)					Standard (mitgeliefert, jedoch nicht montiert)										Option		
			Befestigungsmutter	*1 Kolbenstangenmutter (Außengewinde)	Schwenkbefestigung	Gabelbefestigung	*7 Außenring	Befestigungsmutter	Fußbefestigung	Flansch	Gegenlager	*5 Bolzen für Gegenlager	*5 Bolzen für Gabelbefestigung	Schwenkbefestigung	Befestigungsmutter (für Schwenklager)	Gegenlager 90° (CM2E/CM2V)	Bolzen für *6 Gabelkopf-Gegenlager (CM2E/CM2V)	Gelenkkopf (nur Außengewinde)	*6 Gabelkopf (nur Außengewinde)	Kolbenstangenende
B	Grundausführung (doppelseitiger Zentrierzapfen)	●(1 Stk.)	●(1 Stk.)	●(1 Stk.)	—	—	—	—	—	—	—	—	—	—	—	—	—	●	●	●
L	Fußbefestigung	●(1 Stk.)	●(1 Stk.)*2	●(1 Stk.)	—	—	—	●(1 Stk.)*2	●(2 Stk.)	—	—	—	—	—	—	—	—	●	●	●
F	Flansch vorne	●(1 Stk.)	●(1 Stk.)	●(1 Stk.)	—	—	—	—	—	●(1 Stk.)	—	—	—	—	—	—	—	●	●	●
G	Flansch hinten	●(1 Stk.)	●(1 Stk.)	●(1 Stk.)	—	—	—	—	—	●(1 Stk.)	—	—	—	—	—	—	—	●	●	●
C	Schwenkbefestigung	●(1 Stk.)	— *3	●(1 Stk.)	●(1 Stk.)	—	●(max. 3 Stk.)	— *3	—	—	—	—	—	—	—	—	—	●	●	●
D	Gabelbefestigung	●(1 Stk.)	— *3	●(1 Stk.)	—	●(1 Stk.)	●(max. 3 Stk.)	— *3	—	—	—	—	●(1 Stk.)	—	—	—	—	●	●	●
U	Kolbenstangenzapfen	●(1 Stk.)	— *4	●(1 Stk.)	—	—	—	—	—	—	—	—	—	●(1 Stk.)	●(1 Stk.)	—	—	●	●	●
T	Schwenklager hinten	●(1 Stk.)	— *4	●(1 Stk.)	—	—	—	—	—	—	—	—	—	●(1 Stk.)	●(1 Stk.)	—	—	●	●	●
E	Integrierter Gabelkopf	●(1 Stk.)	— *3	●(1 Stk.)	—	—	—	— *3	—	—	—	—	—	—	—	—	—	●	●	●
V	Integrierter Gabelkopf (90°)	●(1 Stk.)	— *3	●(1 Stk.)	—	—	—	— *3	—	—	—	—	—	—	—	—	—	●	●	●
BZ	Gewinde vorne/Grundausführung	●(1 Stk.)	●(1 Stk.)	●(1 Stk.)	—	—	—	—	—	—	—	—	—	—	—	—	—	●	●	●
FZ	Gewinde vorne/ Kolbenstangenflansch	●(1 Stk.)	●(1 Stk.)	●(1 Stk.)	—	—	—	—	—	●(1 Stk.)	—	—	—	—	—	—	—	●	●	●
UZ	Schwenklager, Gewinde vorne, Luftanschluss hinten	●(1 Stk.)	— *4	●(1 Stk.)	—	—	—	—	—	—	—	—	—	●(1 Stk.)	●(1 Stk.)	—	—	●	●	●

		Standard (am Gehäuse montiert)						Option												
Montage: **C** Gegenlager Option: **N** Schwenkbefestigung + Gegenlager + Bolzen		●(1 Stk.)	— *3	●(1 Stk.)	●(1 Stk.)	—	● (max. 3 Stk.)	— *3	—	—	●(2 Stk.)	●(1 Stk.)	—	—	—	—	—	●	●	●
Montage: **T, U, UZ** Gegenlager Option: **N** Gegenlager + Schwenkbefestigung		●(1 Stk.)	— *4	●(1 Stk.)	—	—	—	— *3	—	—	●(2 Stk.)	—	—	●(1 Stk.)	●(1 Stk.)	—	—	●	●	●
Montage: **E** Gegenlager Option: **N** Integrierter Gabelkopf + Gegenlager + Bolzen		●(1 Stk.)	— *3	●(1 Stk.)	—	—	—	— *3	—	—	—	—	—	—	—	●(1 Stk.)	●(1 Stk.)	●	●	●
Montage: **V** Gegenlager Option: **N** Integrierter Gabelkopf (90°) + Gegenlager + Bolzen		●(1 Stk.)	— *3	●(1 Stk.)	—	—	—	— *3	—	—	—	—	—	—	—	●(1 Stk.)	●(1 Stk.)	●	●	●

*1 Das Kolbenstangenende mit Innengewinde wird ohne Kolbenstangenmutter geliefert.
*2 Zwei Befestigungsmuttern sind im Lieferumfang enthalten.
*3 Der Gabelkopf wird ohne Befestigungsmutter geliefert.
*4 Bei den Montagearten „T“, „U“ und „UZ“ ist eine Schwenklager-Mutter im Lieferumfang enthalten.
*5 Sicherungsringe sind im Lieferumfang enthalten.
*6 Ein Bolzen für Gabelgelenk und Sicherungsringe (Splinte für Ø 40) sind im Lieferumfang enthalten.
*7 Diese/s Teil/e wird/werden zur Einstellung des Gabelkopfwinkels verwendet. Die Montagemenge kann variieren.
* Befestigungselemente und Zubehör aus rostfreiem Stahl sind ebenfalls erhältlich. Siehe **Katalog auf https://www.smc.eu** für Einzelheiten

Befestigungselemente/Bestellnummern

Befestigungselement	Mindestbestellmenge	Kolben-Ø [mm] 20	25	32	40	Inhalt (für Mindestbestellung)
Fußbefestigung*1	2	CM-L020B	CM-L032B		CM-L040B	2 Fußbefestigungen, 1 Befestigungsmutter
Fußbefestigung*2	1	CMZ1-L020B	CMZ1-L032B		CMZ1-L040B	1 Fußbefestigung
Flansch	1	CM-F020B	CM-F032B		CM-F040B	1 Flansch
Schwenkbefestigung*3	1	CM-C020B	CM-C032B		CM-C040B	1 Schwenkbefestigung, 3 Führungselemente
Gabelbefestigung (mit Bolzen)*3, *4	1	CM-D020B	CM-D032B		CM-D040B	1 Gabelbefestigung, 3 Führungselemente 1 Bolzen für Gabelbefestigung, 2 Sicherungsringe
Bolzen für Gabelbefestigung	1	CDP-1			CDP-2	1 Bolzen für Gabelbefestigung, 2 Sicherungsringe (Splinte)
Schwenklager (mit Mutter)	1	CM-T020B	CM-T032B		CM-T040B	1 Schwenklager, 1 Schwenklagermutter
Kolbenstangenmutter	1	NT-02	NT-03		NT-04	1 Kolbenstangenmutter
Befestigungsmutter	1	SN-020B	SN-032B		SN-040B	1 Befestigungsmutter
Schwenklagermutter	1	TN-020B	TN-032B		TN-040B	1 Schwenklagermutter
Gelenkkopf	1	I-020B	I-032B		I-040B	1 Gelenkkopf
Gabelkopf	1	Y-020B	Y-032B		Y-040B	1 Gabelkopf, 1 Bolzen für Gabelgelenk, 2 Sicherungsringe
Kolbenstangenende	1	KJ8D	KJ10D		KJ14D	1 Kolbenstangenende
Gabelkopf mit Bolzen	1	CDP-1			CDP-3	1 Bolzen für Gabelgelenk, 2 Sicherungsringe (Splinte)
Bolzen für Gabelkopf-Gegenlager (Für CM2E/CM2V)	1	CD-S02		CD-S03		1 Bolzen für Gabelbefestigung, 2 Sicherungsringe
Gabelkopf-Gegenlager (Für CM2E/CM2V)	1	CM-E020B		CM-E032B		1 Gabelkopf-Gegenlager, 1 Bolzen für Gabelbefestigung, 2 Sicherungsringe
Gegenlager (Für CM2C)	1	CM-B032			CM-B040	2 Gegenlager (1 je Ausführung)
Bolzen für Gegenlager (für CM2C)	1	CDP-1			CD-S03	1 Bolzen, 2 Sicherungsringe
Gegenlager (Für CM2T/CM2U)	1	CM-B020	CM-B032		CM-B040	2 Gegenlager (1 je Ausführung)

*1 Je Zylinder müssen zwei Fußbefestigungen bestellt werden.
*2 Eine einzelne Fußbefestigung ist verfügbar.
*3 3 Führungselemente werden mit einem Montageelement für Gegenlager zur Einstellung des Montagewinkels geliefert.
*4 Ein Bolzen für Gabelbefestigung und Sicherungsringe (Splinte für Ø 40) sind im Lieferumfang enthalten.

Die Abmessungen des Zubehörs (Optionen) finden Sie im **Katalog auf https://www.smc.eu**.

Grundausführung (Zentrierzapfen beidseitig) (B)

CM2B [Kolben-Ø] — [Hub] [ ] **Z1-XB24**

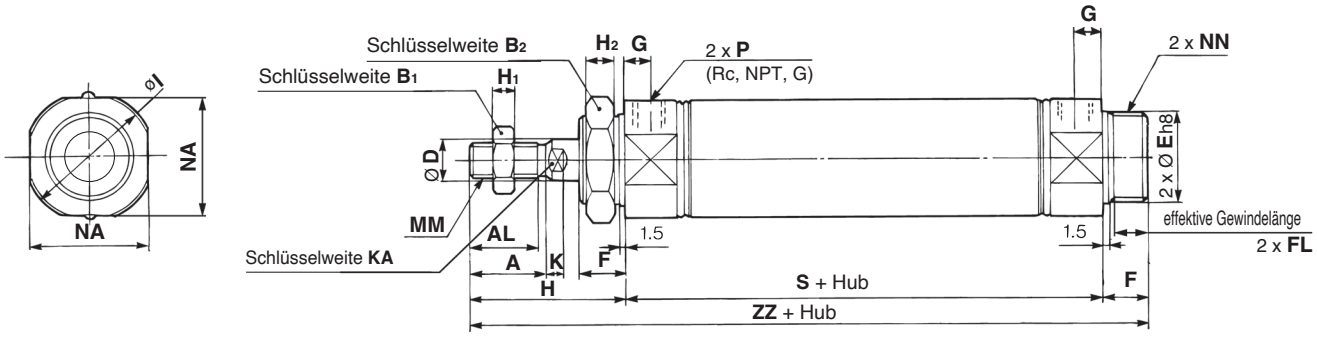

Gewinde vorne, Luftanschluss hinten

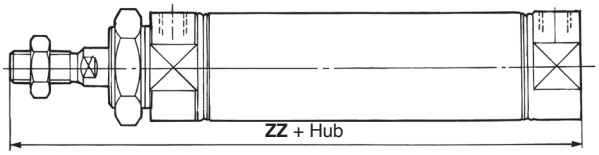

Kolbenstangen-Innengewinde

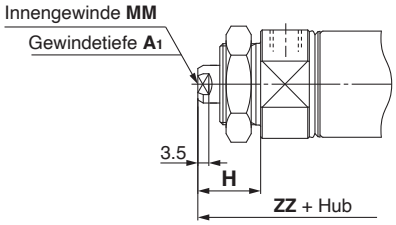

[mm]

Kolben-Ø	A	AL	B_1	B_2	D	E	F	FL	G	H	H_1	H_2	I	K	KA	MM	NA	NN	P	S	ZZ
20	18	15,5	13	26	8	$20^{0}_{-0,033}$	13	10,5	8	41	5	8	28	5	6	M8 x 1,25	24	M20 x 1,5	1/8	62	116
25	22	19,5	17	32	10	$26^{0}_{-0,033}$	13	10,5	8	45	6	8	33,5	5,5	8	M10 x 1,25	30	M26 x 1,5	1/8	62	120
32	22	19,5	17	32	12	$26^{0}_{-0,033}$	13	10,5	8	45	6	8	37,5	5,5	10	M10 x 1,25	34,5	M26 x 1,5	1/8	64	122
40	24	21	22	41	14	$32^{0}_{-0,039}$	16	13,5	11	50	8	10	46,5	7	12	M14 x 1,5	42,5	M32 x 2	1/4	88	154

Gewinde vorne, Luftanschluss hinten [mm]

Kolben-Ø	ZZ
20	103
25	107
32	109
40	138

Kolbenstangen-Innengewinde [mm]

Kolben-Ø	A_1	H	MM	ZZ
20	8	20	M4 x 0,7	95
25	8	20	M5 x 0,8	95
32	12	20	M6 x 1	97
40	13	21	M8 x 1,25	125

* Setzen Sie bei Verwendung des Innengewindes einen dünnen Schraubenschlüssel zum Festziehen der Kolbenstange ein.
* Verwenden Sie mit dem Innengewinde eine Unterlegscheibe usw., um zu verhindern, dass der Kontaktbereich am Kolbenstangenende je nach Werkstückmaterial verformt wird.

axiale Fußbefestigung (L)

CM2L [Kolben-Ø] — [Hub] [ ] **Z1-XB24**

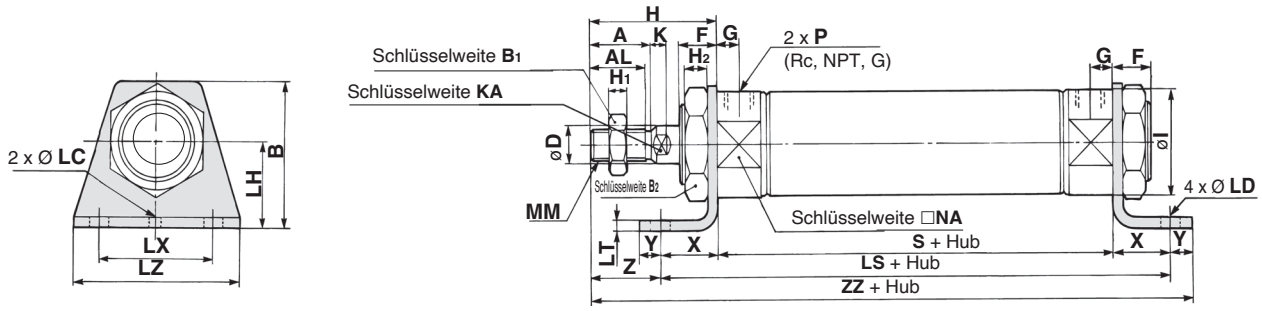

Kolbenstangen-Innengewinde

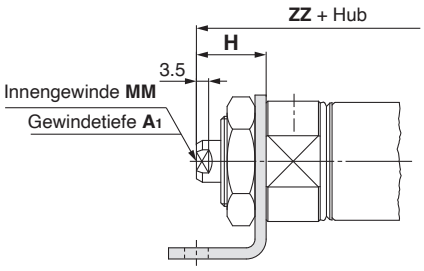

[mm]

Kolben-Ø	A	AL	B	B_1	B_2	D	F	G	H	H_1	H_2	I	K	KA	LC	LD	LH	LS	LT	LX	LZ	MM	NA	P	S	X	Y	Z	ZZ
20	18	15,5	40	13	26	8	13	8	41	5	8	28	5	6	4	6,8	25	102	3,2	40	55	M8 x 1,25	24	1/8	62	20	8	21	131
25	22	19,5	47	17	32	10	13	8	45	6	8	33,5	5,5	8	4	6,8	28	102	3,2	40	55	M10 x 1,25	30	1/8	62	20	8	25	135
32	22	19,5	47	17	32	12	13	8	45	6	8	37,5	5,5	10	4	6,8	28	104	3,2	40	55	M10 x 1,25	34,5	1/8	64	20	8	25	137
40	24	21	54	22	41	14	16	11	50	8	10	46,5	7	12	4	7	30	134	3,2	55	75	M14 x 1,5	42,5	1/4	88	23	10	27	171

Kolbenstangen-Innengewinde [mm]

Kolben-Ø	A_1	H	MM	ZZ
20	8	20	M4 x 0,7	110
25	8	20	M5 x 0,8	110
32	12	20	M6 x 1	112
40	13	21	M8 x 1,25	142

* Setzen Sie bei Verwendung des Innengewindes einen dünnen Schraubenschlüssel zum Festziehen der Kolbenstange ein.
* Verwenden Sie mit dem Innengewinde eine Unterlegscheibe usw., um zu verhindern, dass der Kontaktbereich am Kolbenstangenende je nach Werkstückmaterial verformt wird.

* Das Befestigungselement wird mitgeliefert.

Flansch vorn (F)

CM2F | **Kolben-Ø** | — | **Hub** | | **Z1-XB24**

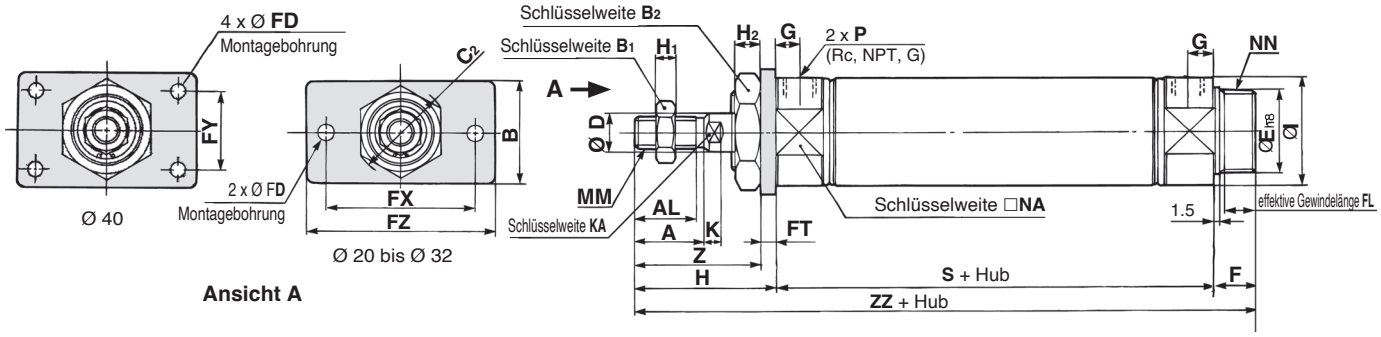

Gewinde vorne, Luftanschluss hinten

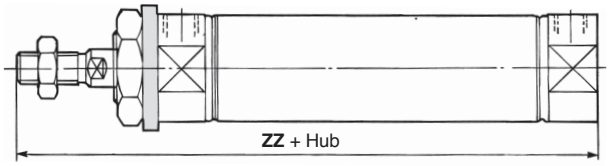

Kolbenstangen-Innengewinde

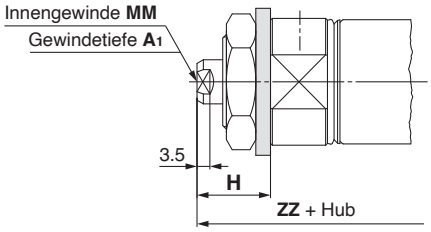

[mm]

Kolben-Ø	A	AL	B	B1	B2	C2	D	E	F	FL	FD	FT	FX	FY	FZ	G	H	H1	H2	I	K	KA	MM	NA	NN	P	S	Z	ZZ
20	18	15,5	34	13	26	30	8	$20^{0}_{-0,033}$	13	10,5	7	4	60	–	75	8	41	5	8	28	5	6	M8 x 1,25	24	M20 x 1,5	1/8	62	37	116
25	22	19,5	40	17	32	37	10	$26^{0}_{-0,033}$	13	10,5	7	4	60	–	75	8	45	6	8	33,5	5,5	8	M10 x 1,25	30	M26 x 1,5	1/8	62	41	120
32	22	19,5	40	17	32	37	12	$26^{0}_{-0,033}$	13	10,5	7	4	60	–	75	8	45	6	8	37,5	5,5	10	M10 x 1,25	34,5	M26 x 1,5	1/8	64	41	122
40	24	21	52	22	41	47,3	14	$32^{0}_{-0,039}$	16	13,5	7	5	66	36	82	11	50	8	10	46,5	7	12	M14 x 1,5	42,5	M32 x 2	1/4	88	45	154

Gewinde vorne, Luftanschluss hinten [mm]

Kolben-Ø	ZZ
20	103
25	107
32	109
40	138

Kolbenstangen-Innengewinde [mm]

Kolben-Ø	A1	H	MM	ZZ
20	8	20	M4 x 0,7	95
25	8	20	M5 x 0,8	95
32	12	20	M6 x 1	97
40	13	21	M8 x 1,25	125

* Setzen Sie bei Verwendung des Innengewindes einen dünnen Schraubenschlüssel zum Festziehen der Kolbenstange ein.
* Verwenden Sie mit dem Innengewinde eine Unterlegscheibe usw., um zu verhindern, dass der Kontaktbereich am Kolbenstangenende je nach Werkstückmaterial verformt wird.

* Das Befestigungselement wird mitgeliefert.

Flansch hinten (G)

CM2G [Kolben-Ø] — [Hub] [ ] **Z1-XB24**

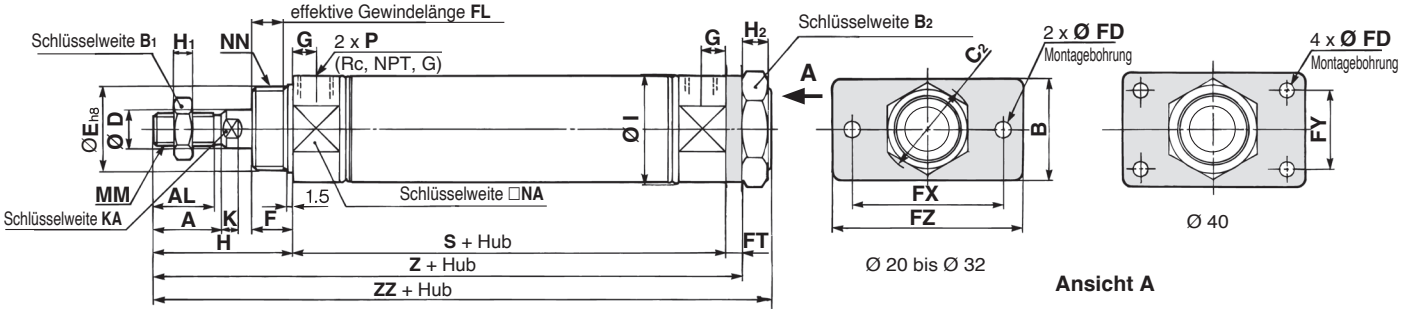

Kolbenstangen-Innengewinde

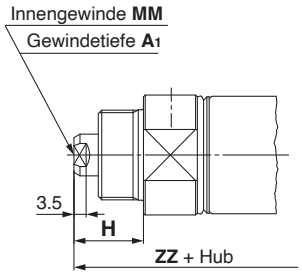

[mm]

Kolben-Ø	A	AL	B	B1	B2	C2	D	E	F	FL	FD	FT	FX	FY	FZ	G	H	H1	H2	I
20	18	15,5	34	13	26	30	8	$20^{0}_{-0,033}$	13	10,5	7	4	60	–	75	8	41	5	8	28
25	22	19,5	40	17	32	37	10	$26^{0}_{-0,033}$	13	10,5	7	4	60	–	75	8	45	6	8	33,5
32	22	19,5	40	17	32	37	12	$26^{0}_{-0,033}$	13	10,5	7	4	60	–	75	8	45	6	8	37,5
40	24	21	52	22	41	47,3	14	$32^{0}_{-0,039}$	16	13,5	7	5	66	36	82	11	50	8	10	46,5

[mm]

Kolben-Ø	K	KA	MM	NA	NN	P	S	Z	ZZ
20	5	6	M8 x 1,25	24	M20 x 1,5	1/8	62	107	116
25	5,5	8	M10 x 1,25	30	M26 x 1,5	1/8	62	111	120
32	5,5	10	M10 x 1,25	34,5	M26 x 1,5	1/8	64	113	122
40	7	12	M14 x 1,5	42,5	M32 x 2	1/4	88	143	154

Kolbenstangen-Innengewinde [mm]

Kolben-Ø	A1	H	MM	ZZ
20	8	20	M4 x 0,7	95
25	8	20	M5 x 0,8	95
32	12	20	M6 x 1	97
40	13	21	M8 x 1,25	125

* Setzen Sie bei Verwendung des Innengewindes einen dünnen Schraubenschlüssel zum Festziehen der Kolbenstange ein.
* Verwenden Sie mit dem Innengewinde eine Unterlegscheibe usw., um zu verhindern, dass der Kontaktbereich am Kolbenstangenende je nach Werkstückmaterial verformt wird.

* Das Befestigungselement wird mitgeliefert.

Schwenkbefestigung (C)

CM2C | **Kolben-Ø** | **—** | **Hub** | | **Z1-XB24**

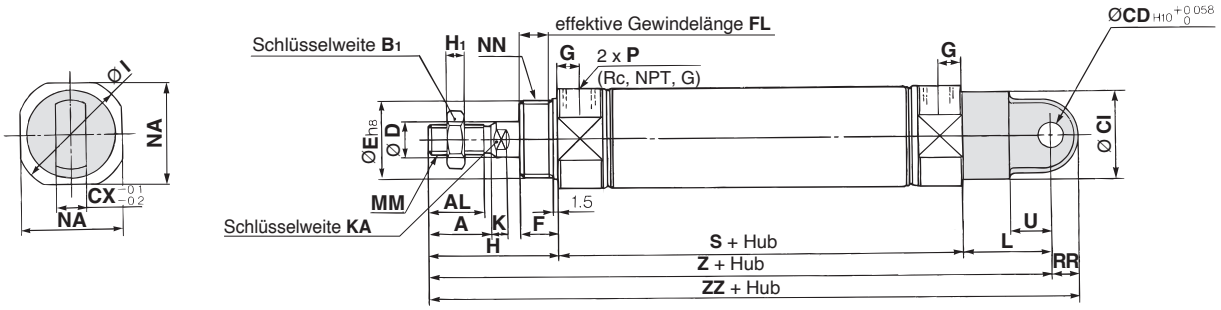

Kolbenstangen-Innengewinde

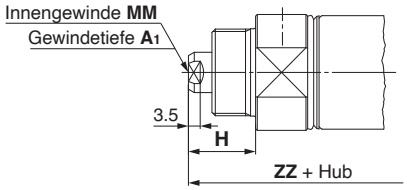

[mm]

Kolben-Ø	A	AL	B1	CI	CD	CX	D	E	F	FL	G	H	H1	I	K	KA	L	MM	NA	NN	P	RR	S	U	Z	ZZ
20	18	15,5	13	24	9	10	8	$20^{0}_{-0,033}$	13	10,5	8	41	5	28	5	6	30	M8 x 1,25	24	M20 x 1,5	1/8	9	62	14	133	142
25	22	19,5	17	30	9	10	10	$26^{0}_{-0,033}$	13	10,5	8	45	6	33,5	5,5	8	30	M10 x 1,25	30	M26 x 1,5	1/8	9	62	14	137	146
32	22	19,5	17	30	9	10	12	$26^{0}_{-0,033}$	13	10,5	8	45	6	37,5	5,5	10	30	M10 x 1,25	34,5	M26 x 1,5	1/8	9	64	14	139	148
40	24	21	22	38	10	15	14	$32^{0}_{-0,039}$	16	13,5	11	50	8	46,5	7	12	39	M14 x 1,5	42,5	M32 x 2	1/4	11	88	18	177	188

Kolbenstangen-Innengewinde [mm]

Kolben-Ø	A1	H	MM	ZZ
20	8	20	M4 x 0,7	121
25	8	20	M5 x 0,8	121
32	12	20	M6 x 1	123
40	13	21	M8 x 1,25	159

* Setzen Sie bei Verwendung des Innengewindes einen dünnen Schraubenschlüssel zum Festziehen der Kolbenstange ein.
* Verwenden Sie mit dem Innengewinde eine Unterlegscheibe usw., um zu verhindern, dass der Kontaktbereich am Kolbenstangenende je nach Werkstückmaterial verformt wird.

Gabelbefestigung (D)

CM2D | Kolben-Ø | — | Hub | | **Z1-XB24**

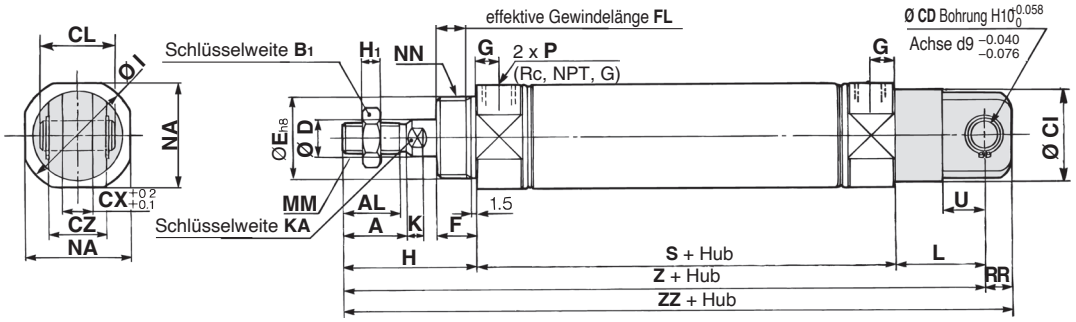

Kolbenstangen-Innengewinde

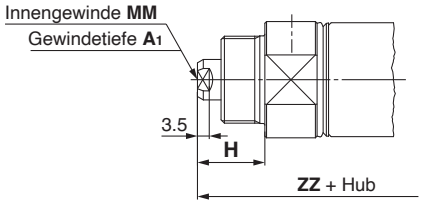

[mm]

Kolben-Ø	A	AL	B1	CD	CI	CL	CX	CZ	D	E	F	FL	G	H	H1	I	K	KA	L	MM	NA	NN	P	RR	S	U	Z	ZZ
20	18	15,5	13	9	24	25	10	19	8	$20^{0}_{-0,033}$	13	10,5	8	41	5	28	5	6	30	M8 x 1,25	24	M20 x 1,5	1/8	9	62	14	133	142
25	22	19,5	17	9	30	25	10	19	10	$26^{0}_{-0,033}$	13	10,5	8	45	6	33,5	5,5	8	30	M10 x 1,25	30	M26 x 1,5	1/8	9	62	14	137	146
32	22	19,5	17	9	30	25	10	19	12	$26^{0}_{-0,033}$	13	10,5	8	45	6	37,5	5,5	10	30	M10 x 1,25	34,5	M26 x 1,5	1/8	9	64	14	139	148
40	24	21	22	10	38	41,2	15	30	14	$32^{0}_{-0,039}$	16	13,5	11	50	8	46,5	7	12	39	M14 x 1,5	42,5	M32 x 2	1/4	11	88	18	177	188

∗ Ein Bolzen für Gabelbefestigung und Sicherungsring (Splinte für Ø 40) werden mitgeliefert.

Kolbenstangen-Innengewinde [mm]

Kolben-Ø	A1	H	MM	ZZ
20	8	20	M4 x 0,7	121
25	8	20	M5 x 0,8	121
32	12	20	M6 x 1	123
40	13	21	M8 x 1,25	159

∗ Setzen Sie bei Verwendung des Innengewindes einen dünnen Schraubenschlüssel zum Festziehen der Kolbenstange ein.

∗ Verwenden Sie mit dem Innengewinde eine Unterlegscheibe usw., um zu verhindern, dass der Kontaktbereich am Kolbenstangenende je nach Werkstückmaterial verformt wird.

Schwenklager vorn (U)

CM2U [Kolben-Ø] — [Hub] [ ] **Z1-XB24**

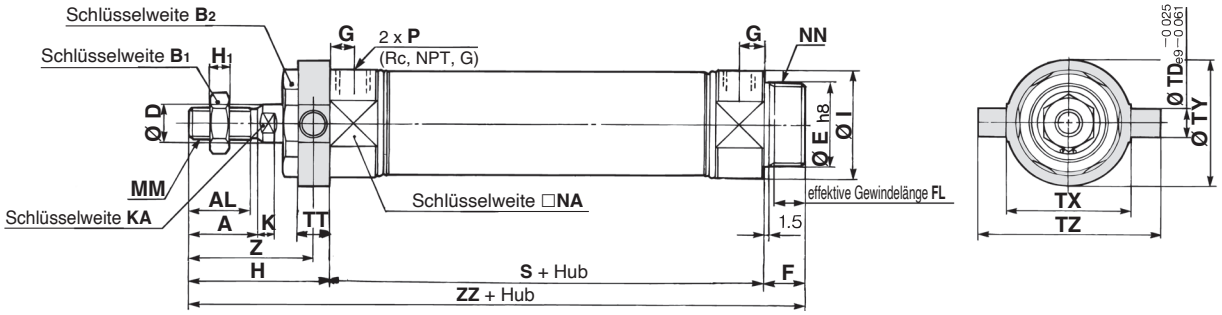

Gewinde vorne, Luftanschluss hinten

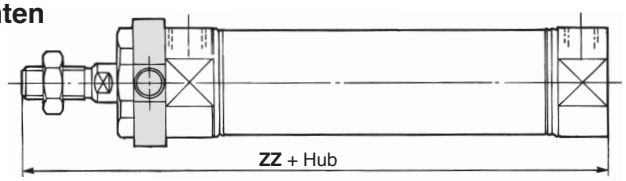

Kolbenstangen-Innengewinde

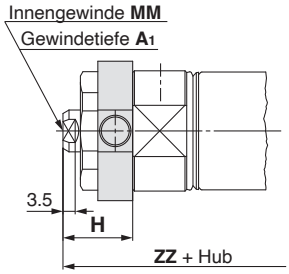

[mm]

Kolben-Ø	A	AL	B1	B2	D	E	F	FL	G	H	H1	I	K	KA	MM	NA	NN	P
20	18	15,5	13	26	8	$20^{0}_{-0,033}$	13	10,5	8	41	5	28	5	6	M8 x 1,25	24	M20 x 1,5	1/8
25	22	19,5	17	32	10	$26^{0}_{-0,033}$	13	10,5	8	45	6	33,5	5,5	8	M10 x 1,25	30	M26 x 1,5	1/8
32	22	19,5	17	32	12	$26^{0}_{-0,033}$	13	10,5	8	45	6	37,5	5,5	10	M10 x 1,25	34,5	M26 x 1,5	1/8
40	24	21	22	41	14	$32^{0}_{-0,039}$	16	13,5	11	50	8	46,5	7	12	M14 x 1,5	42,5	M32 x 2	1/4

[mm]

Kolben-Ø	S	TD	TT	TX	TY	TZ	Z	ZZ
20	62	8	10	32	32	52	36	116
25	62	9	10	40	40	60	40	120
32	64	9	10	40	40	60	40	122
40	88	10	11	53	53	77	44,5	154

Gewinde vorne, Luftanschluss hinten

[mm]

Kolben-Ø	ZZ
20	103
25	107
32	109
40	138

Kolbenstangen-Innengewinde

[mm]

Kolben-Ø	A1	H	MM	ZZ
20	8	20	M4 x 0,7	95
25	8	20	M5 x 0,8	95
32	12	20	M6 x 1	97
40	13	21	M8 x 1,25	125

* Setzen Sie bei Verwendung des Innengewindes einen dünnen Schraubenschlüssel zum Festziehen der Kolbenstange ein.
* Verwenden Sie mit dem Innengewinde eine Unterlegscheibe usw., um zu verhindern, dass der Kontaktbereich am Kolbenstangenende je nach Werkstückmaterial verformt wird.

* Das Befestigungselement wird mitgeliefert.

Schwenklager hinten (T)

CM2T | **Kolben-Ø** | — | **Hub** | | **Z1-XB24**

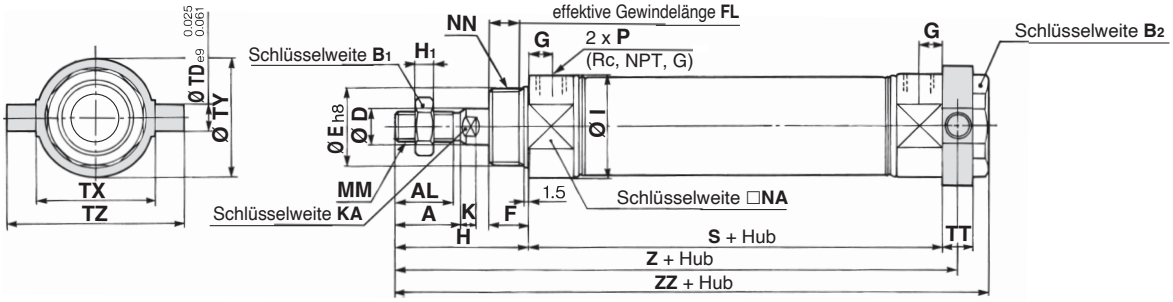

Kolbenstangen-Innengewinde

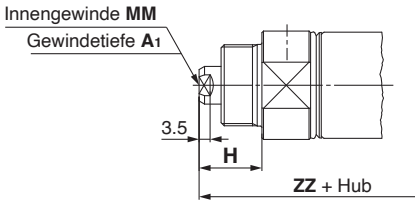

[mm]

Kolben-Ø	A	AL	B_1	B_2	D	E	F	FL	G	H	H_1	I	K	KA	MM	NA	NN	P
20	18	15,5	13	26	8	$20^{0}_{-0,033}$	13	10,5	8	41	5	28	5	6	M8 x 1,25	24	M20 x 1,5	1/8
25	22	19,5	17	32	10	$26^{0}_{-0,033}$	13	10,5	8	45	6	33,5	5,5	8	M10 x 1,25	30	M26 x 1,5	1/8
32	22	19,5	17	32	12	$26^{0}_{-0,033}$	13	10,5	8	45	6	37,5	5,5	10	M10 x 1,25	34,5	M26 x 1,5	1/8
40	24	21	22	41	14	$32^{0}_{-0,039}$	16	13,5	11	50	8	46,5	7	12	M14 x 1,5	42,5	M32 x 2	1/4

[mm]

Kolben-Ø	S	TD	TT	TX	TY	TZ	Z	ZZ
20	62	8	10	32	32	52	108	118
25	62	9	10	40	40	60	112	122
32	64	9	10	40	40	60	114	124
40	88	10	11	53	53	77	143,5	154

∗ Das Befestigungselement wird mitgeliefert.

Kolbenstangen-Innengewinde [mm]

Kolben-Ø	A_1	H	MM	ZZ
20	8	20	M4 x 0,7	97
25	8	20	M5 x 0,8	97
32	12	20	M6 x 1	99
40	13	21	M8 x 1,25	125

∗ Setzen Sie bei Verwendung des Innengewindes einen dünnen Schraubenschlüssel zum Festziehen der Kolbenstange ein.

∗ Verwenden Sie mit dem Innengewinde eine Unterlegscheibe usw., um zu verhindern, dass der Kontaktbereich am Kolbenstangenende je nach Werkstückmaterial verformt wird.

Gegenlager (E)

CM2E | **Kolben-Ø** | **—** | **Hub** | | **Z1-XB24**

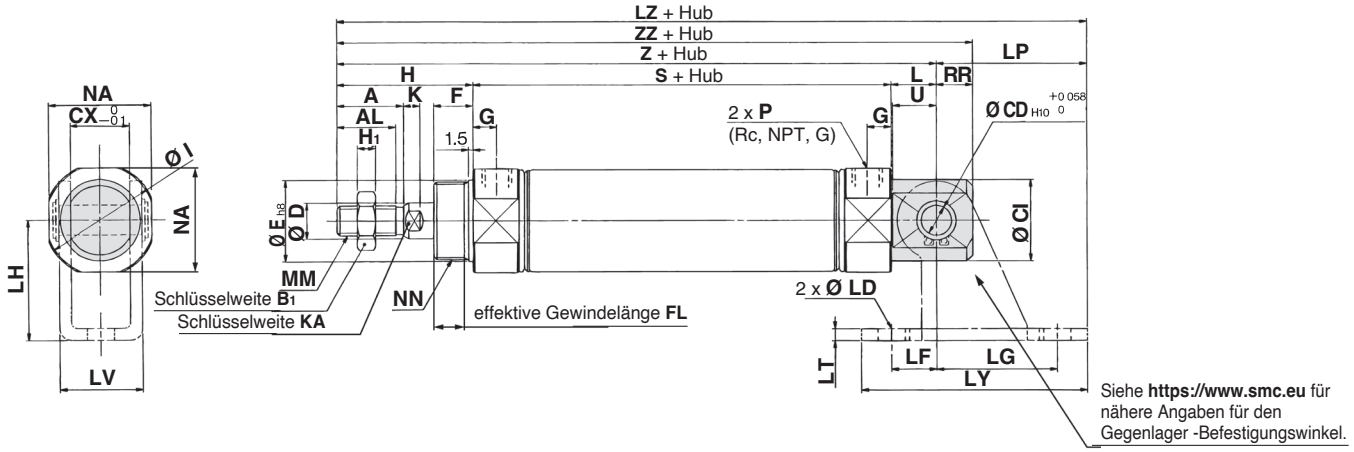

Siehe **https://www.smc.eu** für nähere Angaben für den Gegenlager -Befestigungswinkel.

Gegenlager (90°)(V)

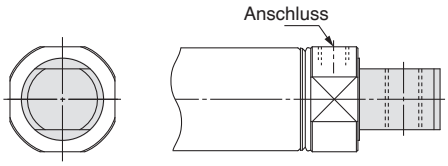

* Die Außenabmessungen entsprechen denen der Ausführung mit Gegenlager (**E**).

Kolbenstangen-Innengewinde

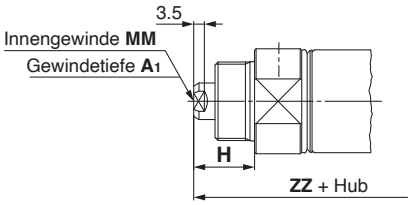

[mm]

Kolben-Ø	A	AL	B_1	CD	CI	CX	D	E	F	FL	G	H	H_1	I	K	KA	L	MM	NA	NN
20	18	15,5	13	8	20	12	8	$20^{0}_{-0,033}$	13	10,5	8	41	5	28	5	6	12	M8 x 1,25	24	M20 x 1,5
25	22	19,5	17	8	22	12	10	$26^{0}_{-0,033}$	13	10,5	8	45	6	33,5	5,5	8	12	M10 x 1,25	30	M26 x 1,5
32	22	19,5	17	10	27	20	12	$26^{0}_{-0,033}$	13	10,5	8	45	6	37,5	5,5	10	15	M10 x 1,25	34,5	M26 x 1,5
40	24	21	22	10	33	20	14	$32^{0}_{-0,039}$	16	13,5	11	50	8	46,5	7	12	15	M14 x 1,5	42,5	M32 x 2

[mm]

Kolben-Ø	P	RR	S	U	Z	ZZ
20	1/8	9	62	11,5	115	124
25	1/8	9	62	11,5	119	128
32	1/8	12	64	14,5	124	136
40	1/4	12	88	14,5	153	165

Kolbenstangen-Innengewinde [mm]

Kolben-Ø	A_1	H	MM	ZZ
20	8	20	M4 x 0,7	103
25	8	20	M5 x 0,8	103
32	12	20	M6 x 1	111
40	13	21	M8 x 1,25	136

* Setzen Sie bei Verwendung des Innengewindes einen dünnen Schraubenschlüssel zum Festziehen der Kolbenstange ein.
* Verwenden Sie mit dem Innengewinde eine Unterlegscheibe usw., um zu verhindern, dass der Kontaktbereich am Kolbenstangenende je nach Werkstückmaterial verformt wird.

Gegenlager-Befestigungswinkel [mm]

Kolben-Ø	LD	LF	LG	LH	LP	LT	LV	LY	LZ
20	6,8	15	30	30	37	3,2	18,4	59	152
25	6,8	15	30	30	37	3,2	18,4	59	156
32	9	15	40	40	50	4	28	75	174
40	9	15	40	40	50	4	28	75	203

Serie mit optimierten Komponenten

CM2-XB24
Produktspezifische Sicherheitshinweise

Vor der Handhabung der Produkte durchlesen. Siehe Umschlagseite für Sicherheitsvorschriften. Für Sicherheitshinweise für Antriebe und Signalgeber siehe „Vorsichtsmaßnahmen zur Handhabung von SMC-Produkten“ und die Betriebsanleitung auf der SMC-Website, http://www.smc.eu.

Handhabung

⚠Warnung

1. Der Deckel darf nicht gedreht werden.

Wenn ein Deckel beim Einbau eines Zylinders oder beim Einschrauben einer Verschraubung in den Anschluss gedreht wird, besteht die Gefahr, dass das Gelenk des Deckels beschädigt wird.

2. Betreiben Sie den Zylinder innerhalb der angegebenen Zylindergeschwindigkeit, kinetischen Energie und Seitenlast am Kolbenstangenende.

3. Die zulässige kinetische Energie ist bei Zylindern mit Kolbenstangenende mit Außengewinde und mit Kolbenstangenende mit Innengewinde aufgrund der unterschiedlichen Gewindegrößen unterschiedlich.

4. Bei Verwendung eines Kolbenstangenendes mit Innengewinde ist je nach Werkstoff des Werkstücks eine Unterlegscheibe usw. zu verwenden, um eine Verformung des Kontaktteils am Kolbenstangenende zu verhindern.

5. Bringen Sie keine übermäßige Seitenlast auf die Kolbenstange auf.

Einfache Prüfmethode

Mindestbetriebsdruck nach Einbau des Zylinders in der Anlage (MPa) = Mindestbetriebsdruck des Zylinders (MPa) + {Nutzlast (kg) x Reibungskoeffizient der Führung/Querschnittsfläche des Zylinders (mm^2)}

Wenn der Leichtlauf innerhalb des obigen Wertes gewährleistet ist, entspricht die Belastung des Zylinders einzig dem Widerstand der Schubkraft, sodass er als seitenlastfrei betrachtet werden kann.

⚠Achtung

1. Kann nicht demontiert werden.

Deckel und Zylinderrohr sind durch Vercrimpen miteinander verbunden, sodass eine Demontage unmöglich ist. Teile im Inneren des Zylinders, wie z. B. die Kolbenstangendichtung, können unter keinen Umständen ersetzt werden.

2. Berühren Sie den Zylinder während des Betriebs nicht.

Seien Sie vorsichtig, wenn Sie einen Zylinder anfassen, der mit hoher Geschwindigkeit und hoher Frequenz läuft, denn die Oberfläche des Zylinderrohrs könnte so heiß werden, dass Sie sich verbrennen.

3. Druckluftzylinder nicht als Niederdruckhydraulikzylinder verwenden.

Die Verwendung von Turbinenöl als Flüssigkeit für einen Druckluftzylinder kann zu Ölleckagen führen.

4. Das am Zylinder anhaftende Öl ist Schmierfett.

5. Das Grundöl des Fettes kann austreten.

Das Grundöl des Schmierfetts im Zylinder kann je nach den Betriebsbedingungen (Umgebungstemperatur 40 °C oder mehr, Druckzustand, Betrieb mit niedriger Frequenz) aus dem Rohr, dem Deckel, dem gepressten Teil oder der Stangenbuchse austreten.

6. Bei Verwendung eines Kolbenstangen-Innengewindes ist beim Festziehen der Kolbenstange ein dünner Schraubenschlüssel zu verwenden.

7. Achten Sie bei der Verwendung von Befestigungselementen am Kolbenstangenende und/oder Gegenlager darauf, dass sie nicht mit anderen Befestigungselementen, Werkstücken, Kolbenteilen usw. kollidieren.

8. Der Zylinder darf nicht geschmiert werden.

Die Schmierung des Zylinders mit einem Öler kann zu Fehlfunktionen führen.

9. Das Schmierfett im gleitenden Teil nicht abwischen.

Wenn das auf der Gleitfläche aufgetragene Schmierfett entfernt wird, kann dies zu Fehlfunktionen führen und die Lebensdauer des Zylinders verkürzen.

Lebensdauer des Zylinders

Die Beständigkeit eines Zylinders mit längerer Lebensdauer wurde durch einen Vergleich mit den bestehenden Zylindern gemäß den SMC-Testbedingungen bewertet.
Die Lebensdauer eines Zylinders hängt von den Betriebsbedingungen und der Umgebungsbedingungen des Kunden ab.
Daher kann eine vierfache oder längere Beständigkeit nicht unter allen Bedingungen garantiert werden.

⚠ Sicherheitshinweise

Diese Sicherheitshinweise sollen vor gefährlichen Situationen und/oder Sachschäden schützen. In diesen Sicherheitshinweisen wird die Schwere der potentiellen Gefahr mit den Signalwörtern **„Gefahr“**, **„Warnung“** oder **„Vorsicht“** gekennzeichnet. Es handelt sich dabei um wichtige Hinweise zur Sicherheit, die zusätzlich zu internationalen Normen (ISO/IEC) [1)] und anderen Sicherheitsvorschriften eingehalten werden müssen.

⚠ **Gefahr:**	**Gefahr** kennzeichnet eine unmittelbar bevorstehende Gefährdungssituation, die, wenn sie nicht vermieden wird, den Tod oder eine schwere Verletzung zur Folge hat.
⚠ **Warnung:**	**Warnung** kennzeichnet eine mögliche Gefährdungssituation, die, wenn sie nicht vermieden wird, den Tod oder eine schwere Verletzung zur Folge haben könnte.
⚠ **Vorsicht:**	**Vorsicht** kennzeichnet eine mögliche Gefährdungssituation, die, wenn sie nicht vermieden wird, eine geringfügige oder mäßige Verletzung zur Folge haben könnte.

1) ISO 4414: Fluidtechnik - Allgemeine Regeln und sicherheitstechnische Anforderungen an Pneumatikanlagen und deren Bauteile
ISO 4413: Fluidtechnik – Allgemeine Regeln und sicherheitstechnische Anforderungen an Hydraulikanlagen und deren Bauteile
IEC 60204-1: Sicherheit von Maschinen – Elektrische Ausrüstung von Maschinen (Teil 1: Allgemeine Anforderungen)
ISO 10218-1: Robotik - Sicherheitsanforderungen - Teil 1: Industrieroboter
usw.

⚠ Warnung

1. Verantwortlich für die Kompatibilität bzw. Eignung des Produkts ist die Person, die das System entwirft oder dessen technische Daten festlegt.
Da das hier beschriebene Produkt unter verschiedenen Betriebsbedingungen eingesetzt wird, darf die Entscheidung über dessen Eignung für einen bestimmten Anwendungsfall erst nach genauer Analyse und/oder Tests erfolgen, mit denen die Erfüllung der spezifischen Anforderungen überprüft wird.
Die Erfüllung der erwarteten Leistung sowie die Gewährleistung der Sicherheit liegen in der Verantwortung der Person, die die Kompatibilität festgestellt hat.
Diese Person muss anhand der neuesten Kataloginformationen ständig die technischen Daten des Produkts überprüfen und dabei im Zuge der Systemkonfiguration alle Möglichkeiten eines Geräteausfalls ausreichend berücksichtigen.

2. Maschinen und Anlagen dürfen nur von entsprechend geschultem Personal betrieben werden.
Das hier beschriebene Produkt kann bei unsachgemäßer Handhabung gefährlich sein.
Montage-, Inbetriebnahme- und Reparaturarbeiten an Maschinen und Anlagen, einschließlich der Produkte von SMC, dürfen nur von entsprechend geschultem und erfahrenem Personal vorgenommen werden.

3. Wartungsarbeiten an Maschinen und Anlagen oder der Ausbau einzelner Komponenten dürfen erst dann vorgenommen werden, wenn die Sicherheit gewährleistet ist.
1. Inspektions- und Wartungsarbeiten an Maschinen und Anlagen dürfen erst dann ausgeführt werden, wenn alle Maßnahmen überprüft wurden, die ein Herunterfallen oder unvorhergesehene Bewegungen des angetriebenen Objekts verhindern.
2. Vor dem Ausbau des Produkts müssen alle oben genannten Sicherheitsmaßnahmen ausgeführt und die Stromversorgung getrennt werden. Außerdem müssen die produktspezifischen Sicherheitshinweise für alle entsprechenden Produkte sorgfältig gelesen und verstanden worden sein.
3. Vor dem Neustart der Maschine bzw. Anlage sind Maßnahmen zu treffen, um unvorhergesehene Bewegungen oder Fehlfunktionen zu verhindern.

4. SMC-Produkte dürfen nicht außerhalb ihrer Spezifikationen verwendet werden.
Sie sind nicht für die Verwendung unter den folgenden Bedingungen oder in den folgenden Umgebungen entwickelt, konzipiert und hergestellt worden. Sie dürfen nicht unter solchen Bedingungen oder in solchen Umgebungen verwendet werden.
1. Bedingungen oder Umgebungen außerhalb der angegebenen Spezifikationen oder Nutzung im Freien oder unter direkter Sonneneinstrahlung.
2. Verwendung für Kernkraftwerke, Eisenbahnen, Luftfahrt, Raumfahrtausrüstung, Schiffe, Fahrzeuge, militärische Anwendungen, Ausrüstungen, die das Leben, die körperliche Unversehrtheit und das Eigentum von Menschen betreffen, Treibstoffausrüstungen, Unterhaltungstechnik, Not-Aus-Schaltungen, Presskupplungen, Bremskreise, Sicherheitsausrüstungen usw. sowie für Anwendungen, die nicht den technischen Daten in Katalogen und Betriebsanleitungen entsprechen.
3. Verwendung für Verriegelungsschaltungen, außer bei der Verwendung mit doppelter Verriegelung, wie z. B. Installation einer mechanischen Schutzfunktion im Fehlerfall. Überprüfen Sie das Produkt regelmäßig, um sicherzustellen, dass es ordnungsgemäß funktioniert.

⚠ Vorsicht

SMC entwickelt, konstruiert und fertigt Produkte für den Einsatz in automatischen Steuerungssystemen für den friedlichen Einsatz in der verarbeitenden Industrie.
Die Produkte dürfen nicht in der nicht-verarbeitenden Industrie verwendet werden.
Die von SMC hergestellten und verkauften Produkte dürfen nicht für die in Messgesetzen genannten Transaktionen oder Zertifizierungen verwendet werden.
Nach dem neuen Messgesetz dürfen in Japan ausschließlich SI-Einheiten verwendet werden.

Compliance-Vorgaben

Das Produkt unterliegt den folgenden Bestimmungen der "Compliance-Vorgaben".
Lesen Sie diese Punkte durch und erklären Sie Ihr Einverständnis, bevor Sie das Produkt verwenden.

Compliance-Vorgaben

1. Die Verwendung von SMC-Produkten in Fertigungsanlagen zur Herstellung von Massenvernichtungswaffen oder sonstigen Waffen ist strengstens untersagt.
2. Der Export von SMC-Produkten oder -Technologie von einem Land in ein anderes hat nach den geltenden Sicherheitsvorschriften und -normen der an der Transaktion beteiligten Länder zu erfolgen. Vor dem internationalen Versand eines jeglichen SMC-Produkts ist sicherzustellen, dass alle nationalen Vorschriften in Bezug auf den Export bekannt sind und befolgt werden.

SMC Corporation (Europe)

Austria	+43 (0)2262622800	www.smc.at	office.at@smc.com
Belgium	+32 (0)33551464	www.smc.be	info@smc.be
Bulgaria	+359 (0)2807670	www.smc.bg	sales.bg@smc.com
Croatia	+385 (0)13707288	www.smc.hr	sales.hr@smc.com
Czech Republic	+420 541424611	www.smc.cz	office.at@smc.com
Denmark	+45 70252900	www.smcdk.com	smc.dk@smc.com
Estonia	+372 651 0370	www.smcee.ee	info.ee@smc.com
Finland	+358 207513513	www.smc.fi	smc.fi@smc.com
France	+33 (0)164761000	www.smc-france.fr	supportclient.fr@smc.com
Germany	+49 (0)61034020	www.smc.de	info.de@smc.com
Greece	+30 210 2717265	www.smchellas.gr	sales@smchellas.gr
Hungary	+36 23513000	www.smc.hu	office.hu@smc.com
Ireland	+353 (0)14039000	www.smcautomation.ie	technical.ie@smc.com
Italy	+39 03990691	www.smcitalia.it	mailbox.it@smc.com
Latvia	+371 67817700	www.smc.lv	info.lv@smc.com
Lithuania	+370 5 2308118	www.smclt.lt	info.lt@smc.com
Netherlands	+31 (0)205318888	www.smc.nl	info@smc.nl
Norway	+47 67129020	www.smc-norge.no	post.no@smc.com
Poland	+48 22 344 40 00	www.smc.pl	office.pl@smc.com
Portugal	+351 214724500	www.smc.eu	apoiocliente.pt@smc.com
Romania	+40 213205111	www.smcromania.ro	office.ro@smc.com
Russia	+7 (812)3036600	www.smc.eu	sales@smcru.com
Slovakia	+421 (0)413213212	www.smc.sk	sales.sk@smc.com
Slovenia	+386 (0)73885412	www.smc.si	office.si@smc.com
Spain	+34 945184100	www.smc.eu	post.es@smc.com
Sweden	+46 (0)86031240	www.smc.nu	order.se@smc.com
Switzerland	+41 (0)523963131	www.smc.ch	helpcenter.ch@smc.com
Turkey	+90 212 489 0 440	www.smcturkey.com.tr	satis.tr@smc.com
UK	+44 (0)845 121 5122	www.smc.uk	sales.gb@smc.com
South Africa	+27 10 900 1233	www.smcza.co.za	Sales.za@smc.com

Printing EP 00 Printed in Spain

Die Angaben können ohne vorherige Ankündigung, und ohne dass dem Hersteller daraus eine Verpflichtung entsteht, geändert werden.