Zentrier- und Klemmzylinder

Kompakte Ausführung

Ø 32

Geringes Gewicht

Gewicht: 41 % Reduktion

900 g ➡ **530 g**

(Im Vergleich zur Serie CKQG32-X2081, NIEDRIGE Ausführung, ohne Verriegelung)

Kompakt

Gesamtlänge: 41,5 mm kürzer

183 mm ➡ **141.5 mm**

Gehäusebreite: 4 mm kürzer

50 mm ➡ **46 mm**

(Im Vergleich zur Serie CKQG32-X2081, NIEDRIGE Ausführung, ohne Verriegelung)

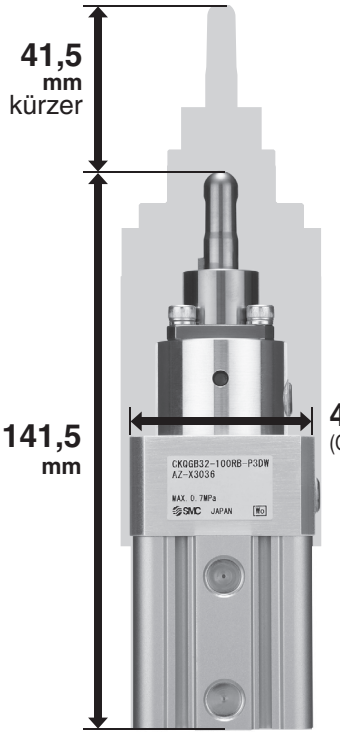



■ **Die Klemmung hält auch bei Unterbrechung der Druckluftzufuhr ihre Position.**

■ **Zentrierstifte in runder und rautenförmiger Ausführung für Werkstücke mit einem Bohrungsdurchmesser zwischen Ø 8 und Ø 20 sind erhältlich.**

∗ Ø 10 bis Ø 20 für die rautenförmige Ausführung

■ **Feineinstellung der Klemmhöhe durch Distanzscheibe möglich.**

(Option)

■ **Signalgeber sind auf vier Flächen montierbar.**

D-P4DW□ auf drei Flächen montierbar)

■ **Einfaches Austauschen des Arms**

Der Arm kann einfach durch Entfernen des Verbindungsstifts ausgetauscht werden, ohne das Gehäuse oder den Zylinder zu demontieren.

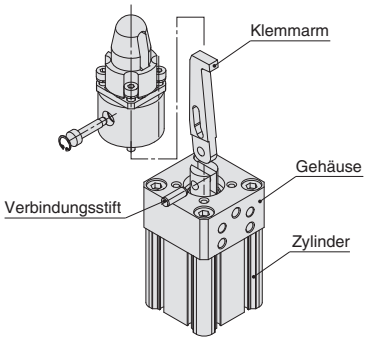

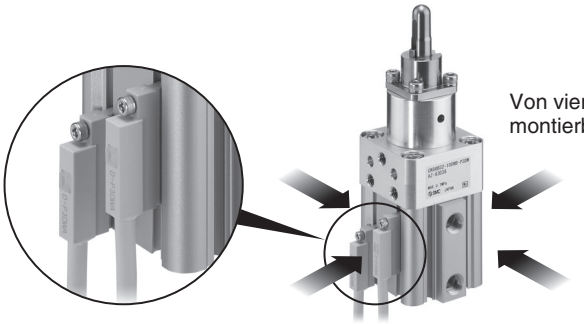

■ **Verwendbare Signalgeber:**

Magnetfeldbeständiger Signalgeber: D-P3DWA□, D-P4DW□

Signalgeber: D-M9□W(V), D-A9□





Anwendungsbeispiele

In engen Platzverhältnissen einsetzbar

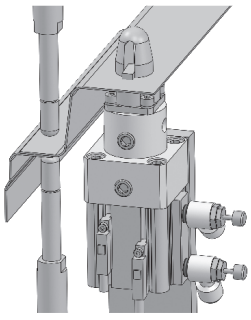

Schutz vor Herabfallen des Werkstückes bei Unterbrechung der Druckluftzufuhr

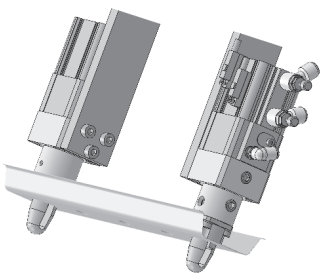

C(L)KQG32-X3036

SMC

Zentrier- und Klemmzylinder Kompakte Ausführung

C(L)KQG32-X3036

Ø 32

Bestellschlüssel

C L KQG B 32 – 075 R A – P3DWASC ☐ – X3036

Mit Verriegelung

—	ohne Verriegelung
L	Mit Verriegelung

Montagefläche Position (von oben gesehen)

Code	Montagefläche Position
A	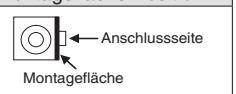
B	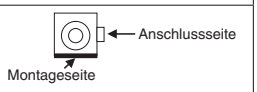
C	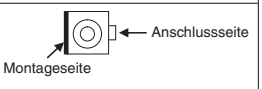
D	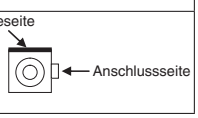

Baugröße

32	32 mm

Durchmesser Zentrierstift

∗ Auf der folgenden Seite finden Sie den Durchmesser des Zentrierstifts.

Zentrierstift-Form

R	Rund 
D	Rautenförmige Ausführung 

Signalgebertyp

—	Ohne Signalgeber

∗ Für verwendbares Signalgebermodell siehe nachstehende Tabelle.
∗ Signalgeber werden gemeinsam geliefert (aber nicht zusammengebaut).
∗ Wenn die Dicke des geklemmten Werkstückes mehr als 2 mm beträgt, kann der Signalgeber evtl. nicht an die empfindlichste Position angepasst werden.

Klemmarm-Position (im Uhrzeigersinn von oben gesehen)

Code	Klemmarm-Position	Code	Klemmarm-Position
A	Wie Anschlussseite 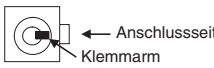	C	180° von der Anschlussseite 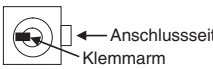
B	90° von der Anschlussseite 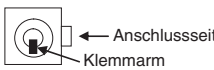	D	270° von der Anschlussseite 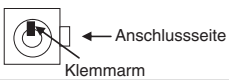

Anzahl Signalgeber

—	2
S	1 (Seite ohne Klemmfunktion)

Kompakte Ausführung

Verwendbare Signalgeber: Siehe **Web-Katalog** für nähere Angaben zu Signalgebern.

Magnetfeldbeständige Signalgeber

Ausführung	Signalgebermodell	Verwendbares Magnetfeld	Elektrischer Anschluss	Betriebsanzeige	(Verwendete Pin-Nr.)	Betriebsspannung	Anschlusskabellänge	Zulässige Last
Elektronischer Signalgeber	P3DWASC	AC-Magnetfeld (einphasiges Magnetfeld beim AC-Schweißen)	Vorverdrahteter Stecker	(zweifarbige Anzeige)	2-Draht-System (3–4)	24 VDC	0,3 m	Relais, SPS
	P3DWASE				2-Draht-System (1–4)			
	P3DWA		eingegossenes Kabel		2-Draht-System		0,5 m	
	P3DWAL						3 m	
	P3DWAZ						5 m	
	P4DWSC		Vorverdrahteter Stecker		2-Draht-System (3–4)		0,3 m	
	P4DWSE				2-Draht-System (1–4)			
	P4DWL		eingegossenes Kabel		2-Draht-System		3 m	
	P4DWZ						5 m	

Signalgeber ⚠ Diese Signalgeber können nicht bei einem starken Magnetfeld verwendet werden.

Ausführung	Sonderfunktion	Elektrischer Anschluss	Betriebsanzeige	Verdrahtung (Ausgang)	Betriebsspannung DC	Betriebsspannung AC	Signalgebermodell Senkrecht	Signalgebermodell Gerade	Anschlusskabellänge [m] 0,5 (—)	1 (M)	3 (L)	5 (Z)	Vorverdrahteter Stecker	Zulässige Last	
Elektronischer Signalgeber	—	eingegossenes Kabel	Ja	3-Draht-System (NPN)	24 V	5 V, 12 V	—	M9NV	M9N	●	●	●	○	○	IC-Steuerung	Relais, SPS
				3-Draht-System (PNP)				M9PV	M9P	●	●	●	○	○		
				2-Draht-System		12 V		M9BV	M9B	●	●	●	○	○	—	
	Diagnoseanzeige (zweifarbige Anzeige)			3-Draht-System (NPN)		5 V, 12 V		M9NWV	M9NW	●	●	●	○	○	IC-Steuerung	
				3-Draht-System (PNP)				M9PWV	M9PW	●	●	●	○	○		
				2-Draht-System		12 V		M9BWV	M9BW	●	●	●	○	○	—	
	Wasserfest (zweifarbige Anzeige)			3-Draht-System (NPN)		5 V, 12 V		M9NAV	M9NA	○	○	●	○	○	IC-Steuerung	
				3-Draht-System (PNP)				M9PAV	M9PA	○	○	●	○	○		
				2-Draht-System		12 V		M9BAV	M9BA	○	○	●	○	○	—	
Reed-Schalter	—	eingegossenes Kabel	Ja	3-Draht (entsprechend NPN)	—	5 V	—	A96V	A96	●	—	●	—	—	IC-Steuerung	—
				2-Draht-System	24 V	12 V	100 V	A93V∗1	A93	●	●	●	●	—	—	Relais, SPS
			nein			5 V, 12 V	100 V oder weniger	A90V	A90	●	—	●	—	—	IC-Steuerung	

∗1 Das 1 m Anschlusskabel ist nur für D-A93 verwendbar.
∗ Elektronische Signalgeber mit der Markierung „○“ werden auf Bestellung gefertigt.

∗ Symbole Kabellänge: 0,5 m·····— (Beispiel) M9NWV
1 m····· M (Beispiel) M9NWVM
3 m····· L (Beispiel) M9NWVL
5 m····· Z (Beispiel) M9NWVZ



ohne Verriegelung



mit Verriegelung

Technische Daten Zylinder

Modell			C(L)KQG32-X3036	
Wirkungsweise			Doppeltwirkend	
Kolbendurchmesser [mm]			32	
Zylinderhub/Klemmhub [mm]			12,5 (ohne Werkstück)/9	
Medium			Luft	
min. Betriebsdruck			CKQ: 0,1 MPa	CLKQ: 0,15 MPa*1
max. Betriebsdruck	**Durchmesser Zentrierstift [mm]**	**Ø 7,5 bis Ø 13,0**	0,7 MPa	
		Ø 13,5 bis Ø 20,0	1,0 MPa	
Umgebungs- und Medientemperatur			–10 bis 60 °C (nicht gefroren)	
Dämpfung			ohne	
Schmierung			Lebensdauergeschmiert	
Kolbengeschwindigkeit (Klemmgeschwindigkeit)			50 bis 150 mm/s	
Anschlussgröße (Zylinderanschluss)			Rc1/8	

*1 Minimaler Betriebsdruck ist 0,2 MPa wenn Zylinderteil und Verriegelungselement dieselbe Leitung benutzen.

Technische Daten Verriegelung

Verriegelungsmechanismus	Federverriegelung (Entlüftungsverriegelung)
Entsperrdruck	mind. 0,2 MPa
Verriegelungsdruck	max. 0,05 MPa
Verriegelungsrichtung	Verriegelung in Ausfahrrichtung (Halten der Klemmung)
Anschlussgröße (Entriegelungsanschluss)	Rc1/8
Haltekraft (max. statische Belastung)	402 N

Klemmkraft

[N]

Durchmesser Zentrierstift [mm]	Betriebsdruck [MPa]								
	0,2	0,3	0,4	0,5	0,6	0,7	0,8	0,9	1,0
Ø 7,5 bis Ø 13,0	121	181	241	302	362	422	—	—	—
Ø 13,5 bis Ø 20,0	121	181	241	302	362	422	483	543	603

* Der Zylinder benötigt ca. 0,3 Sekunden, um aus dem ungeklemmten Zustand anzufahren und die Klemmkraft zu erzeugen (wenn kein Drosselrückschlagventil installiert ist). Bei der Konzeption der Schaltung ist diese Zeit zur Erzeugung der Klemmkraft zu berücksichtigen.
* Die Klemmkraft ist abhängig von der Belastbarkeit des Werkstücks zu wählen. Ist die Klemmkraft zu groß, kann das Werkstück beschädigt werden.
* Zentrierstifte und Klemmarme sind Verschleißteile. Bitte sehen Sie Ersatzteile vor, für den Fall, dass diese beschädigt werden.
  Es wird empfohlen, Ersatzteile für Zentrierstifte und Klemmarme auf Lager zu haben, insbesondere für Produkte, die mit Werkstücken mit einem Bohrungsdurchmesser von max. Ø 12 verwendet werden.

Durchmesser Zentrierstift

Code	**075**	**076**	**077**	**078**	**079**	**080**	**095**	**096**	**097**	**098**	**099**	**100**	**105**	**106**	**107**	**108**	**109**	**110**	**115**	**116**	**117**	**118**	**119**	**120**
Durchmesser Zentrierstift [mm]	7,5	7,6	7,7	7,8	7,9	8,0	9,5	9,6	9,7	9,8	9,9	10,0	10,5	10,6	10,7	10,8	10,9	11,0	11,5	11,6	11,7	11,8	11,9	12,0
Verwendbarer Bohrungsdurchmesser des Werkstücks [mm]	Für Ø 8						Für Ø 10						Für Ø 11						Für Ø 12					
Zentrierstift-Form	Runde Ausführung						Runde Ausführung/Rautenförmige Ausführung																	

Code	**125**	**126**	**127**	**128**	**129**	**130**	**135**	**136**	**137**	**138**	**139**	**140**	**145**	**146**	**147**	**148**	**149**	**150**	**155**	**156**	**157**	**158**	**159**	**160**
Durchmesser Zentrierstift [mm]	12,5	12,6	12,7	12,8	12,9	13,0	13,5	13,6	13,7	13,8	13,9	14,0	14,5	14,6	14,7	14,8	14,9	15,0	15,5	15,6	15,7	15,8	15,9	16,0
Verwendbarer Bohrungsdurchmesser des Werkstücks [mm]	Für Ø 13						Für Ø 14						Für Ø 15						Für Ø 16					
Zentrierstift-Form	Runde Ausführung/Rautenförmige Ausführung																							

Code	**175**	**176**	**177**	**178**	**179**	**180**	**195**	**196**	**197**	**198**	**199**	**200**
Durchmesser Zentrierstift [mm]	17,5	17,6	17,7	17,8	17,9	18,0	19,5	19,6	19,7	19,8	19,9	20,0
Verwendbarer Bohrungsdurchmesser des Werkstücks [mm]	Für Ø 18						Für Ø 20					
Zentrierstift-Form	Runde Ausführung/Rautenförmige Ausführung											

Gewicht

[g]

Durchmesser Zentrierstift	ohne Verriegelung	mit Verriegelung
Ø 7,5 bis Ø 8,0	530	775
Ø 9,5 bis Ø 10,0		
Ø 10,5 bis Ø 11,0		
Ø 11,5 bis Ø 12,0		
Ø 12,5 bis Ø 13,0		
Ø 13,5 bis Ø 14,0	545	790
Ø 14,5 bis Ø 15,0		
Ø 15,5 bis Ø 16,0		
Ø 17,5 bis Ø 18,0	570	815
Ø 19,5 bis Ø 20,0		

Abmessungen

CKQG□32-□□□-X3036 (ohne Verriegelung)

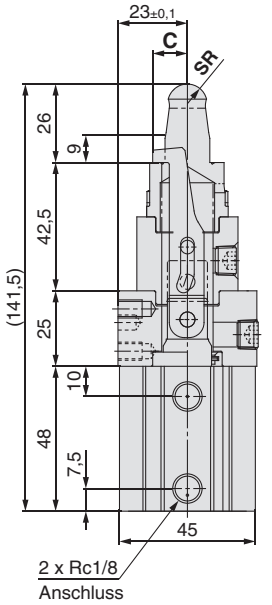

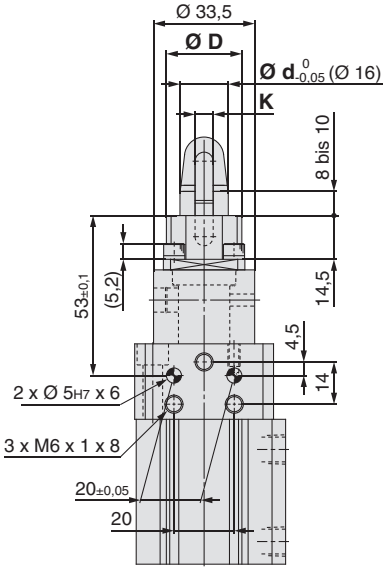

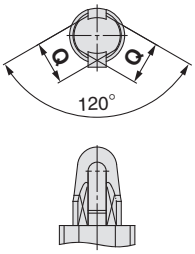



ohne Verriegelung

Rautenförmige Ausführung
Der rautenförmige Stift ist nicht für Durchmesser von Ø 7,5 bis 8,0 erhältlich.

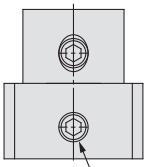

* Die Anschlussposition ändert sich gemäß der gewählten Montagefläche und Armpositionen.

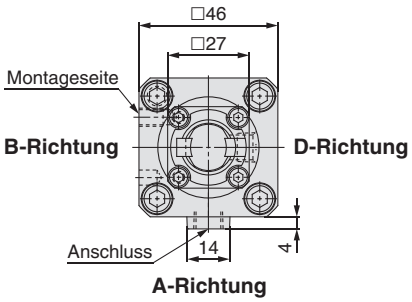

Bohrungsdurchmesser des Werkstücks	C	Ø D	Ø d	K	SR	Q	Modell-nummer
Ø **8**	6	Ø 20	Ø 7,5	3,5	3,5	—	075
			Ø 7,6				076
			Ø 7,7				077
			Ø 7,8				078
			Ø 7,9				079
			Ø 8,0				080
Ø **10**	7,5	Ø 20	Ø 9,5	4	4,5	9,2	095
			Ø 9,6				096
			Ø 9,7				097
			Ø 9,8				098
			Ø 9,9				099
			Ø 10,0				100
Ø **11**	7,5	Ø 20	Ø 10,5	4	4,5	9,8	105
			Ø 10,6				106
			Ø 10,7				107
			Ø 10,8				108
			Ø 10,9				109
			Ø 11,0				110
Ø **12**	8,5	Ø 20	Ø 11,5	5	5	10,9	115
			Ø 11,6				116
			Ø 11,7				117
			Ø 11,8				118
			Ø 11,9				119
			Ø 12,0				120
Ø **13**	8,5	Ø 20	Ø 12,5	5	5,5	11,6	125
			Ø 12,6				126
			Ø 12,7				127
			Ø 12,8				128
			Ø 12,9				129
			Ø 13,0				130

Bohrungsdurchmesser des Werkstücks	C	Ø D	Ø d	K	SR	Q	Modell-nummer
Ø **14**	10,5	Ø 25	Ø 13,5	6	5,5	12,6	135
			Ø 13,6				136
			Ø 13,7				137
			Ø 13,8				138
			Ø 13,9				139
			Ø 14,0				140
Ø **15**	10,5	Ø 25	Ø 14,5	6	6	13,3	145
			Ø 14,6				146
			Ø 14,7				147
			Ø 14,8				148
			Ø 14,9				149
			Ø 15,0				150
Ø **16**	11,5	Ø 25	Ø 15,5	6	6,5	14,3	155
			Ø 15,6				156
			Ø 15,7				157
			Ø 15,8				158
			Ø 15,9				159
			Ø 16,0				160
Ø **18**	13	Ø 27	Ø 17,5	6	7,5	16,4	175
			Ø 17,6				176
			Ø 17,7				177
			Ø 17,8				178
			Ø 17,9				179
			Ø 18,0				180
Ø **20**	13	Ø 27	Ø 19,5	6	8	17,2	195
			Ø 19,6				196
			Ø 19,7				197
			Ø 19,8				198
			Ø 19,9				199
			Ø 20,0				200

Abmessungen

CLKQG□32-□□□-X3036 (mit Verriegelung)

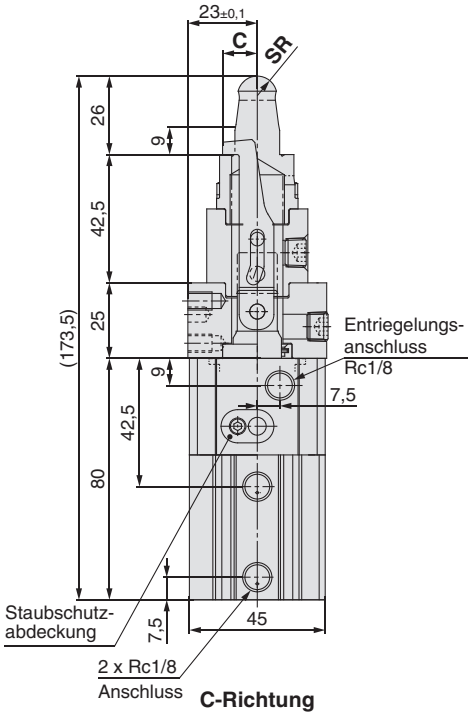

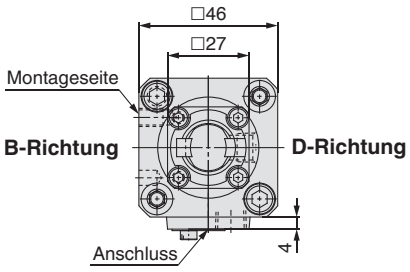

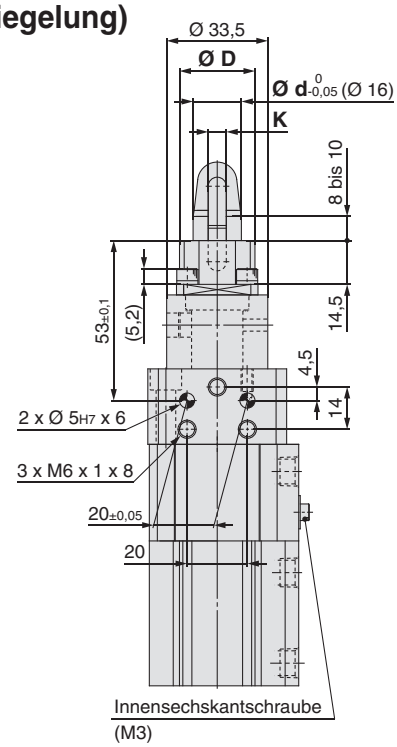

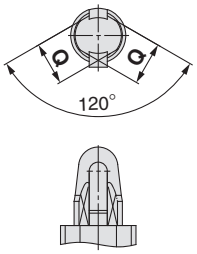



mit Verriegelung

Rautenförmige Ausführung
Der rautenförmige Stift ist nicht für Durchmesser von Ø 7,5 bis 8,0 erhältlich.

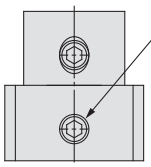

* Die Anschlussposition ändert sich gemäß der gewählten Montagefläche und Armpositionen.

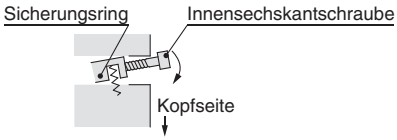

Manuelle Entsperrung

1) Staubschutzabdeckung entfernen.
2) Innensechskantschraube (M3 x 15 L) in den oben dargestellten Sicherungsring schrauben und den Sicherungsring zur Kopfseite hin drücken.
3) Wenn der Sicherungsring und die Kolbenstange einen rechten Winkel bilden, löst sich die Verriegelung.

Bohrungsdurchmesser des Werkstücks	C	Ø D	Ø d	K	SR	Q	Modell-nummer
Ø **8**	6	Ø 20	Ø 7,5	3,5	3,5	—	075
			Ø 7,6				076
			Ø 7,7				077
			Ø 7,8				078
			Ø 7,9				079
			Ø 8,0				080
Ø **10**	7,5	Ø 20	Ø 9,5	4	4,5	9,2	095
			Ø 9,6				096
			Ø 9,7				097
			Ø 9,8				098
			Ø 9,9				099
			Ø 10,0				100
Ø **11**	7,5	Ø 20	Ø 10,5	4	4,5	9,8	105
			Ø 10,6				106
			Ø 10,7				107
			Ø 10,8				108
			Ø 10,9				109
			Ø 11,0				110
Ø **12**	8,5	Ø 20	Ø 11,5	5	5	10,9	115
			Ø 11,6				116
			Ø 11,7				117
			Ø 11,8				118
			Ø 11,9				119
			Ø 12,0				120
Ø **13**	8,5	Ø 20	Ø 12,5	5	5,5	11,6	125
			Ø 12,6				126
			Ø 12,7				127
			Ø 12,8				128
			Ø 12,9				129
			Ø 13,0				130

Bohrungsdurchmesser des Werkstücks	C	Ø D	Ø d	K	SR	Q	Modell-nummer
Ø **14**	10,5	Ø 25	Ø 13,5	6	5,5	12,6	135
			Ø 13,6				136
			Ø 13,7				137
			Ø 13,8				138
			Ø 13,9				139
			Ø 14,0				140
Ø **15**	10,5	Ø 25	Ø 14,5	6	6	13,3	145
			Ø 14,6				146
			Ø 14,7				147
			Ø 14,8				148
			Ø 14,9				149
			Ø 15,0				150
Ø **16**	11,5	Ø 25	Ø 15,5	6	6,5	14,3	155
			Ø 15,6				156
			Ø 15,7				157
			Ø 15,8				158
			Ø 15,9				159
			Ø 16,0				160
Ø **18**	13	Ø 27	Ø 17,5	6	7,5	16,4	175
			Ø 17,6				176
			Ø 17,7				177
			Ø 17,8				178
			Ø 17,9				179
			Ø 18,0				180
Ø **20**	13	Ø 27	Ø 19,5	6	8	17,2	195
			Ø 19,6				196
			Ø 19,7				197
			Ø 19,8				198
			Ø 19,9				199
			Ø 20,0				200

C(L)KQG32-X3036
Signalgebermontage

Einbauhöhe des Signalgebers

Verwendbarer Zylinder: C(L)KQG32-X3036

D-P3DWA□

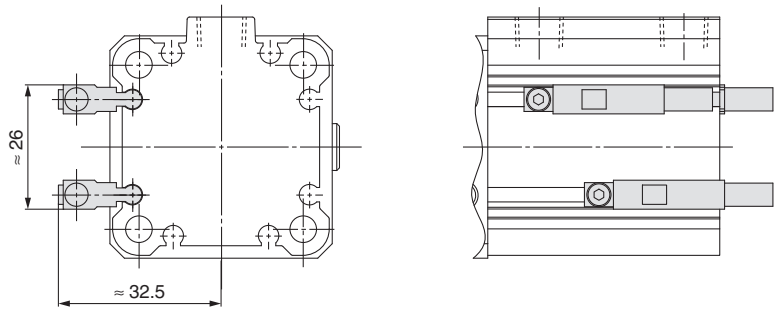

D-P4DW□

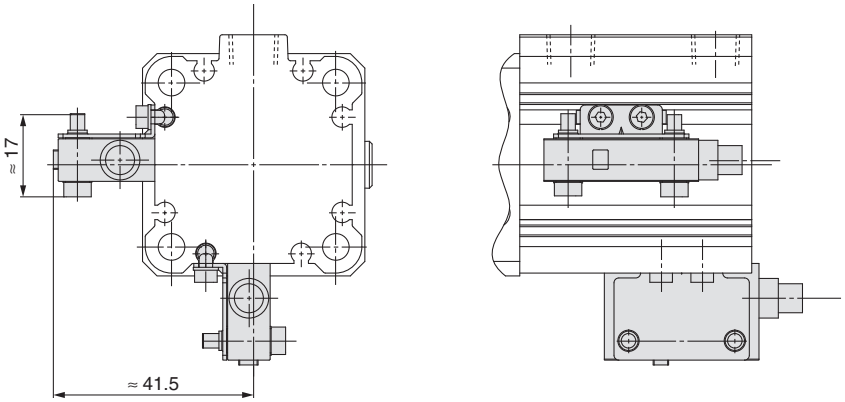

D-M9□
D-M9□W
D-A9□

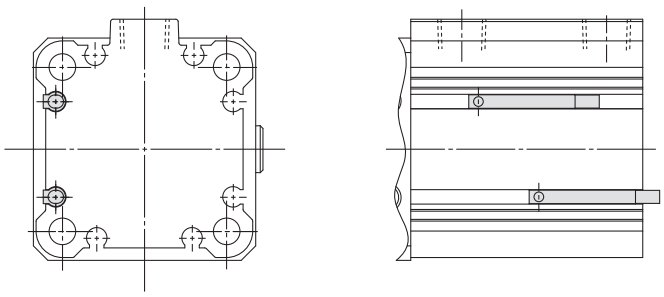

D-M9□V
D-M9□WV
D-A9□V

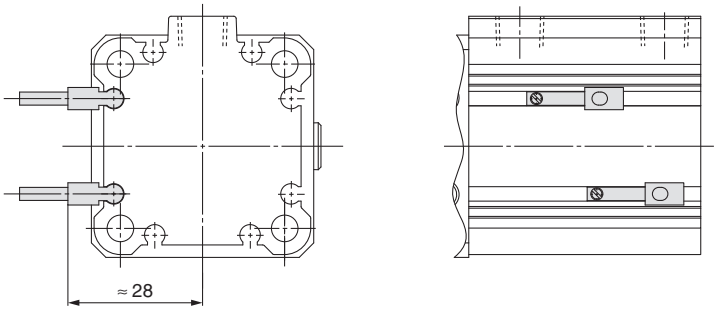

Für D-P3DWA□

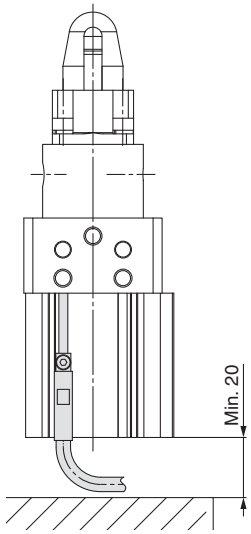

* Lassen Sie 20 mm oder mehr Platz an der Zylinderdeckelseite, um den minimalen Biegeradius des Signalgeber-Anschlusskabels nicht zu überschreiten.

Für D-P4DW□

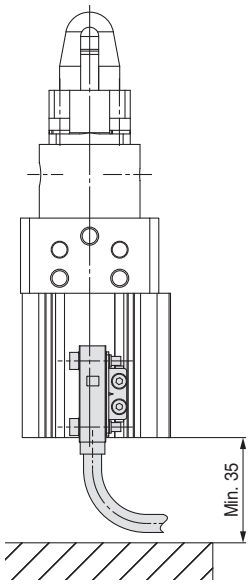

* Lassen Sie 35 mm oder mehr Platz an der Zylinderdeckelseite, um den minimalen Biegeradius des Signalgeber-Anschlusskabels nicht zu überschreiten.

Bestell-Nr. Signalgeber-Montagewinkel/Montageart

verwendbarer Zylinder	C(L)KQG32-X3036		
Verwendbare Signalgeber	**D-P3DWA□**	**D-P4DW□**	**D-M9□(V), D-M9□W(V), D-M9□A(V) D-A9□(V)**
Bohrungsgröße [mm]	**Ø 32**		
Bestell-Nr. Signalgeber-Montagewinkel	—	BQ7-032	—
Sortiment/Gewicht der Anschlussteile der Signalgeber-Befestigungselemente	—	• Signalgeber-Montagewinkel • Signalgeber-Befestigungsmutter • Innensechskantschraube (M3 x 0,5 x 14 L, mit Federring) • Innensechskantschraube (M2,5 x 0,45 x 5 L) • Federring (für M2,5) Gewicht: 8,5 g	—
Signalgeber-Montageflächen	Flächen mit Signalgeber-Befestigungsnut 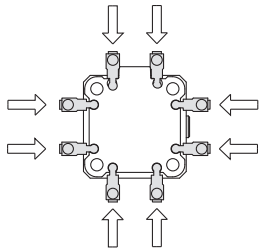 ∗ Bei einer Montage an der Anschlussseite Verbindungen mit einer Schlüsselweite von max. 12 mm wählen.	Flächen mit Signalgeber-Befestigungsnut 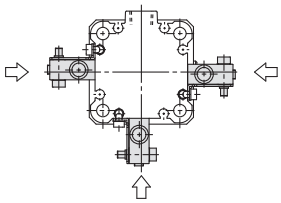	Flächen mit Signalgeber-Befestigungsnut 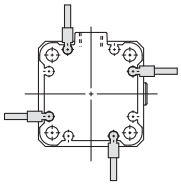
Signalgebermontage	①Führen Sie den Signalgeber in die passende Nut des Zylinderrohrs ein. ②Prüfen Sie die Erfassungsposition des Signalgebers und befestigen Sie den Signalgeber fest mit der Innensechskantschraube (am Signalgeber). ∗ Das Anzugsmoment der Innensechskant-Çschraube beträgt 0,2 bis 0,3 N·m. 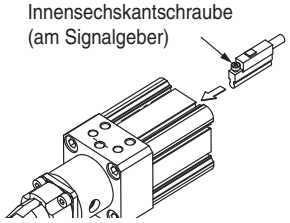	①Befestigen Sie den Signalgeber und den Signalgeber-Montagewinkel vorübergehend mit den Innensechskantschrauben (M3 x 14 L). ②Setzen Sie die Innensechskantschrauben (M2,5 x 5 L) in die Federringe ein (für M 2,5) und ziehen Sie den Signalgeber-Signalgeber-Montagewinkel und die Signalgeber-Befestigungsmutter vorübergehend fest. ③Setzen Sie die vorübergehend befestigte Signalgeber-Befestigungsmutter in die passende Nut des Zylinderrohrs ein. ④Prüfen Sie die Erfassungsposition des Signalgebers und befestigen Sie den Signalgeber fest mit den Innensechskantschrauben (M2,5 x 5 L, M3 x 14 L). ∗ Das Anzugsmoment der Innensechskantschraube (M3 x 14 L) beträgt 0,5 bis 0,6 N·m. ∗ Das Anzugsmoment der Innensechskantschraube (M2,5 x 5 L) beträgt 0,25 bis 0,35 N·m. 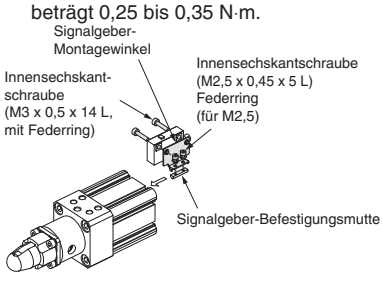	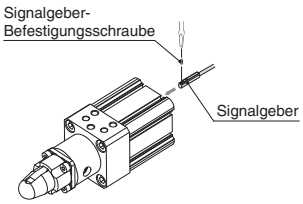 ● Verwenden Sie zum Festziehen der Signalgeberbefestigungsschraube einen Feinschraubendreher mit einem Griffdurchmesser von ca. 5 bis 6 mm. **Anzugsmoment für Signalgeberbefestigungsschraube** [N·m] Signalgebermodell / Anzugsmoment **D-A9□(V) (Ausgenommen D-A93)**: 0,10 bis 0,20 **D-M9□(V) D-M9□W(V) D-M9□A(V) D-A93**: 0,05 bis 0,15

Ersatzteile

■ Bestell-Nr. Zentrierstift

CKQG32X− 075 R

Durchmesser Zentrierstift
∗ Siehe untenstehende Tabelle 1.

Zentrierstift-Form

R	Rund 	D	Rautenförmige Ausführung 

Tabelle 1. Durchmesser Zentrierstift

Code	075	076	077	078	079	080	095	096	097	098	099	100	105	106	107	108	109	110	115	116	117	118	119	120
Durchmesser Zentrierstift [mm]	7,5	7,6	7,7	7,8	7,9	8,0	9,5	9,6	9,7	9,8	9,9	10,0	10,5	10,6	10,7	10,8	10,9	11,0	11,5	11,6	11,7	11,8	11,9	12,0
Verwendbarer Bohrungsdurchmesser des Werkstücks [mm]	Für Ø 8						Für Ø 10						Für Ø 11						Für Ø 12					
Zentrierstift-Form	Runde Ausführung						Runde Ausführung/Rautenförmige Ausführung																	

Code	125	126	127	128	129	130	135	136	137	138	139	140	145	146	147	148	149	150	155	156	157	158	159	160
Durchmesser Zentrierstift [mm]	12,5	12,6	12,7	12,8	12,9	13,0	13,5	13,6	13,7	13,8	13,9	14,0	14,5	14,6	14,7	14,8	14,9	15,0	15,5	15,6	15,7	15,8	15,9	16,0
Verwendbarer Bohrungsdurchmesser des Werkstücks [mm]	Für Ø 13						Für Ø 14						Für Ø 15						Für Ø 16					
Zentrierstift-Form	Runde Ausführung/Rautenförmige Ausführung																							

Code	175	176	177	178	179	180	195	196	197	198	199	200
Durchmesser Zentrierstift [mm]	17,5	17,6	17,7	17,8	17,9	18,0	19,5	19,6	19,7	19,8	19,9	20,0
Verwendbarer Bohrungsdurchmesser des Werkstücks [mm]	Für Ø 18						Für Ø 20					
Zentrierstift-Form	Runde Ausführung/Rautenförmige Ausführung											

■ Bestell-Nr. Klemmarm-Baugruppe

Verwendbarer Bohrungsdurchmesser des Werkstücks	Bestell-Nr.
Für Ø 8	**CKQ32-54-117ZV-R**
Für Ø 10 und Ø 11	**CKQ32-54-118ZV-R**
Für Ø 12 und Ø 13	**CKQ32-54-119ZV-R**
Für Ø 14 und Ø 15	**CKQ32-54-120ZV-R**
Für Ø 16	**CKQ32-54-121ZV-R**
Für Ø 18 und Ø 20	**CKQ32-54-122ZV-R**

∗ Der Klemmarm beinhaltet einen Sicherungsring.

Option

■ Distanzscheibe

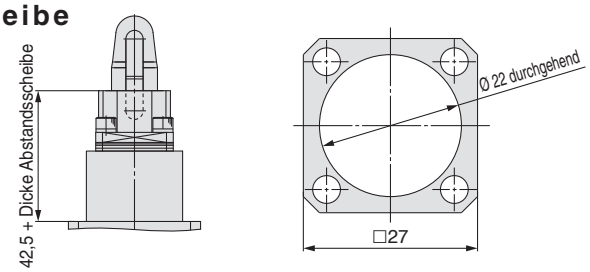

Beschreibung	Bestell-Nr.	Anm.
Distanzscheibe A	**CKQ32-36A746MN**	Plattendicke 1 [mm]
Distanzscheibe B	**CKQ32-36B746MN**	Plattendicke 0,5 [mm]

- Distanzscheiben können bis zu 3 mm montiert werden.
- Für Signalgeber (außer M9□V): Wenn die Dicke von Distanzscheibe und Werkstück mehr als 2 mm beträgt, wird der Signalgeber evtl. nicht an die empfindlichste Position angepasst.

SMC Corporation

SMC CORPORATION
Akihabara UDX 15F, 4-14-1, Sotokanda, Chiyoda-ku, Tokyo 101-0021, JAPAN
Phone: 03-5207-8249 FAX: 03-5298-5362
SMC CORPORATION All Rights Reserved

European Marketing Centre (EMC)
Zuazobidea 14, 01015 Vitoria
Tel: +34 945-184 100 Fax: +34 945-184 124
URL http://www.smc.eu

1st printing WY printing WY 00 Printed in Spain

Die Angaben können ohne vorherige Ankündigung, und ohne dass dem Hersteller daraus eine Verpflichtung entsteht, geändert werden.