Impuls-Blasventil

RoHS

Effizienter Blasvorgang durch pulsierende Druckluft

Luftverbrauch: 50 % oder mehr reduziert

Kontinuierliche Blasluft

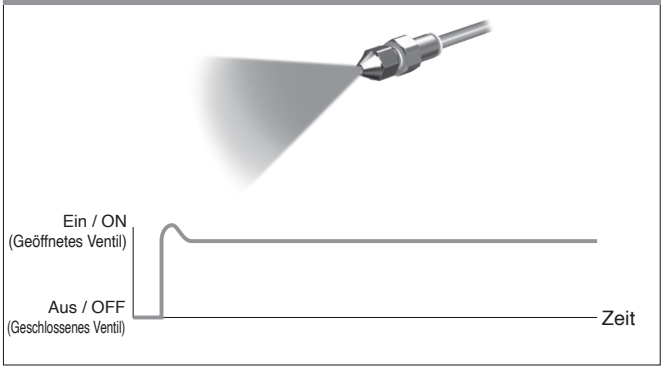

Pulsierende Blasluft

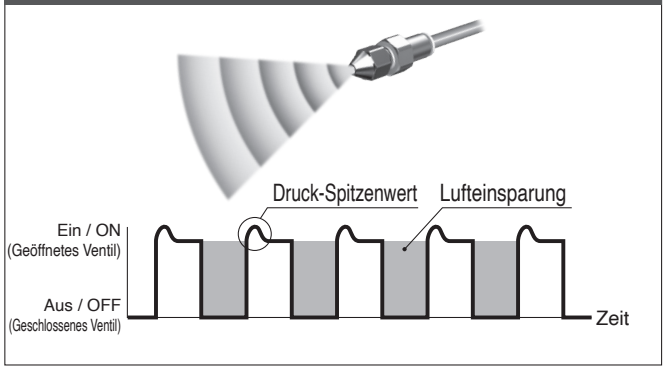

Benötigt keine externe Steuerung für die Impulserzeugung.

Der Blasimpuls kann durch einfache Druckluftversorgung erfolgen.

Externe Pilotluft

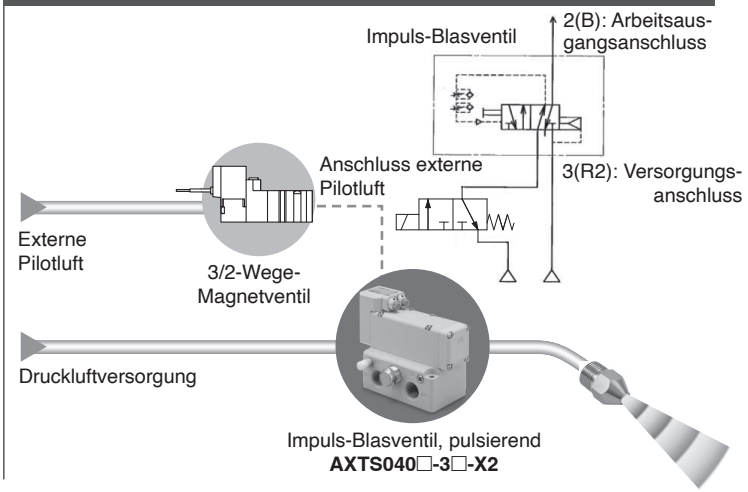

Interne Pilotluft

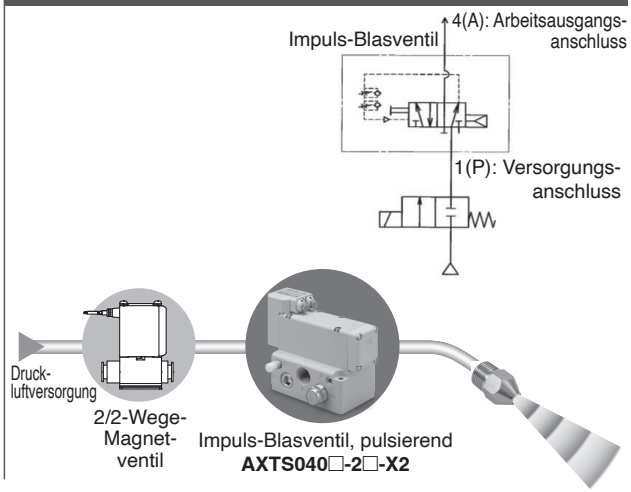

Lange Lebensdauer (Lebensdauer: 200 Millionen Zyklen)

* Basierend auf den Testbedingungen von SMC

Durchfluss-Kennwerte

Betätigungsart	C [dm³/(s·bar)]	b	Cv	Q [l/min (ANR)]*1
Externe Pilotluft	14	0,18	3,4	3316
Interne Pilotluft	12	0,14	2,9	2782

*1 Diese Werte wurden nach ISO 6358 errechnet und stellen den Durchfluss unter Standardbedingungen bei einem Eingangsdruck von 0,6 MPa (relativer Druck) und einem Druckabfall von 0,1 MPa dar.

Individuell einstellbare Ein/Aus-Intervalle

Betriebsdruckbereich: 0,2 bis 1,0 MPa

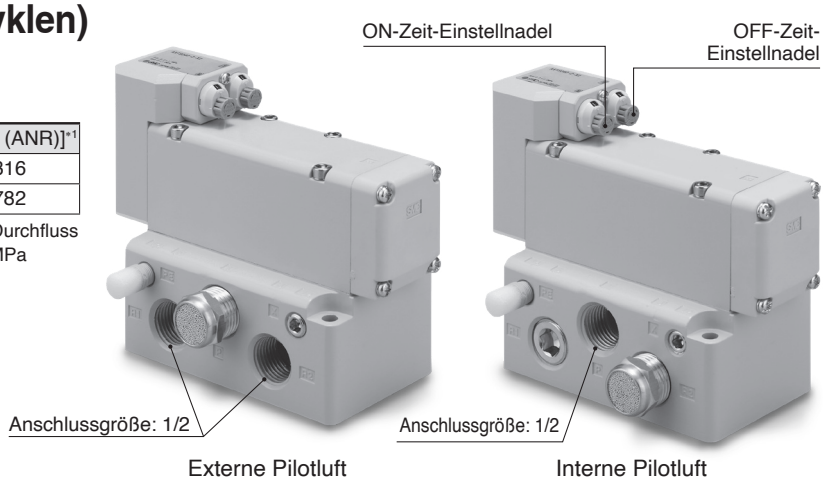

AXTS040□-□□-X2

SMC

AXTS040□-□□-X2

Wenn Sie dieses Produkt in neuen Anlagen einsetzen möchten, wählen Sie stattdessen das Modell AXTS 0 4 0 -X 2 0 2 . Es ist weniger anfällig für die Auswirkungen von Rohrleitungen und Düsen, bietet eine stabile Blasleistung und ermöglicht eine Anpassung der Betriebsfrequenz.

Bestellschlüssel

AXTS 040 □ – 3 □ -X2

Gehäusegröße

040	1/2

Gewindeart

—	Rc
F	G
N	NPT
T	NPTF

Betätigungsart

2	Interne Pilotluft
3	Externe Pilotluft

Handhilfsbetätigung

—	Ohne
B	Verriegelbare Ausführung

Technische Daten

Modell		AXTS040□-2□-X2	AXTS040□-3□-X2
Betätigungsart		Interne Pilotluft	Externe Pilotluft
Ventilkonstruktion		Stahlschieber	
Medium		Druckluft	
Betriebsdruckbereich		0,2 bis 1,0 MPa	0 bis 1,0 MPa
Druckbereich externe Pilotluft		—	0,2 bis 1,0 MPa
Frequenz-Einstellbereich		1 bis 5 Hz	1 bis 8 Hz
Prüfdruck		1,5 MPa	
Umgebungs- und Medientemperatur		-10 bis 50 °C °C	
Schmierung		Nicht erforderlich	
Durchfluss-Kennlinien (IN-P →OUT-A)	**C [dm³/(s·bar)]**	12	14
	b	0,14	0,18
	Cv	2,9	3,4
	Q [l/min (ANR)] *1	2782	3316

*1 Diese Werte wurden nach ISO 6358 errechnet und stellen den Durchfluss unter Standardbedingungen bei einem Eingangsdruck von 0,6 MPa (relativer Druck) und einem Druckabfall von 0,1 MPa dar.

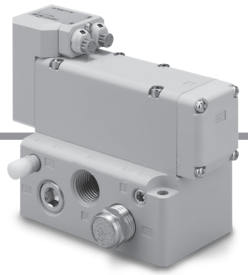

Abmessungen

[mm]

Interne Pilotluft

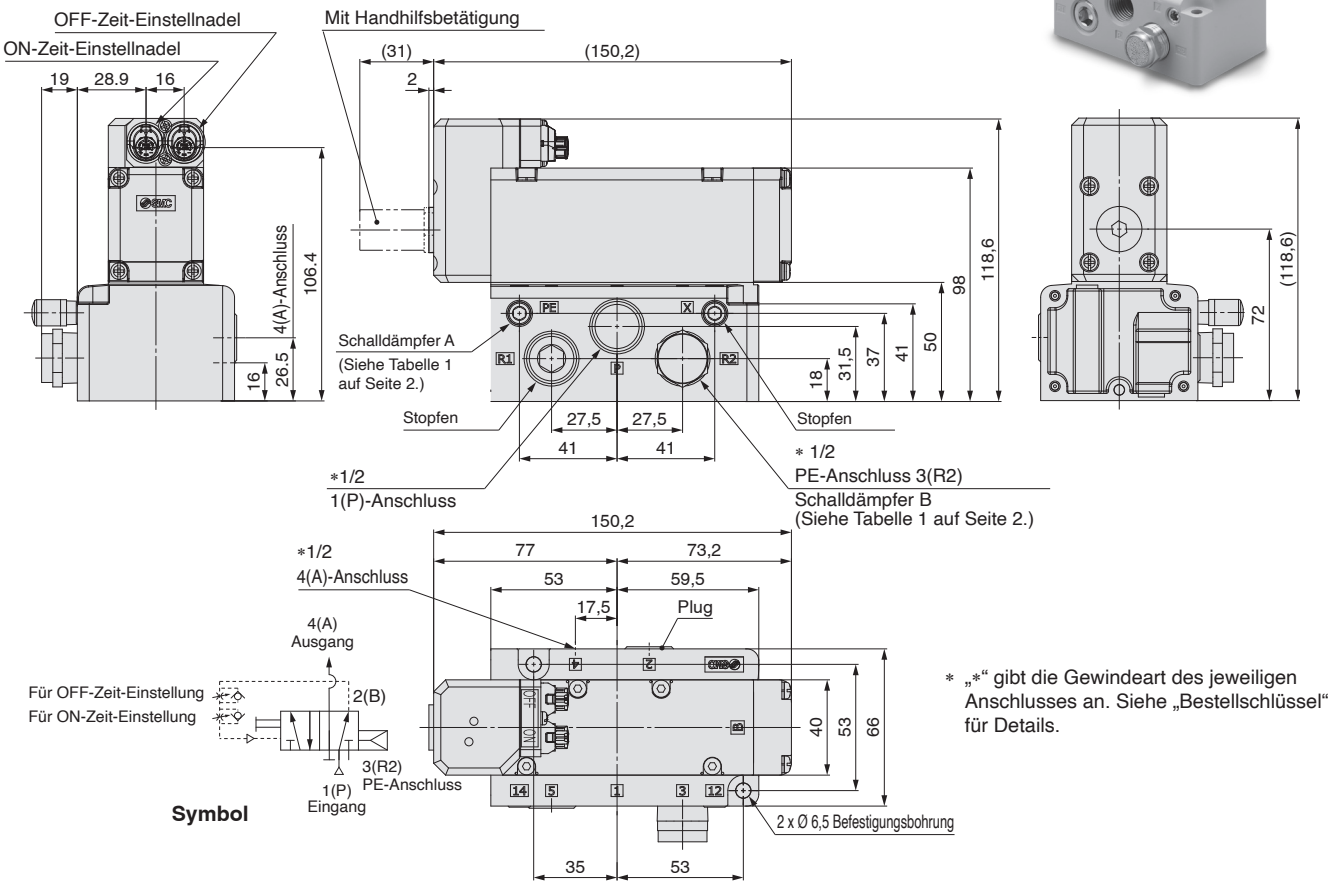

* „*“ gibt die Gewindeart des jeweiligen Anschlusses an. Siehe „Bestellschlüssel“ für Details.

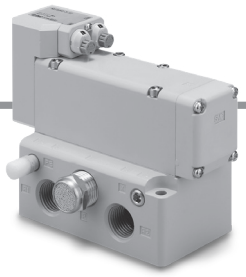

Abmessungen

[mm]

Externe Pilotluft

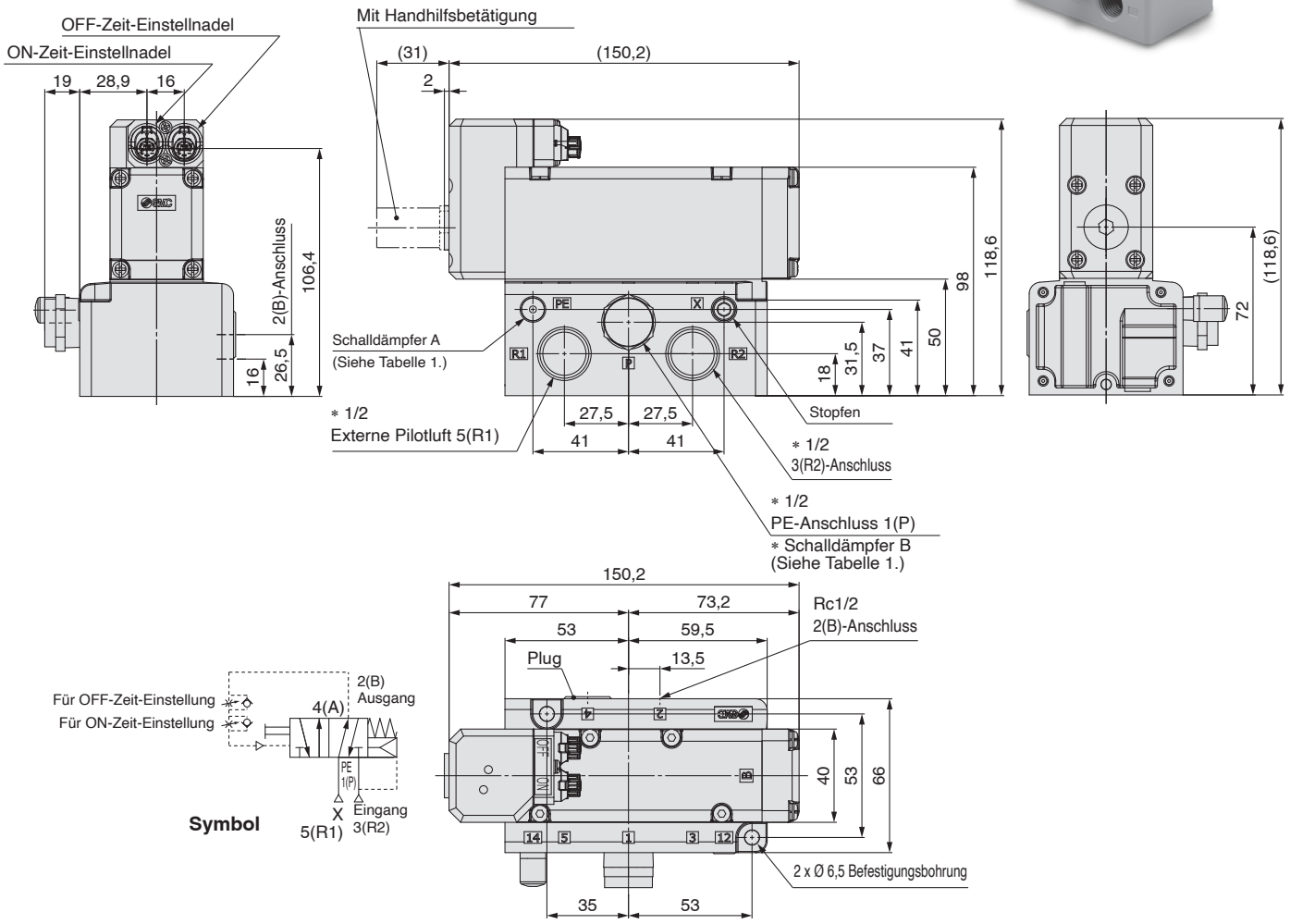

∗ „∗“ gibt die Gewindeart des jeweiligen Anschlusses an. Siehe „Bestellschlüssel“ für Details.

Tabelle 1 Artikelbezeichnung Schalldämpfer

	Gewindeart	Artikelbezeichnung	
		Schalldämpfer A	Schalldämpfer B
AXTS040-□□-X2	Rc	AN10-01	EBKX-L7007-120
AXTS040F-□□-X2	G		EBKX-L7007F-120
AXTS040N-□□-X2	NPT	AN10-N01	EBKX-L7007N-120
AXTS040T-□□-X2	NPTF		

Serie AXTS040□-□□-X2
Produktspezifische Sicherheitshinweise

Vor der Handhabung der Produkte durchlesen. Für Sicherheitshinweise zum 2/2-Wege-Magnetventil für die Mediensteuerung siehe „Sicherheitshinweise zur Handhabung von SMC-Produkten“ und die „Betriebsanleitung“ auf der SMC-Website: https://www.smc.eu

Sicherheitshinweise

- **Dieses Produkt wird pneumatisch betätigt. Wenn das Ventil unter Bedingungen verwendet wird, bei denen der Durchfluss hoch ist und während des Betriebs kein Druckabfall auftritt, entsteht im Inneren des Ventils kein Differenzdruck und es kann daher nicht richtig funktionieren.**
- **Die Betriebsfrequenz schwankt je nach Betriebsbedingung. Neben der Einstelldrossel beeinflussen die folgenden Bedingungen die Betriebsfrequenz maßgeblich. Wenn die Frequenz nicht allein mit der Drossel einstellbar ist, versuchen Sie, die folgenden Bedingungen zu berücksichtigen.**

Betriebsfrequenz	Hoch ⟷ Niedrig
❶ Leitungsdurchmesser Eingangsseite ≥ Leitungsdurchmesser Ausgang	Der Leitungsdurchmesser auf der Eingangsseite hat keinen Einfluss auf die Betriebsfrequenz.
❷ Leitungsdurchmesser Eingangsseite < Leitungsdurchmesser Ausgang	Leitungsdurchmesser Eingangsseite: Groß ⟷ Klein
❸ Leitungsanschluss Ausgang*1	Kolben-Ø: Klein ⟷ Groß
	Länge: Lang ⟷ Kurz
❹ Versorgungsdruck (externe Pilotluft)	Druck: Hoch ⟷ Niedrig
❺ Düse	Kolben-Ø: Klein ⟷ Groß

*1 Der Ausblasimpuls kann je nach dem Volumen der Ausgangsseite nicht zu Impulsluft werden. Halten Sie das Produkt so nah wie möglich an der Düse.

- **Die gleitenden Teile dieses Produkts sind geschmiert. Beachten Sie, dass aufgrund der Konstruktion etwas Schmiermittel mit dem Ausblasimpuls zum Ausgang hin durchfließen kann.**

Ausführung mit interner Pilotluft

AXTS040□-2□-X2

- **Wenn eine Luftpistole und ein Druckregler an den OUT-Anschluss angeschlossen sind, ist der Staudruck am OUT-Anschluss hoch. In diesem Fall darf das Produkt nicht verwendet werden.**
- **Wenn ein Vakuumerzeuger und ein Saugfilter an den OUT-Anschluss angeschlossen sind, erhöht sich der Staudruck des OUT-Anschlusses aufgrund der Verstopfung des Filters während des Betriebs. Da dies zu einem instabilen Betrieb führt, kann das Produkt nicht verwendet werden. Bitte verwenden Sie die Ausführung mit externer Pilotluft, die im Allgemeinen nicht durch Staudruck beeinträchtigt wird.**

Ausführung mit externer Pilotluft

AXTS040□-3□-X2

- **Verwenden Sie einen externer Vorsteuerdruck, der höher ist als der Druck am IN-Anschluss.**
- **Bei der Ausführung mit externer Pilotdruck wird die Impulsluft nur erzeugt, während die Pilotluft zugeführt wird. Der Ausblasimpuls wird durch die Rückstellfeder gestoppt, wenn die Pilotluft nicht zugeführt wird. Aufgrund der Stahlschieber-Konstruktion kann jedoch keine absolute Leckagefreiheit garantiert werden.**
- **Wenn das Produkt unter Bedingungen verwendet wird, bei denen der Staudruck am OUT-Anschluss variiert, z. B. wenn ein Vakuumerzeuger und/oder ein Saugfilter am OUT-Anschluss angeschlossen ist, beachten Sie bitte, dass sich die Betriebsfrequenz ändert.**



SMC Corporation (Europe)

Austria	+43 (0)2262622800	www.smc.at	office@smc.at
Belgium	+32 (0)33551464	www.smc.be	info@smc.be
Bulgaria	+359 (0)2807670	www.smc.bg	office@smc.bg
Croatia	+385 (0)13707288	www.smc.hr	office@smc.hr
Czech Republic	+420 541424611	www.smc.cz	office@smc.cz
Denmark	+45 70252900	www.smcdk.com	smc@smcdk.com
Estonia	+372 6510370	www.smcpneumatics.ee	smc@info@smcee.ee
Finland	+358 207513513	www.smc.fi	smcfi@smc.fi
France	+33 (0)164761000	www.smc-france.fr	info@smc-france.fr
Germany	+49 (0)61034020	www.smc.de	info@smc.de
Greece	+30 210 2717265	www.smchellas.gr	sales@smchellas.gr
Hungary	+36 23513000	www.smc.hu	office@smc.hu
Ireland	+353 (0)14039000	www.smcautomation.ie	sales@smcautomation.ie
Italy	+39 03990691	www.smcitalia.it	mailbox@smcitalia.it
Latvia	+371 67817700	www.smc.lv	info@smc.lv
Lithuania	+370 5 2308118	www.smclt.lt	info@smclt.lt
Netherlands	+31 (0)205318888	www.smc.nl	info@smc.nl
Norway	+47 67129020	www.smc-norge.no	post@smc-norge.no
Poland	+48 222119600	www.smc.pl	office@smc.pl
Portugal	+351 214724500	www.smc.eu	apoioclientept@smc.smces.es
Romania	+40 213205111	www.smcromania.ro	smcromania@smcromania.ro
Russia	+7 8123036600	www.smc.eu	sales@smcru.com
Slovakia	+421 (0)413213212	www.smc.sk	office@smc.sk
Slovenia	+386 (0)73885412	www.smc.si	office@smc.si
Spain	+34 945184100	www.smc.eu	post@smc.smces.es
Sweden	+46 (0)86031200	www.smc.nu	smc@smc.nu
Switzerland	+41 (0)523963131	www.smc.ch	helpcenter@smc.ch
Turkey	+90 212 489 0 440	www.smcpnomatik.com.tr	info@smcpnomatik.com.tr
UK	+44 (0)845 121 5122	www.smc.uk	sales@smc.uk

SMC Corporation Akihabara UDX 15F, 4-14-1, Sotokanda, Chiyoda-ku, Tokyo 101-0021, JAPAN Phone: 03-5207-8249, Fax: 03-5298-5362

Printing EQ 00 Printed in Spain

Die Angaben können ohne vorherige Ankündigung, und ohne dass dem Hersteller daraus eine Verpflichtung entsteht, geändert werden.