Einstellknopf aus Metall

Drosselrückschlagventil mit Steckverbindung (Winkelausführung)

RoHS

Einstellknopf aus Metall anstelle von Kunststoff

Für Schlauchaußendurchmesser 4 bis 12 mm und Gewindegröße M5 bis 1/2 Zoll

ISO Symbol

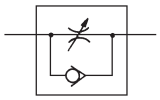

Vereinfachte Darstellung der Durchflussrichtung auf dem Gehäuse

	Abluftdrossel	Zuluftdrossel
Gehäusesymbol	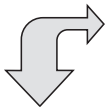	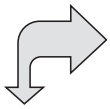
ISO Symbol	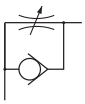	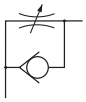

Einstellknopf aus Metall



Modell

Modell	Anschlussgröße	Verwendbarer Schlauch-Außen-Ø Metrische Größe				
		4	6	8	10	12
AS12□1F-M5-X242-J	M5 x 0,8	●	●			
AS22□1F-01-X242-J	R1/8	●	●	●	●	
AS22□1F-02-X242-J	R1/4	●	●	●	●	
AS32□1F-03-X242-J	R3/8		●	●	●	●
AS42□1F-04-X242-J	R1/2				●	●

Technische Daten

Alle nicht genannten technischen Daten entsprechen denen des Standardproduktes. Siehe **Web-Katalog** für Details.

Medium	Druckluft
Prüfdruck	1,5 MPa
Max. Betriebsdruck	1 MPa
Min. Betriebsdruck	0,1 MPa
Umgebungs- und Medientemperatur	-5 bis 60 °C (kein Gefrieren)
Verwendbare Schlauchmaterialien	Polyamid, Weich-Polyamid, Polyurethan*1, FEP, PFA

*1 Beachten Sie den max. Betriebsdruck bei der Verwendung von Weich-Polyamid- oder Polyurethan-Schläuchen. (Für weitere Details zur Verschlauchung siehe **Web-Katalog**.)

* Messingteile sind chemisch vernickelt.

AS-X242-J



Bestellschlüssel

AS 2 2 0 1F – 01 – 06 S – X242 – J

Gehäusegröße

1	M5 x 0,8
2	1/8, 1/4
3	3/8
4	1/2

Ausführung

2	Winkel

Steuerungsart

0	Abluftdrossel
1	Zuluftdrossel

∗ Die Abluftdrossel und die Zuluftdrossel lassen sich anhand der Farbe der Kontermutter unterscheiden.
Abluftdrossel: Chemisch vernickelt
Zuluftdrossel: Schwarz verzinkt und chromatiert

Anschlussgröße

M5	M5 x 0,8
01	R1/8
02	R1/4
03	R3/8
04	R1/2

Verwendbarer Schlauch-Außen-Ø∗1

04	Ø 4
06	Ø 6
08	Ø 8
10	Ø 10
12	Ø 12

∗1 Für die Wahl des verwendbaren Schlauchaußen-Ø, siehe Modellübersicht auf dem Deckblatt.

Einstellknopf aus Metall

Dichtungsmethode

S	Mit Dichtmittel (AS22□1F bis AS32□1F)
SN	Mit Dichtmittel (Nur AS42□1F)

∗ Entfällt bei Gewinde M5 mit Flachdichtung.

Kontermutter

J	Runde Kontermutter

Konstruktion

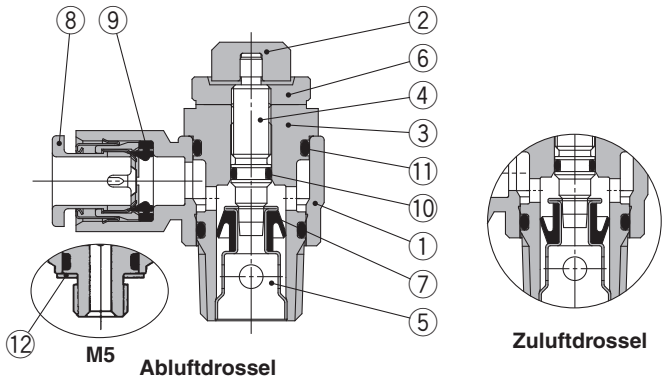

Stückliste

Nr.	Beschreibung	Material		Anm.
1	**Gehäuse A**	PBT		
2	**Einstellknopf**	Messing		Chemisch vernickelt
3	**Gehäuse B**	Messing		Chemisch vernickelt
4	**Nadel**	Messing		Chemisch vernickelt
5	**Ventilsitz**	Messing		Chemisch vernickelt
6	**Kontermutter**	Messing∗1	Abluftdrossel	Chemisch vernickelt
			Zuluftdrossel	Schwarz verzinkt und chromatiert
7	**U-Dichtung**	HNBR		
8	**Kassette**	—		
9	**Dichtung**	NBR		
10	**O-Ring**	NBR		
11	**O-Ring**	NBR		
12	**Flachdichtung**	NBR/Rostfreier Stahl		∗2

∗1 Stahl bei Ausführung AS22□1F
∗2 Nur bei Ausführung AS12□1F-M5

Abmessungen

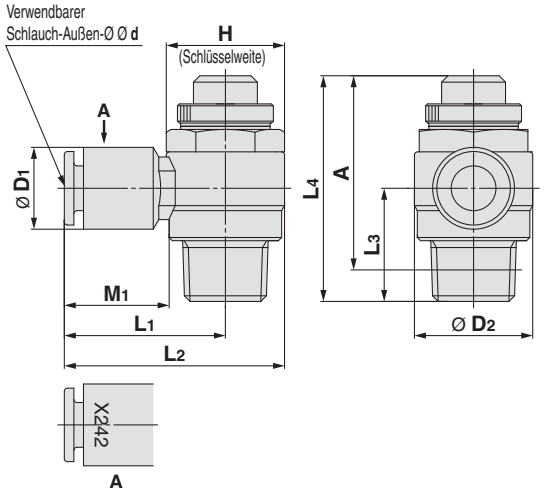

[mm]

Modell	Verwendbarer Schlauch-Außen-Ø d	T	H	D1	D2	L1	L2	L3	L4∗1		A∗2		M1	Gewicht [g]
									Max.	Min.	Max.	Min.		
AS12□1F-M5-04-X242-J	4	M5 x 0,8	8	9,3	9,6	17,3	22,1	12,3	28,6	25,8	25	22,2	12,7	7,5
AS12□1F-M5-06-X242-J	6		8	11,6	9,6	18,1	22,9	11,7	28,6	25,8	25	22,2	13,5	7,5
AS22□1F-01-04S-X242-J	4	R1/8	12	9,3	14,2	20,4	27,5	13,4	35,2	30,2	32,1	27,1	12,7	18,5
AS22□1F-01-06S-X242-J	6		12	11,6	14,2	20,4	27,5	13,4	35,2	30,2	32,1	27,1	13,5	18,5
AS22□1F-01-08S-X242-J	8		12	15,2	14,2	25,3	32,4	13,4	35,2	30,2	32,1	27,1	18,5	20,5
AS22□1F-01-10S-X242-J	10		12	18,5	14,2	32,1	39,2	14,1	35,2	30,2	32,1	27,1	21	22,5
AS22□1F-02-04S-X242-J	4	R1/4	17	10,4	18,5	25,2	34,4	17,7	39,9	34,9	34,4	29,4	16	34,5
AS22□1F-02-06S-X242-J	6		17	12,8	18,5	25,2	34,4	17,7	39,9	34,9	34,4	29,4	17	34,5
AS22□1F-02-08S-X242-J	8		17	15,2	18,5	27,2	36,4	17,7	39,9	34,9	34,4	29,4	18,5	36,4
AS22□1F-02-10S-X242-J	10		17	18,5	18,5	35,3	44,5	18,3	39,9	34,9	34,4	29,4	21	38,5
AS32□1F-03-06S-X242-J	6	R3/8	19	12,8	23	27,8	39,3	19,8	45,4	40,4	40,2	35,2	17	58
AS32□1F-03-08S-X242-J	8		19	15,2	23	29,5	41	19,8	45,4	40,4	40,2	35,2	18,5	60
AS32□1F-03-10S-X242-J	10		19	18,5	23	31,8	43,3	19,8	45,4	40,4	40,2	35,2	21	62
AS32□1F-03-12S-X242-J	12		19	20,9	23	32,8	44,3	19,8	45,4	40,4	40,2	35,2	22	64
AS42□1F-04-10SN-X242-J	10	R1/2	24	18,5	28,6	33,6	47,9	24,5	56,7	49,2	49,6	42,1	21	106,5
AS42□1F-04-12SN-X242-J	12		24	21,7	28,6	35,2	49,5	24,5	56,7	49,2	49,6	42,1	22	106,5

∗1 Referenzmaß ∗2 Referenzmaß nach der Montage

⚠ Achtung

Vor der Handhabung der Produkte durchlesen. Zu Sicherheitsvorschriften und -hinweisen für Durchflussregler siehe „Sicherheitshinweise zur Handhabung von SMC-Produkten“ und die Betriebsanleitung auf der SMC-Website: https://www.smc.eu oder https://www.smc.eu/smc/Net/EMC_DDBB/catalogue/data/attachments/HANDLING_PRECAUTIONS-D_cat_de.pdf

SMC Corporation (Europe)

SMC Corporation
Akihabara UDX 15F, 4-14-1, Sotokanda, Chiyoda-ku, Tokyo 101-0021, JAPAN
Phone: 03-5207-8249 Fax: 03-5298-5362

SMC CORPORATION All Rights Reserved

European Marketing Centre (EMC)
Zuazobidea 14, 01015 Vitoria
Tel: +34 945-184 100 Fax: +34 945-184 124
URL http://www.smc.eu

Printing XV 00 Printed in Spain

Die technischen Daten können ohne vorherige Ankündigung,
und ohne dass dem Hersteller daraus eine Verpflichtung entsteht, geändert werden