INSTRUKCJA OBSŁUGI VBAT-M7A

ZBIORNIK POWIETRZA

VBAT05A∗-SV-Q
VBAT10A∗-SV-Q

Spis Treści

●Środki ostrożności podczas użytkowania---------- Str 1

●Parametry techniczne---------- Str 1

●Podłączanie wzmacniacza ciśnienia do zbiornika Str 2

Dziękujemy za wybór produktu SMC. Instrukcja obsługi zawiera istotne informacje zapewniające optymalne działanie oraz dłuższą żywotność urządzenia. Przed uruchomieniem zbiornika należy uważnie i ze zrozumieniem przeczytać instrukcję. Instrukcję należy zachować, a w przypadku wystąpienia jakichkolwiek niejasności ponownie ją przeczytać. Należy zapoznać się z najnowszymi katalogami, rysunkami technicznymi i parametrami technicznymi.

Środki ostrożności podczas użytkowania

• W celu zachowania bezpieczeństwa przed podłączeniem urządzenia należy sprawdzić i potwierdzić jego parametry techniczne. Przekraczanie parametrów technicznych może prowadzić do uszkodzenia zbiornika lub wypadku.
• Regulacje prawne dotyczące użytkowania zbiorników powietrza różnią się w zależności od kraju. Należy upewnić się, że urządzenie spełnia wymogi obowiązujące w danym kraju.

Środki ostrożności podczas użytkowania

⚠ Ostrzeżenie

(1) Ciśnienie pracy

• Podłączyć sprężone powietrze o wymaganym ciśnieniu. Jeżeli istnieje ryzyko, że ciśnienie przekroczy maksymalną wartość ciśnienia pracy, należy zastosować środki zabezpieczające.
• W szczególności, w przypadku używania samego zbiornika należy stosować przekaźnik ciśnienia lub zawór bezpieczeństwa, aby mieć pewność, że nie przekroczono maksymalnego ciśnienia pracy.

(2) Połączenie

• Od strony WY zbiornika należy podłączyć filtr lub filtr dokładny. Wewnętrzna powierzchnia zbiornika nie jest poddana obróbce stąd możliwość przedostawania się zanieczyszczeń do WY zbiornika.
• Wzmacniacz ciśnienia VBA może być bezpośrednio podłączony do zbiornika, w kombinacjach jak pokazano poniżej.

		Wzmacniacz ciśnienia			
		VBA1∗1∗	VBA2∗00	VBA1∗A	VBA2∗A
Zbiornik	VBAT05A∗-SV-Q	○	–	○	–
	VBAT10A∗-SV-Q	○	○	○	○

Dobór

⚠ Uwaga

• Unikać nagłego powtarzającego się napełniania i opróżniania zbiornika powietrza. Napełnianie (temperatura powietrza w zbiorniku rośnie) oraz opróżnianie (temperatura powietrza w zbiorniku maleje) może spowodować, że zostanie przekroczony dopuszczalny zakres temperatury zbiornika.
• Zbiornik powietrza powinien być użytkowany w zalecanych zakresach.
• Należy dobrać zbiornik powietrza wg zaleceń dotyczących połączeń zbiornika i wzmacniacza ciśnienia zawartych w katalogu.

Montaż

⚠ Uwaga

(1) Wyposażenie

• Elementy wyposażenia są przymocowane taśmą do nóg zbiornika. Przy rozpakowywaniu należy uważać, aby nie zginęły.

(2) Montaż

• Zamontować zbiornik z daleka od ludzi. Sprężone powietrze, w przypadku wydostawania się ze zbiornika, jest niebezpieczne.
• Nie ustawiać zbiornika na częściach ruchomych lub w miejscach narażonych na drgania. Jeżeli nie ma możliwości uniknięcia zamontowania zbiornika w takim miejscu należy nas o tym poinformować.
• Przed podłączeniem wzmacniacza ciśnienia do zbiornika należy zapoznać się z rozdziałem „Podłączanie wzmacniacza ciśnienia do zbiornika” niniejszej Instrukcji Obsługi.
• Do montażu zbiornika na podłodze użyć śrub M8 lub śrub kotwiących (nie są dołączone, należy je zamawiać osobno). Wykorzystać do tego cztery otwory ø11.

(3) Przewody

• Zaleca się stosowanie elastycznych przewodów pneumatycznych. Pozwoli to uniknąć działania momentem lub wprowadzania drgań na przyłącze pneumatyczne zbiornika powietrza.

Parametry techniczne

(1) Parametry techniczne

Wszystkie zbiorniki posiadają znak CE i spełniają wymagania Dyrektywy „Proste zbiorniki ciśnieniowe”.

Model	VBAT05A∗-SV-Q	VBAT10A∗-SV-Q
Maksymalne ciśnienie pracy	20bar (2MPa)	
Materiał	SS400	
Pojemność	5 L	10 L
Zakres temp.	0~75°C	
Masa	6.6 kg	10 kg
Przyłącze WY Rc,G	3/8	1/2
Pokrycie	Na zewnątrz: lakier strebrny Wewnątrz: lakier odporny na rdzę	

(2) Symbol zamówieniowy

V B A T 1 0 A ∗ - S V - Q

- 10A: Pojemność
- ∗: Typ gwintu
- S: Zawór bezpieczeństwa(2MPa)
- V: Zawór spustowy
- Q: Produkt ze znakiem CE

Wielkość	Pojemność
05A	5 L
10A	10 L

Symbol	Gwint
-	Rc
F	G

Zmontowany zespół

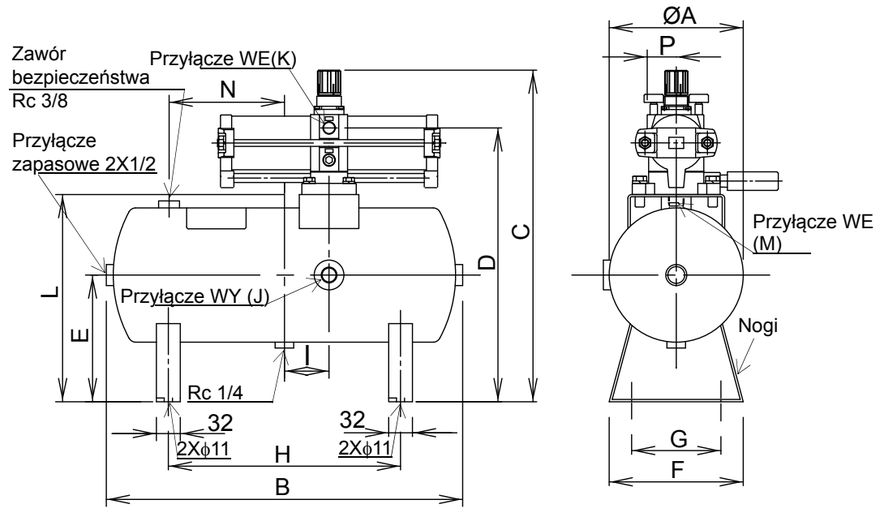

VBAT	VBA	ϕA	B	C	D	E	F	G	H	I	J	K	L	M	N	P
VBAT 05A	VBA 1110, 1111	156	360	366	307	163	160	100	200	60	3/8	1/4	257	3/8	60	17
VBAT 10A	VBA 2100	180	460	387	328	170	180	120	312	60	1/2	3/8	278	1/2	130	39
				448	367											
	VBA 2200			405												
VBAT 05A	VBA 10A, 11A	156	360	370	307	163	160	100	200	60	3/8	1/4	257	3/8	60	20
VBAT 10A	VBA 20A	180	460	391	328	170	180	120	312	60	1/2	3/8	278	1/2	130	39
				454	367											
	VBA 22A			417												

Podłączenie wzmacniacza ciśnienia do zbiornika

(1) Podłączanie wzmacniacza ciśnienia do zbiornika

- Części potrzebne do podłączenia wzmacniacza ciśnienia do zbiornika wchodzą w skład wyposażenia, które jest przymocowane taśmą do nóg zbiornika.
- Przed rozpoczęciem podłączania należy przygotować wszystkie potrzebne narzędzia.

			VBAT05A∗-SV-Q		VBAT10A∗-SV-Q		
Nr	Opis	Materiał	Ilość	Symbol	Ilość	Symbol	Uwagi
1	Zbiornik	SS	1	VBAT5A∗-1-Q	1	VBAT10A∗-1-Q	Wyposażenie
2	Tuleja	Mosiądz	1	VBAT5A-2	1	VBAT10A-2	Wyposażenie
3	O-ring	HNBR	1	P18	1	P18	Wyposażenie
4	O-ring	HNBR	1	AS568-021	2	AS568-021	Wyposażenie
5	Korek zaślepiający	SUS	1	R1/4	1	R1/4	Wyposażenie
6	Śruba	SCM	4	M5X0.8X18 z podkładką	4	M5X0.8X18 z podkładką	Wyposażenie
7	Śruba	SCM	-	-	4	M10X1.5X30	Wyposażenie
8	Korek zaślepiający	SS	1	R3/8	1	R3/8	Wyposażenie
9	Zawór bezpieczeństwa	Mosiądz /FKM	1	VBAT-S	1	VBAT-S	Wyposażenie
10	Zawór spustowy	Mosiądz	1	VBAT-V1	1	VBAT-V1	Wyposażenie
2~8	Zest. wyposażenia	-	1	VBAT5A-Y-2	1	VBAT10A-Y-2	Wyposażenie

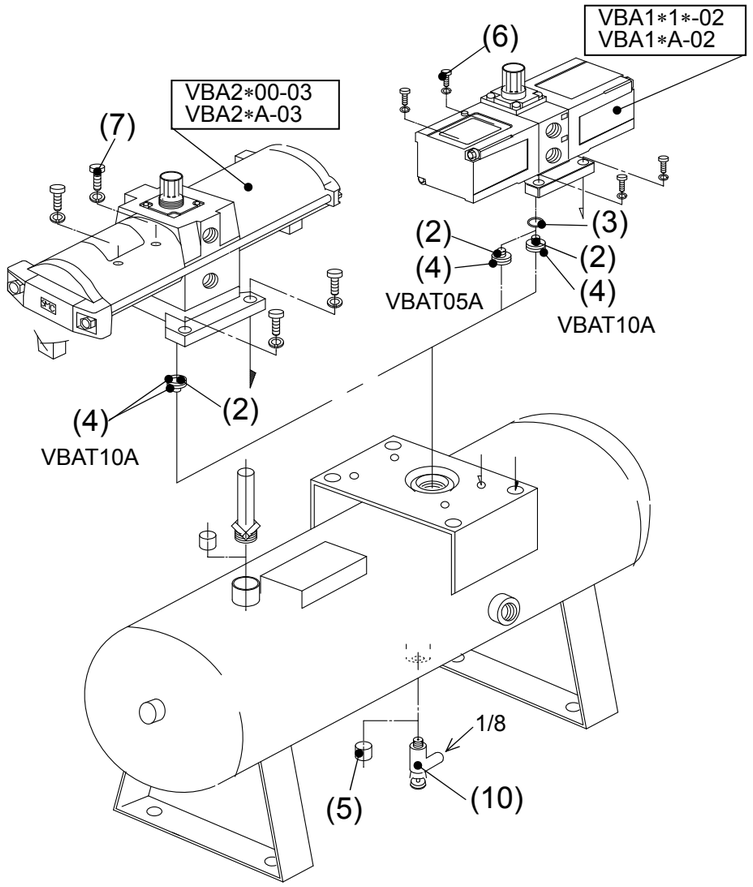

(2) Procedura podłączenia

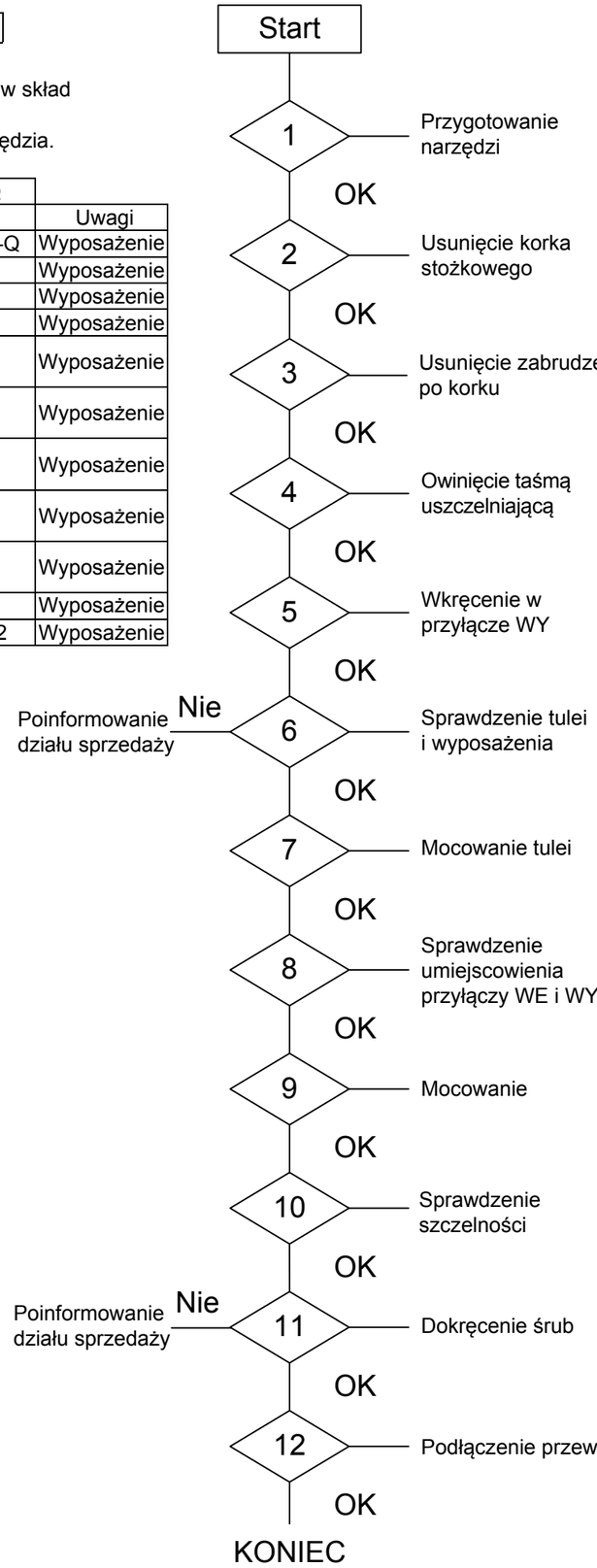

Contents

Podłączanie wzmacniacza ciśnienia VBA2*A-F03 do zbiornika VBAT10(A)

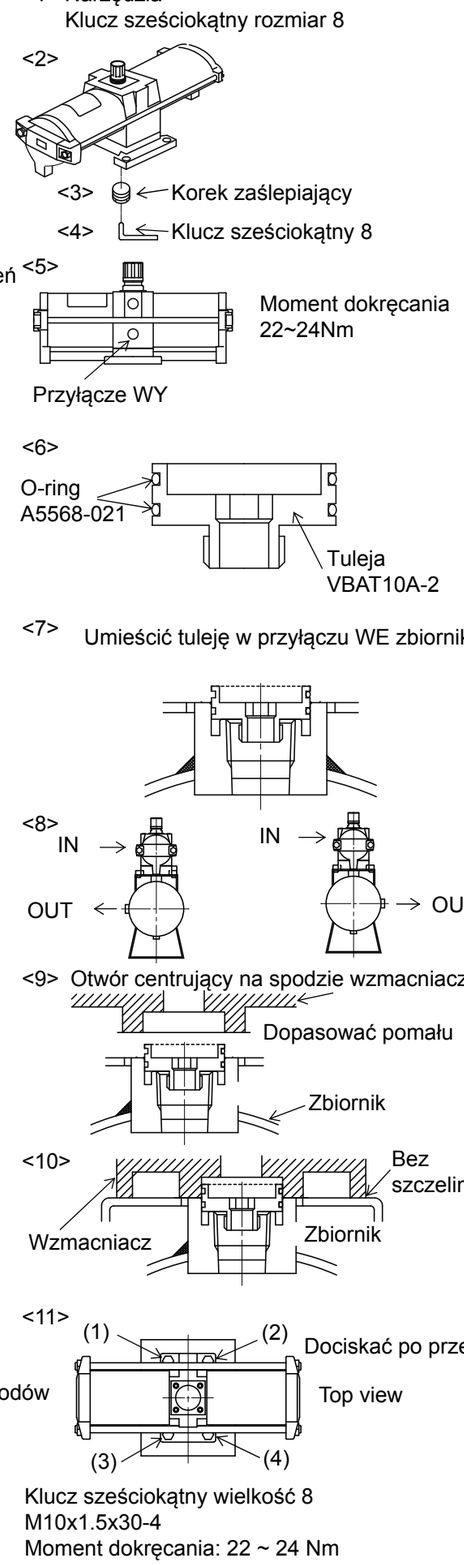
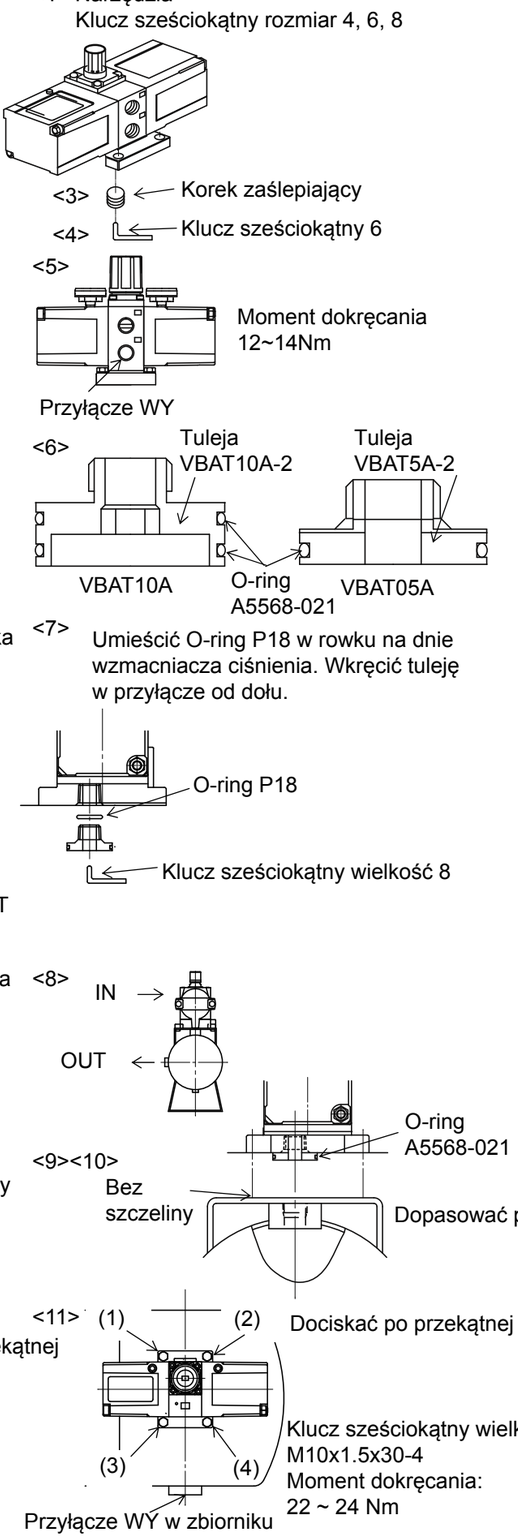
Podłączanie wzmacniacza ciśnienia VBA1*A-F02 do zbiornika VBAT05A,10A