MANUALE DI FUNZIONAMENTO VBAT-M8A

SERBATOIO D'ARIA

VBAT20A∗-RV-Q
VBAT38A∗-RV-Q

INDICE

●Precauzioni durante il funzionamento---------- P1
●Specifiche---------- P1
●Collegare moltiplicatore di pressione + serbatoio---- P2

Grazie per aver scelto questo prodotto SMC. Il presente Manuale di funzionamento contiene tutti gli elementi essenziali per garantire prestazioni ottimali e una maggiore durata. Si prega di leggere il manuale prima di procedere all'utilizzo dell'unità. Conservare il presente manuale in modo appropriato e leggerlo nuovamente quando si verificano degli inconvenienti.
Consultare il catalogo, i disegni e il manuale di manutenzione più recenti.

Precauzioni di funzionamento

●Controllare e confermare le specifiche del prodotto. Prima di ogni operazione per garantire la sicurezza e l'ottimizzazione. L'utilizzo del prodotto in condizioni non conformi alle specifiche può causare guasti o incidenti.
●La regolazione applicabile per il serbatoio d'aria varia a seconda dei paesi. Prima dell'uso, verificare la conformità agli standard nazionali.

Precauzioni di progettazione

ATTENZIONE

(1) Pressione d'esercizio

●Applicare la pressione richiesta. Quando è probabile che la pressione superi la pressione massima di esercizio, è necessario adottare misure di protezione.
●In particolare, se il serbatoio viene utilizzato singolarmente, utilizzare un pressostato o una valvola di sicurezza per evitare picchi di pressione.

(2) Collegamento

●Collegare il filtro o un microfiltro disoleatore all'uscita del serbatoio. Dato che la superficie interna del serbatoio non è trattata, la polvere potrebbe fluire verso l'uscita.
●Il Moltiplicatore VBA può essere utilizzato in combinazione come indicato nella tabella seguente.

		Moltiplicatore di pressione			
		VBA2∗00	VBA4∗00	VBA2∗A	VBA4∗A
Serbatoio d'aria	VBAT20A∗-RV-Q	○	○	○	○
	VBAT38A∗-RV-Q	○	○	○	○

Selezione

PRECAUZIONE

●Evitare il ripetersi di carichi e scarichi improvvisi del serbatoio dell'aria.
●Il carico (aumento della temperatura del serbatoio dell'aria) e lo scarico (diminuzione della temperatura del serbatoio dell'aria) possono causare il superamento del campo di temperatura del serbatoio dell'aria.
●Mantenere le condizioni operative entro i limiti delle specifiche.
●Seguire il metodo di selezione del moltiplicatore riportato nel catalogo quando si effettua il collegamento con il moltiplicatore.

Installazione

PRECAUZIONE

(1) Accessori

●Gli accessori sono fissati al piedino del serbatoio con una fascetta. Una volta rimossa, fare attenzione ad evitare la perdita degli accessori.

(2) Installazione

●Installare il serbatoio lontano dalle persone. Poiché il serbatoio mantiene l'aria all'interno, potrebbe essere pericoloso in caso di fuoriuscita.
●Non posizionare il serbatoio in un luogo con parti in movimento e vibrazioni. Se il serbatoio è installato in un luogo di questo tipo, è necessario informarci.
●Per il montaggio, consultare la sezione "Montaggio serbatoio aria e moltiplicatore".
●Per il montaggio a pavimento, utilizzare 4 fori ϕ13 per fissare con viti (M10) o viti di ancoraggio (accessori).

(3) Connessione

●Si consiglia di utilizzare tubazioni flessibili per evitare momenti e vibrazioni sul connettore femmina del serbatoio.

Specifiche

(1) Specifiche

●Questo serbatoio d'aria è marcato CE ed è conforme alla direttiva sui recipienti a pressione.

Modello	VBAT20A∗-RV-Q	VBAT38A∗-RV-Q
Max. pressione d'esercizio	10 bar (1 MPa)	
Materiale	SS400	
Capacità serbatoio	20 l	38 l
Campo della temp.	0~75 °C	
Peso serbatoio	14 kg	21 kg
Attacco OUT Rc, G	1/2	3/4
Vernici	Superficie esterna: argento riscaldato Superficie interna: anti-ruggine	

(2) Codici di ordinazione

VBAT 20A ∗ -R V-Q

- 20A: Capacità serbatoio
- ∗: Filettatura attacco
- R: Valvola di sicurezza(1 MPa)
- V: Scaricatore di condensa
- Q: Conformità CE

Taglia	Capacità serbatoio
20A	20 l
38A	38 l

Simbolo	Tipo di filettatura
-	Rc
F	G

Gruppo completo

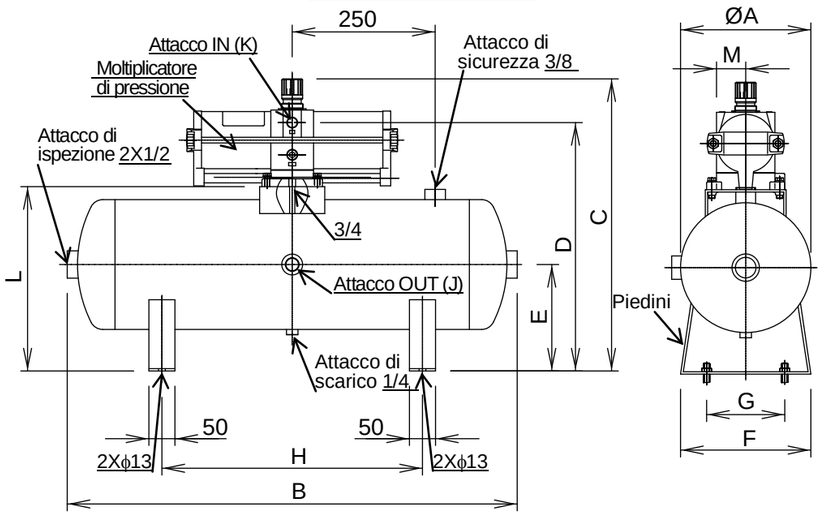

Modello serbatoio	Moltiplicatore di pressione	ϕA	B	C	D	E	F	G	H	J	K	L	M
VBAT 20A	VBA2100	206	696	475	394	180	200	100	400	1/2	3/8	305	39
	VBA2200			432									
	VBA4100			512	430						1/2		56
	VBA4200			472									
	VBA20A			481	394						3/8		39
	VBA22A			444									
	VBA40A			520	430						1/2		56
	VBA42A			477									
VBAT 38A	VBA2100	256	846	525	444	205	250	150	500	3/4	3/8	355	39
	VBA2200			482									
	VBA4100			562	480						1/2		56
	VBA4200			522									
	VBA20A			531	444						3/8		39
	VBA22A			494									
	VBA40A			570	480						1/2		56
	VBA42A			527									

Gruppo Serbatoio d'aria e Moltiplicatore

(1)Collegare con moltiplicatore

- Le parti per collegare il moltiplicatore e il serbatoio dell'aria sono incluse negli accessori relativi ai piedini del serbatoio.
- Prima del montaggio preparare tutti gli utensili di collegamento necessari.

			VBAT20A∗/38A∗-RV-Q		
N.	Descrizione	Materiale	Q.tà	Codici	
1	Serbatoio d'aria	SS	1	VBAT20A∗-1-Q/VBAT38A∗-1-Q	
2	Boccola	OTTONE	1	VBAT20A-2	Accessorio
3	O-ring	HNBR	2	AS568-021	Accessorio
4	Tappo con testa a brugola	SUS	1	R1/4	Accessorio
5	Viti di ancoraggio	SS	4	M12X70L	Accessorio
6	Viti ad esagono incassato	SCM	4	M10X30	Accessorio
7	Tappo con testa a brugola	SS	1	R3/8	Accessorio
8	Valvola di sicurezza	OTTONE /FKM	1	VBAT-R	Accessorio
9	Scaricatore di condensa	OTTONE	1	VBAT-V1	Accessorio
2~7	Kit accessori	-	1	VBAT20A-Y-2	

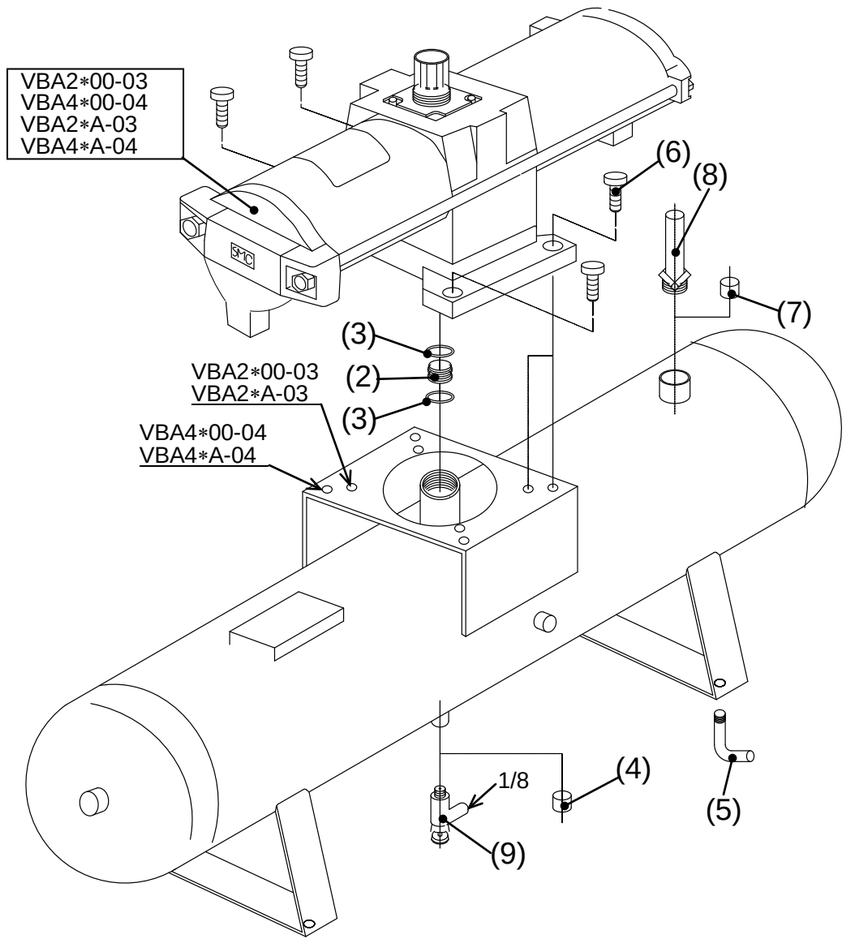
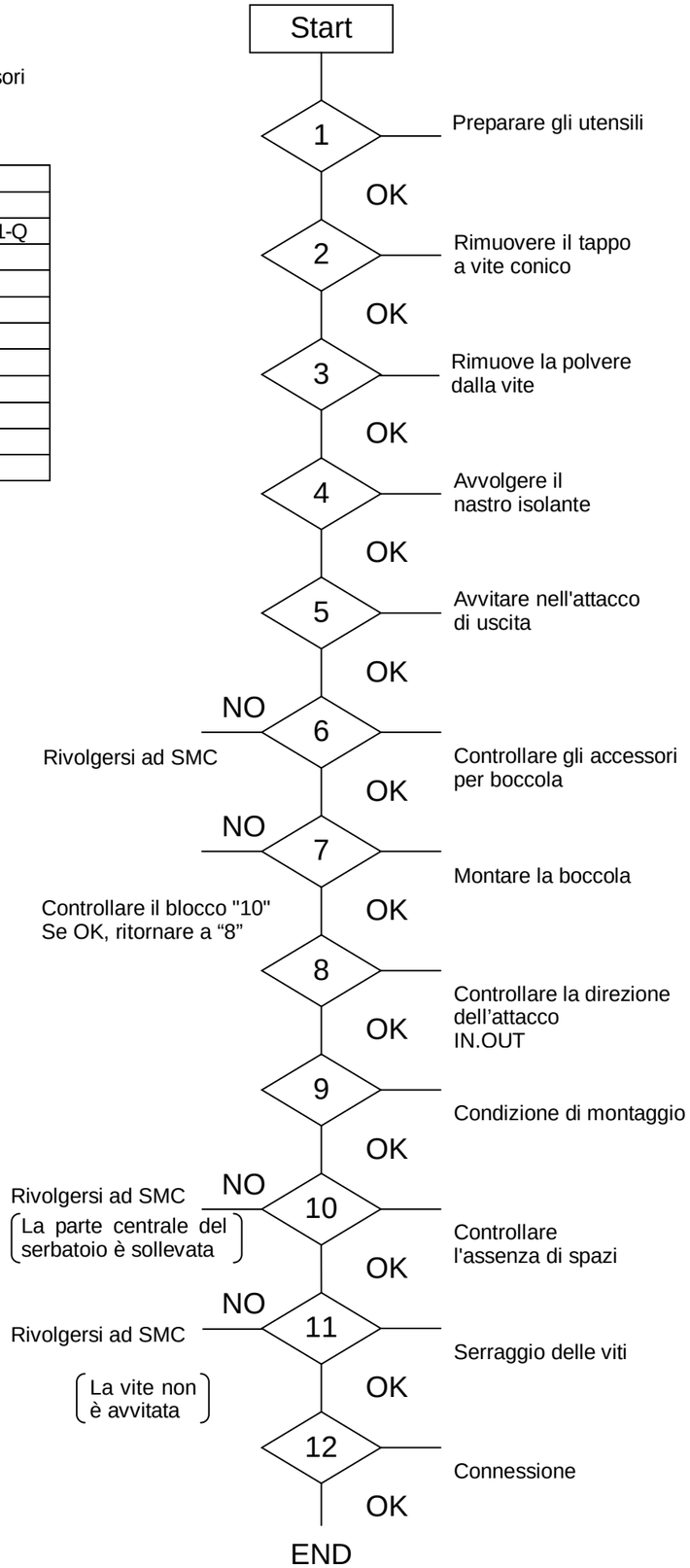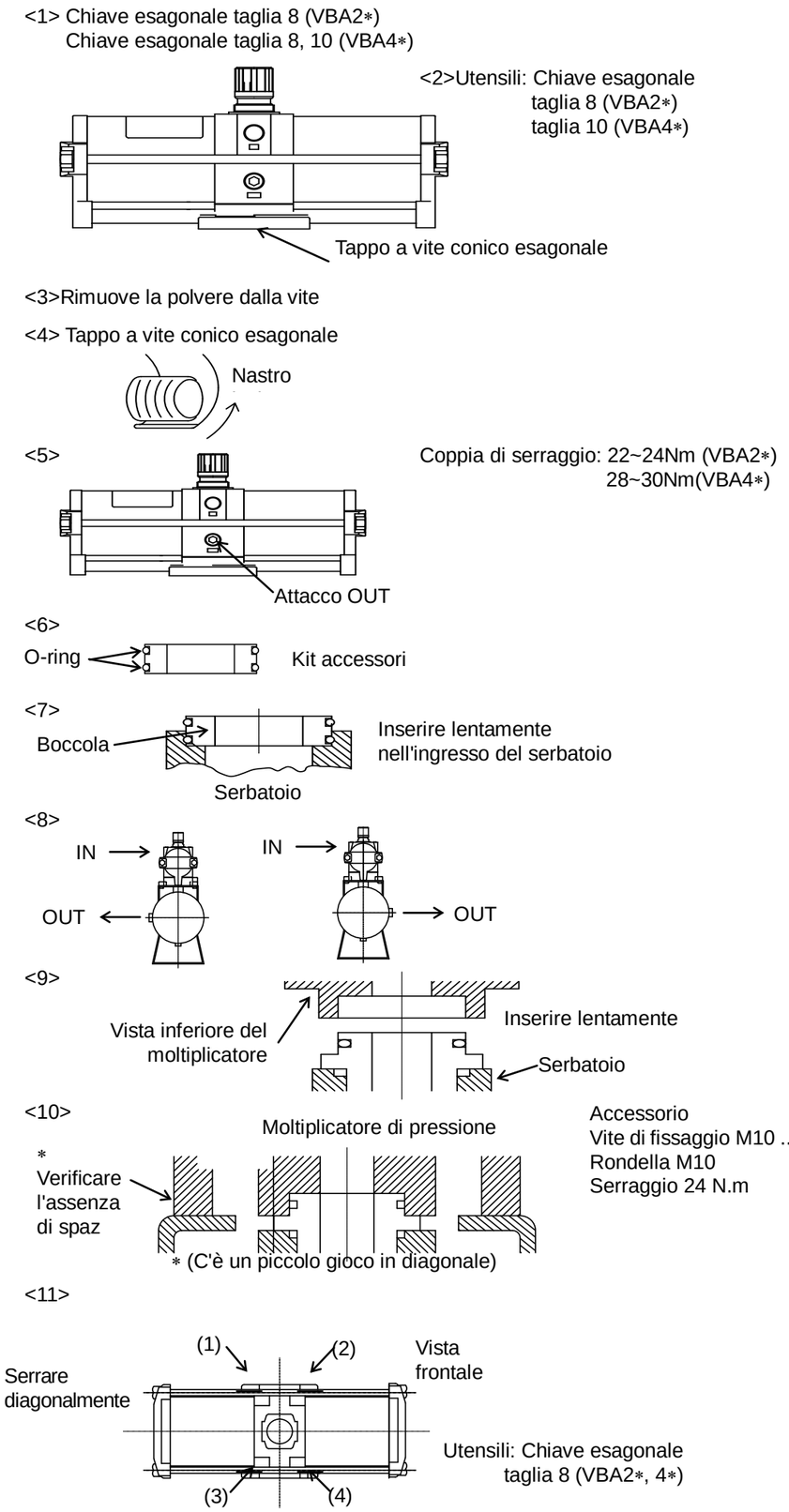
(2)Procedura di montaggio del moltiplicatore