MANUALE DI FUNZIONAMENTO VBAT-M7A

SERBATOIO D'ARIA

VBAT05A∗-SV-Q
VBAT10A∗-SV-Q

INDICE

●Precauzioni durante il funzionamento---------- P1

●Specifiche---------- P1

●Collegare moltiplicatore di pressione + serbatoio---- P2

Grazie per aver scelto questo prodotto SMC. Il presente Manuale di funzionamento contiene tutti gli elementi essenziali per garantire prestazioni ottimali e una maggiore durata. Si prega di leggere il manuale prima di procedere all'utilizzo dell'unità. Conservare il presente manuale in modo appropriato e leggerlo nuovamente quando si verificano degli inconvenienti.
Consultare il catalogo, i disegni e il manuale di manutenzione più recenti.

Precauzioni di funzionamento

●Controllare e confermare le specifiche del prodotto. Prima di ogni operazione per garantire la sicurezza e l'ottimizzazione. L'utilizzo del prodotto in condizioni non conformi alle specifiche può causare guasti o incidenti.
●La regolazione applicabile per il serbatoio d'aria varia a seconda dei paesi. Prima dell'uso, verificare la conformità agli standard nazionali.

Precauzioni di progettazione

ATTENZIONE

(1) Pressione d'esercizio

●Applicare la pressione richiesta. Quando è probabile che la pressione superi la pressione massima di esercizio, è necessario adottare misure di protezione.
●In particolare, se il serbatoio viene utilizzato singolarmente, utilizzare un pressostato o una valvola di sicurezza per evitare picchi di pressione.

(2) Collegamento

●Collegare il filtro o un microfiltro disoleatore all'uscita del serbatoio. Dato che la superficie interna del serbatoio non è trattata, la polvere potrebbe fluire verso l'uscita.
●Il Moltiplicatore VBA può essere utilizzato in combinazione come indicato nella tabella seguente.

		Moltiplicatore di pressione			
		VBA1∗1∗	VBA2∗00	VBA1∗A	VBA2∗A
Serbatoio d'aria	VBAT05A∗-SV-Q	○	-	○	-
	VBAT10A∗-SV-Q	○	○	○	○

Selezione

PRECAUZIONE

●Evitare il ripetersi di carichi e scarichi improvvisi del serbatoio dell'aria.
●Il carico (aumento della temperatura del serbatoio dell'aria) e lo scarico (diminuzione della temperatura del serbatoio dell'aria) possono causare il superamento del campo di temperatura del serbatoio dell'aria.
●Mantenere le condizioni operative entro i limiti delle specifiche.
●Seguire il metodo di selezione del moltiplicatore riportato nel catalogo quando si effettua il collegamento con il moltiplicatore.

Installazione

PRECAUZIONE

(1) Accessori

●Gli accessori sono fissati al piedino del serbatoio con una fascetta. Una volta rimossa, fare attenzione ad evitare la perdita degli accessori.

(2) Installazione

●Installare il serbatoio lontano dalle persone. Poiché il serbatoio mantiene l'aria all'interno, potrebbe essere pericoloso in caso di fuoriuscita.
●Non posizionare il serbatoio in un luogo con parti in movimento e vibrazioni. Se il serbatoio è installato in un luogo di questo tipo, è necessario informarci.
●Per il montaggio, consultare la sezione "Montaggio serbatoio aria e moltiplicatore".
●Per il montaggio a pavimento, utilizzare 4 fori ϕ11 per fissare con viti (M8) o viti di ancoraggio (non incluse negli accessori). Ordinare a parte.).

(3) Connessione

●Si consiglia di utilizzare tubazioni flessibili per evitare momenti e vibrazioni sul connettore femmina del serbatoio.

Specifiche

(1) Specifiche

●Questo serbatoio d'aria è marcato CE ed è conforme alla direttiva sui recipienti a pressione.

Modello	VBAT05A∗-SV-Q	VBAT10A∗-SV-Q
Max. pressione d'esercizio	20 bar (2 MPa)	
Materiale	SS400	
Capacità serbatoio	5 l	10 l
Campo della temp.	0~75 °C	
Peso serbatoio	6.6 kg	10 kg
Attacco OUT Rc, G	3/8	1/2
Vernici	Superficie esterna: argento riscaldato Superficie interna: anti-ruggine	

(2) Codici di ordinazione

V B A T 1 0 A ∗ - S V - Q

- 10A: Capacità serbatoio
- ∗: Filettatura attacco
- S: Valvola di sicurezza(2 Mpa)
- V: Scaricatore di condensa
- Q: Conformità CE

Taglia	Capacità serbatoio
05A	5 l
10A	10 l

Simbolo	Tipo di filettatura
-	Rc
F	G

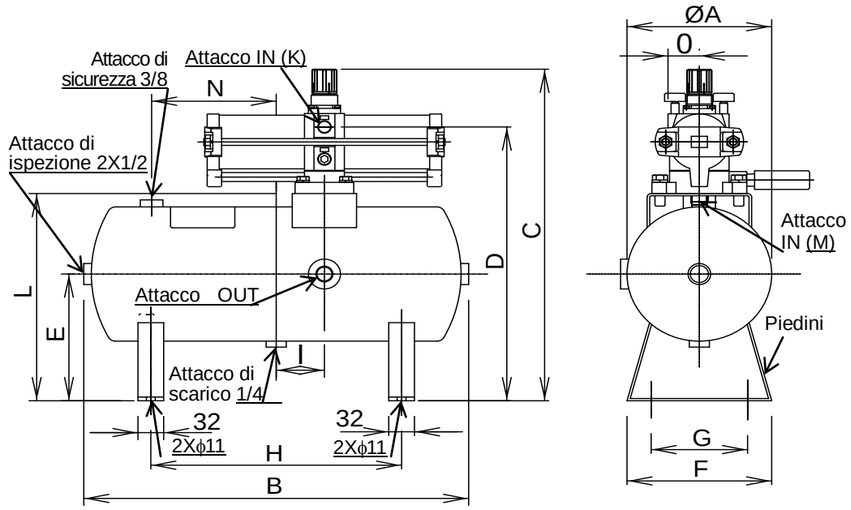

Gruppo completo

Modello serbatoio	Modello VBA	ϕA	B	C	D	E	F	G	H	I	J	K	L	M	N	O
VBAT05A	VBA 1110, 1111	156	360	366	307	163	160	100	200	60	3/8	1/4	257	3/8	60	17
VBAT10A		180	460	387	328	170	180	120	312	60	1/2		278	1/2	130	
	VBA 2100			448	367							3/8				39
	VBA 2200			405												
VBAT05A	VBA 10A, 11A	156	360	370	307	163	160	100	200	60	3/8	1/4	257	3/8	60	20
VBAT10A		180	460	391	328	170	180	120	312	60	1/2		278	1/2	130	
	VBA 20A			454	367							3/8				39
	VBA 22A			417												

Gruppo Serbatoio d'aria e Moltiplicatore

(1) Collegare con moltiplicatore

- Le parti per collegare il moltiplicatore e il serbatoio dell'aria sono incluse negli accessori relativi ai piedini del serbatoio.
- Prima del montaggio preparare tutti gli utensili di collegamento necessari.

			VBAT05A∗-SV-Q		VBAT10A∗-SV-Q		
N.	Descrizione	Materiale	Q.tà	N.	Q.tà	N.	Osservazioni
1	Serbatoio d'aria	SS	1	VBAT5A∗-1-Q	1	VBAT10A∗-1-Q	
2	Boccola	OTTONE	1	VBAT5A-2	1	VBAT10A-2	Accessorio
3	O-ring	HNBR	1	P18	1	P18	Accessorio
4	O-ring	HNBR	1	AS568-021	2	AS568-021	Accessorio
5	Tappo con testa a brugola	SUS	1	R1/4	1	R1/4	Accessorio
6	Viti ad esagono incassato	SCM	4	M5X0.8X18 Con rondella	4	M5X0.8X18 Con rondella	Accessorio
7	Viti ad esagono incassato	SCM	-	-	4	M10X1.5X30	Accessorio
8	Tappo con testa a brugola	SS	1	R3/8	1	R3/8	Accessorio
9	Valvola di sicurezza	OTTONE /FKM	1	VBAT-S	1	VBAT-S	Accessorio
10	Scaricatore di condensa	OTTONE	1	VBAT-V1	1	VBAT-V1	Accessorio
2~8	Kit accessori	-	1	VBAT5A-Y-2	1	VBAT10A-Y-2	Accessorio

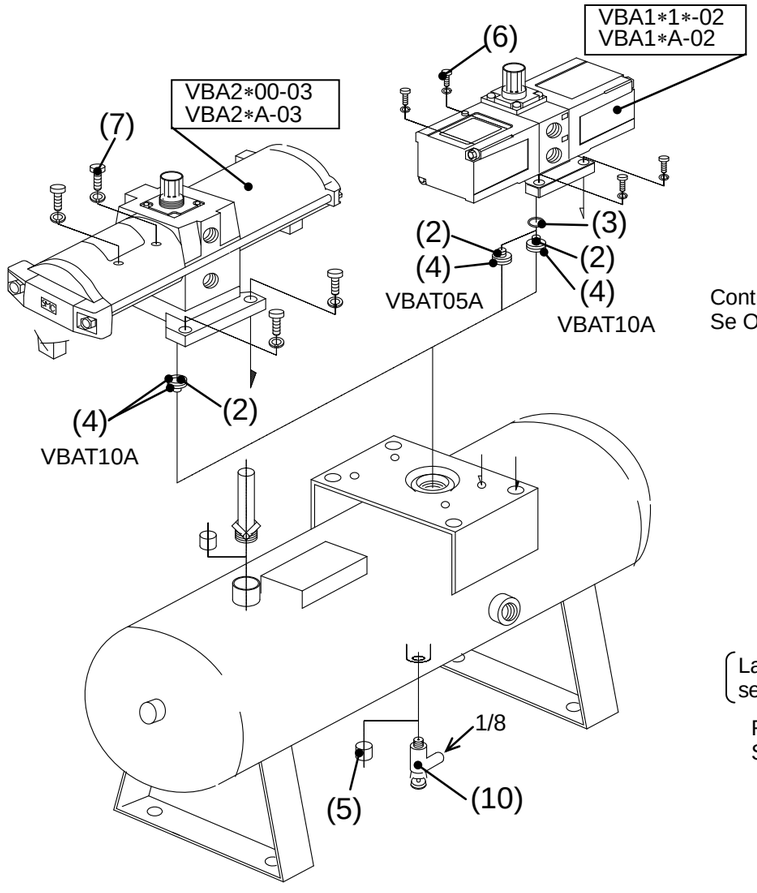

(2) Procedura di montaggio del moltiplicatore

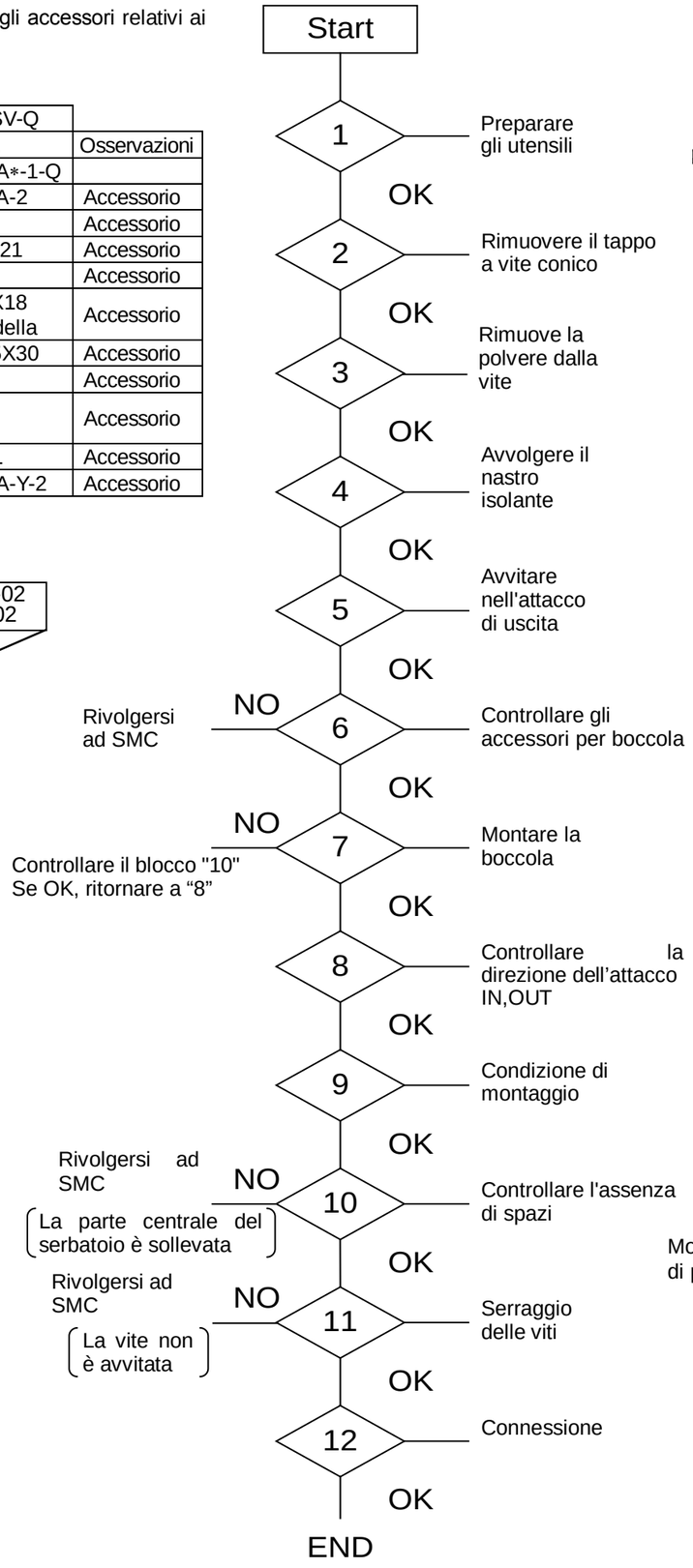

Collegare moltiplicatore VBA2∗00/2∗A-03 e Serbatoio VBAT10A

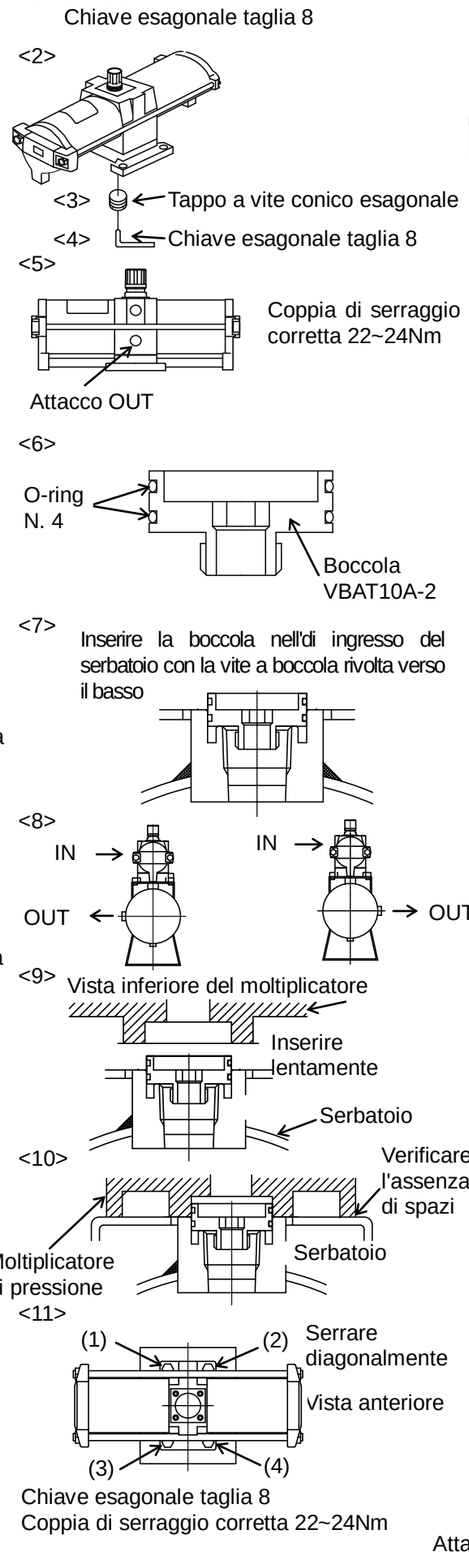
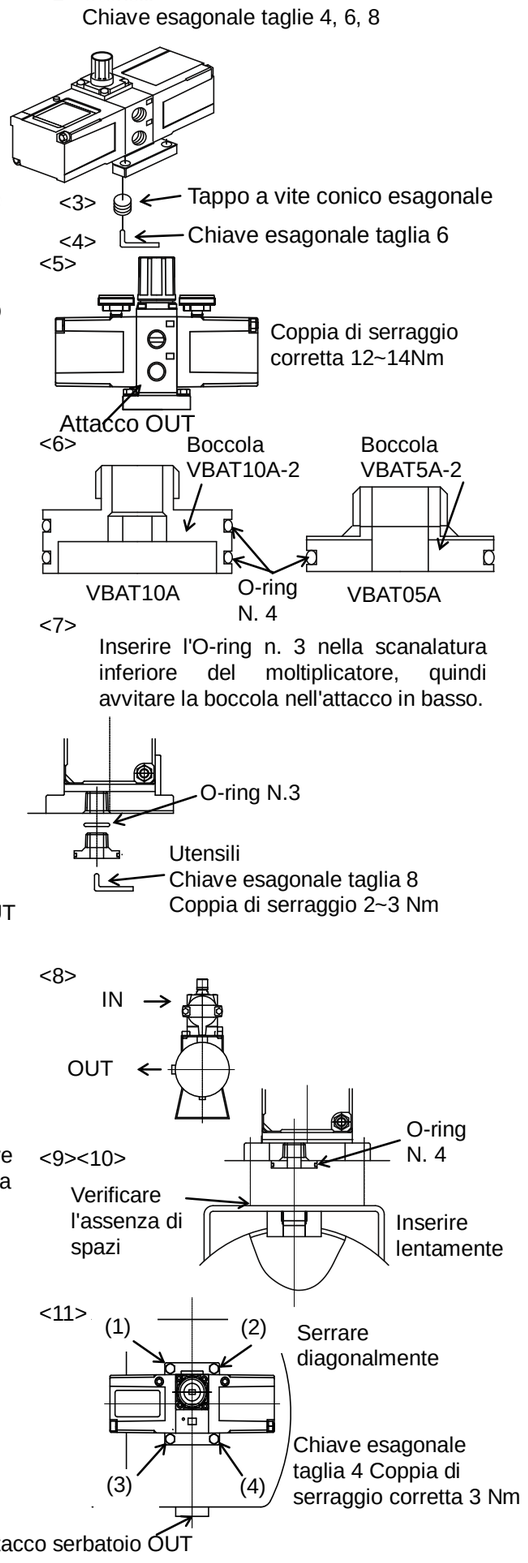
Collegare moltiplicatore VBA1∗1∗/1∗A-02 e Serbatoio VBAT05A/10A