No.: D-#S-OMG0006GB-A

Caractéristiques techniques

Dénomination du produit : Détecteur de potentiomètre

Capteur : D-F7K / D-Y7K

Bloc amplificateur : D-RNK / D-RPK

SMC Corporation

Table des matières

1. Sécurité P2

2. Méthode d'indication du modèle P6

3. Caractéristiques P7
   3-1. Caractéristiques du capteur P7
   3-2. Caractéristiques du bloc amplificateur P7
   3-3. Actionneur compatible et plage de réglage P8

4. Pleine vue et dimensions P9

5. Noms et fonctions des unités individuelles P10
   5-1. Capteur P10
   5-2. Bloc amplificateur P10

6. Connexion/Installation P11

7. Circuit interne et exemple de câblage P13

8. Méthode de réglage de décalage P14

9. Programmation P15

1.Sécurité

Ce manuel de détecteur contient des informations essentielles concernant la protection des utilisateurs et de tiers quant à de possibles blessures et des dommages matériels ainsi que pour garantir une manipulation correcte.
Veuillez vous assurer que vous comprenez parfaitement la définition des messages suivants (signes) avant de poursuivre la lecture, de même, veillez à toujours suivre les instructions.

♦ Indications

MESSAGES IMPORTANTS	
Lisez ce manuel et suivez-en les instructions. Les indications telles que ATTENTION et NOTE seront suivies d'informations sécuritaires importantes qui doivent être soigneusement examinées.	
⚠ ATTENTION	Indique un danger potentiel qui pourrait entraîner la mort ou des blessures graves si vous ne suivez pas les instructions.
⚠ PRECAUTION	Indique un danger potentiel qui, s'il n'est pas évité, peut entraîner des blessures moyennes ou superficielles.
NOTE	Vous donne des informations utiles.

♦ Opérateur

- ♦ Ce manuel d'utilisation a été rédigé pour les personnes familiarisées avec les machines et appareils utilisés dans l'équipement pneumatique et ont une connaissance parfaite de l'assemblage, du fonctionnement et de l'entretien d'un tel équipement.
- ♦ Veuillez lire attentivement ce manuel d'utilisation et le comprendre avant d'assembler, d'activer ou de procéder à un service d'entretien sur le détecteur.

♦ Limites d'usage

- ♦ Ce produit est conçu pour une utilisation dans les équipements d'automation générale. N'utilisez jamais ce produit avec un équipement ou un appareil qui met directement en danger les vies humaines*1, ou dont les dysfonctionnements ou défaillances peuvent entraîner de grandes pertes.

  *1: Les équipements ou appareils qui concernent directement des vies humaines sont les suivants:
  - Les équipements médicaux tels que les systèmes de maintien des fonctions vitales ou des équipements utilisés dans des salles d'opération.
  - Equipement obligatoire requis par la loi comme par exemple, la loi relative à la prévention des incendies, la loi relative à la construction, etc.
  - Equipement ou appareil qui est conforme aux lois susmentionnées.

- ♦ Contactez le département commercial lorsque vous envisagez d'utiliser le produit dans le système *2 comprenant un équipement qui concerne lui-même la sécurité des personnes ou qui affectent gravement le public. Cet usage nécessite une prise en compte particulière*3.

  *2: Le système comprenant un équipement qui concerne lui-même la sécurité des personnes ou qui affecte gravement le public est le suivant:
  - Des systèmes de commande de réacteur nucléaire dans des usines nucléaires, des systèmes de protection de sécurité ou autres systèmes importants pour la sécurité dans des installations nucléaires.
  - Systèmes de contrôle de conduction dans les systèmes de transportation en masse, et systèmes de contrôle de vol.
  - Un équipement ou appareil qui entre en contact avec des aliments ou des boissons.

  *3: Une prise en compte particulière signifie un usage étudié avec nos ingénieurs afin d'établir un système sûr conçu pour être fiable, à sûreté intégrée, excédentaire, etc.

- ♦ Une prise en compte particulière de la sécurité ou de l'entretien est requise afin d'éviter tout danger ou perte provoquée par une défaillance ou un dysfonctionnement qui peut survenir en raison d'une détérioration du milieu.
  La prise en compte particulière signifie un examen complet de l'équipement ou de l'appareil dans la phase de conception et la création préalable d'un système de sauvegarde tel qu'un système excédentaire ou un système à sûreté intégrée.

⚠ATTENTION

1) La compatibilité des équipements pneumatiques est sous la responsabilité de la personne qui a conçu le système pneumatique et qui a défini ses caractéristiques.
Lorsque les produits en question sont utilisés dans certaines conditions, leur compatibilité avec le système considéré doit être basée sur ses caractéristiques après les analyses et tests appropriés pour être en adéquation avec le cahier des charges.
2) Seules les personnes formées à la pneumatique pourront intervenir sur les équipements et machines utilisant l'air comprimé. L'air comprimé est très dangereux pour les personnes qui ne sont pas familiarisées à cette énergie. Seuls les opérateurs formés à la pneumatique sont habilités à réaliser le montage, la manipulation ou la réparation des systèmes pneumatiques.
3) Ne jamais intervenir sur des machines ou composants pneumatiques sans s'être assuré que tous les dispositifs de sécurité ont été mis en place.
1. L'inspection et la maintenance des équipements ou des machines ne devront être effectuées que si ces équipements ont été mis en "sécurité". Pour cela, placez des vannes ou des sectionneurs cadenassables sur les alimentations en énergie.
2. Si un équipement ou une machine pneumatique doit être déplacé, s'assurer que celui-ci a été mis en "sécurité". Couper l'alimentation en pression de l'équipement et purger tout le système.
3. Avant de redémarrer les machines/équipements, prendre des mesures afin d'éviter de rapides sorties de la tige du vérin, etc. (Alimenter graduellement le système en air pour obtenir une contre-pression.)
4) Contacter SMC si un produit doit être utilisé dans l'un des cas suivants :
1. Conditions et plages de fonctionnement en dehors de celles données dans les catalogues.
2. Utilisation des composants en ambiance nucléaire, matériel embarqué (train, air, navigation, véhicules,…), équipements médicaux, alimentaires, équipements de sécurité, de presse.
3. Une application pouvant avoir des effets néfastes pour l'homme, les biens matériels ou animaux, nécessitant une analyse de sécurité spécifique.

♦Ne pas procéder au démontage, à des modifications (y compris le remplacement d'une carte à circuit mprimé) ou des réparations.
Des blessures ou dysfonctionnements pourraient en résulter.

♦Ne pas activer le produit en dehors de la plage de spécification.
Un incendie, un dysfonctionnement ou le détecteur pourrait être endommagé.

♦Ne pas faire fonctionner le produit dans un milieu explosif ou combustible.
Un incendie ou une explosion peut en résulter.
Ce détecteur n'est pas un modèle à l'épreuve des explosions.

♦Ces instructions doivent être respectées lors de l'utilisation du produit dans un circuit inter lock:
- Installer un double système interlock telle qu'une protection mécanique.
- Vérifier régulièrement le détecteur pour garantir un fonctionnement correct.

Dans le cas contraire, un dysfonctionnement peut entraîner un accident.

♦Ces instructions doivent être respectées lors de l'entretien:
Couper l'alimentation, purger la pression résiduelle et vérifier l'évacuation d'air avant de réaliser l'entretien.
Ce détecteur n'est pas un modèle à l'épreuve des explosions.

⚠PRECAUTION

♦Ne pas toucher le connecteur.
Dans le cas contraire, cela peut entraîner une électrocution, un dysfonctionnement ou endommager l'unité.

♦Réaliser des vérifications fonctionnelles correctes après l'entretien.
Arrêter le produit lorsqu'une anomalie est remarquée comme par exemple, le détecteur qui ne fonctionne pas correctement.
La sécurité n'a pas été respectée en raison d'un dysfonctionnement imprévu.

NOTE

♦ Suivez les instructions données ci-dessous lors de la conception, de la sélection et de la manipulation du détecteur.

● Les instructions relatives à la conception et à la sélection (installation, câblage, milieu d'utilisation, réglage, fonctionnement et entretien, etc.) décrites ci-dessous doivent également être respectées.

∗Caractéristiques du produit

- Faites fonctionner le détecteur à la tension spécifiée.
  Un fonctionnement à une tension en dehors des spécifications peut entraîner un dysfonctionnement ou endommager le détecteur.
- N'utilisez pas deux ou plusieurs actionneurs côte à côte.
  Si plusieurs actionneurs équipés de détecteurs sont montés côte à côte, gardez une distance minimum de 40mm entre les actionneurs pour éviter toute interférence des champs magnétiques.
- Réservez un espace pour l'entretien

● Instructions relatives à la manipulation

∗Installation

- Connect the terminal FG to earth when using a switching regulator obtained on the commercial market.
- Ne le laissez pas tomber, heurter d'autres objets ni n'appliquez de chocs excessifs.
  Dans le cas contraire, le détecteur pourrait être endommagé provoquant une défaillance ou un dysfonctionnement.
- Respectez le couple de serrage prescrit.
  Reportez-vous au tableau suivant pour les couples appropriés.

Taille nominale des vis	Couple de serrage adéquat
M2.5	0.05 à 0.1 N.m
M3	0.5 à 0.7 N.m

∗Câblage

- Réalisez le câblage correctement.
  Miswiring can break the auto switch depending on the miswired circuit.
- Ne raccordez pas les câbles lorsque le produit est sous tension.
  Dans le cas contraire, le détecteur pourrait se briser entraînant des dommages ou un dysfonctionnement.
- Ne posez pas de fils ni de câbles avec un câble électrique ou un câble à haute tension sur le même circuit de câblage. Dans le cas contraire, les câbles du détecteur peuvent être contaminés par le bruit ou induits de pic de tension depuis les lignes électriques ou à haute tension entraînant un dysfonctionnement.
  Posez les câbles sur le détecteur dans un conduit pour câble ou un tube de protection, autre que ceux pour les lignes électriques ou à haute tension.
- Vérifiez l'isolation du câblage.
  Une faible isolation (interférence avec d'autres circuits, faible isolation entre les bornes, etc.) peut introduire une tension ou un courant excessif sur le détecteur et entraîner des dommages.
- Le câblage doit être le plus court possible afin d'éviter toute interférence de bruit et de pics de tension induits.
  Dans le cas contraire, toute interférence de bruit peut entraîner un dysfonctionnement.

∗Milieu

- N'utilisez pas le produit dans un milieu exposé à des champs magnétiques.
  Les détecteurs pourraient présenter des dysfonctionnements et leurs aimants pourraient se démagnétiser.
- N'utilisez pas le produit dans un milieu exposé à l'humidité.
  Une faible isolation ou le gonflement de la résine peut entraîner des dysfonctionnements.
- N'utilisez pas le produit dans des milieux où des éclaboussures d'huile ou de produits chimiques peuvent survenir.
  Des détecteurs peuvent être endommagés s'ils sont utilisés dans un milieu où sont présents des produits réfrigérants, des solvants de nettoyage, diverses huiles ou des produits chimiques même pour un laps de temps très court.
- N'utilisez pas le détecteur dans un milieu où de l'acier, ou des objets magnétiques se trouvent à proximité
  L'accumulation de poussières de métal (éclaboussures de soudure, tournures, etc.) et la présence de substances magnétiques à proximité d'un actionneur à détecteur peuvent entraîner une perte de la force magnétique de l'actionneur et par conséquent un mauvais fonctionnement du détecteur.

- Prenez des mesures pour protéger l'appareil contre le gel lors de son utilisation dans une plage de 5°C maxi.
- N'utilisez pas le produit dans un milieu soumis à des cycles thermiques.
  Les détecteurs peuvent être endommagés s'ils sont utilisés dans un milieu où des cycles de température autres que des changements de température normaux sont présents.
- N'utilisez pas le détecteur à proximité d'un emplacement où des pics électriques sont générés.
  Des éléments du circuit interne du détecteur peuvent se détériorer ou se briser lorsque l'équipement générant un pic élevé (ascenseur électromagnétique, four à induction à haute fréquence, moteur, etc.) est situé près du détecteur. Installez une protection contre les pics et évitez les interférences.
- N'utilisez pas de charges générant des surtensions.
  Utilisez un détecteur équipé d'une protection contre les surtensions lors de l'utilisation d'une charge générant une surtension, tel qu'un relais ou un électrodistributeur.
- Empêchez tout corps étranger tel que des bouts de câbles de pénétrer dans le produit.
  Prenez les mesures adéquates afin d'empêcher que les bouts ne pénètrent dans le détecteur afin d'éviter toute défaillance ou dysfonctionnement.

＊Réglage et utilisation

- Veuillez vérifier le réglage une fois par jour.
- Mettez l'appareil sous tension après avoir raccordé la charge.
  Dans le cas contraire, cela pourrait entraîner un courant excessif qui endommagerait instantanément le détecteur.

＊Entretien

- Réalisez un entretien et procédez à une vérification régulièrement.
  Dans le cas contraire, un dysfonctionnement imprévu ou un mauvais fonctionnement peut survenir en raison d'un dysfonctionnement du détecteur.

2.Méthode d'indication du modèle

Capteur

D - □ 7K

- 7K : Détecteur de potentiomètre
- □ : Montage

Y	Direct
F	Rail

Accessoire : connecteur pour capteur (1pc) ZS-28-C-1
La longueur du câble du capteur est de 3m.

Bloc amplificateur

D - R □ K

- K : Détecteur de potentiomètre
- □ : Caractéristique de sortie

N	Collecteur ouvert NPN sortie, 2 sorties
P	Collecteur ouvert PNP sortie, 2 sorties

* La longueur du câble de sortie et d'alimentation est de 3m.

3.Caractéristiques

3-1. Caractéristique du capteur

Référence	D-F7K	D-Y7K
Montage	Rail	Direct
Amplificateur compatible	D-RNK, D-RPK	
Visualisation de fonctionnement	La led rouge s'active dans la position sensible, la led verte s'active dans la position de détection maximum	
Connexion électrique	Fil noyé	
Sortie de câble	Câble 'cabtire' en vinyle résistant aux hydrocarbures Ø3.5, 0.14mm2 x 4 fils	
Résistance aux chocs	980m/s2	
Résistance d'isolation	50MW mini à 500Vcc (entre le boîtier et le câble)	
Surtension admissible	1000Vca pendant 1min. (entre le boîtier et le câble)	
Température d'utilisation	-10 à 60 °C	
Protection	IP67	
Masse (poids)	58g (connecteur inclus)	

3-2. Caractéristique du bloc amplificateur (capteur connecté)

Référence	D-RNK	D-RPK
Application	Pour relais/API	
Tension d'alimentation	12 à 24Vcc	
Consommation de courant	40mA maxi	
Type de sortie	Collecteur ouvert NPN sortie, 2 sorties	Collecteur ouvert PNP sortie, 2 sorties
Tension d'alimentation	28Vcc maxi	-
Courant de charge	80mA maxi	
Chute de tension interne	1.5V maxi	
Courant de fuite	100µA maxi	
Temps de réponse	1ms maxi	
Visualisation de fonctionnement	PRET : s'allume à la détection de la position du piston (rouge). (Lorsqu'il est connecté au capteur.) Sortie 1 : s'allume lorsqu'elle est activée. (Vert), sortie 2 : s'allume lorsqu'elle est activée. (Orange)	
Connexion électrique	Raccordement du capteur : connecteur e-con, câble d'alimentation: Fil noyé	
Sortie de câble	Câble 'cabtire' en vinyle résistant aux hydrocarbures Ø3.5, 0.14mm2 x 4 fils	
Résistance aux chocs	98m/s2	
Résistance d'isolation	50MW mini à 500Vcc (entre le boîtier et le câble)	
Surtension admissible	1000Vca pendant 1min (entre le boîtier et le câble)	
Température d'utilisation	-10 à 60 °C	
Degré de protection	IP40	
Masse (poids)	70g	

3-3. Actionneur compatible et plage de détection

Capteur : D-Y7K unité : mm ou degré (°)

Série	Alésage										
	10	12	16	20	25	32	40	50	63	80	100
MHZ2	4	-	5	7	7	8	8.5	-	-	-	-
MHQG2	-	-	-	-	-	12.5	11.5	-	-	-	-
MHL2	6.8	-	8	8.5	10.5	11	12.5	-	-	-	-
MHS2	-	-	-	-	-	6.5	7	7.5	8.5	-	-
MHS3	-	-	-	-	-	6.5	7	7.5	8	-	-
MHS4	-	-	-	-	-	6.5	7	7.5	8.5	-	-
MHC2	40º	-	40º	40º	32º	-	-	-	-	-	-
MHW2	-	-		93º	60º	63º	46º	34º	-	-	-
MGP	-	3.5	5	4.5	4.5	5.5	5.5	5.5	5.5	5.5	6
CA2	-	-	-	-	-	-	4	4	6	6	6

* L’hystérésis est incluse et elle n’est pas garantie.

Capteur : D-F7K unité : mm

Série	Alésage												
	12	16	20	25	32	40	50	63	80	100	125	140	160
CQ2	4.5	5.5	5.5	5	5.5	5.5	5.5	6	5.5	6	7.5	7.5	7.5
CM2	-	-	3.5	3.5	3.5	3.5	-	-	-	-	-	-	-

* Pour le modèle CM2, utilisez une exécution spéciale (-XC13 : modèle de détecteur à montage rail).
* L’hystérésis est incluse et elle n’est pas garantie.

S’il est utilisé avec les séries CA2, CM2, CQ2, veuillez utiliser le mécanisme de tige antirotation sur l’équipement.
(Si une tige antirotation est utilisée, il n’est pas nécessaire de d'effectuer cette opération).

4.Pleine vue et dimensions

Capteur

D-F7K

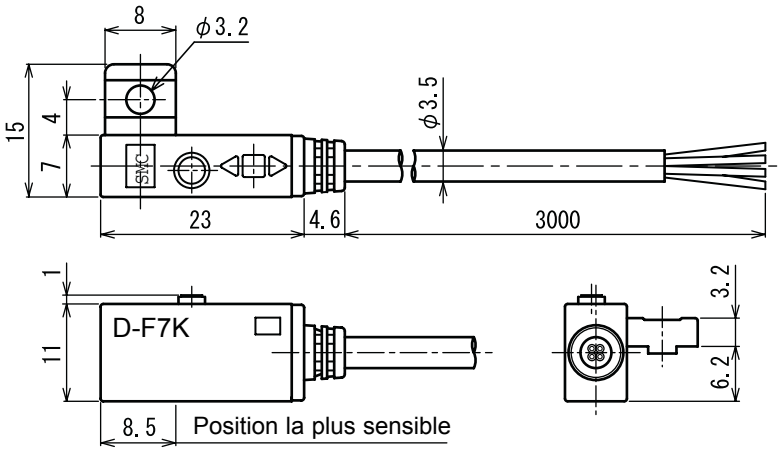

D-Y7K

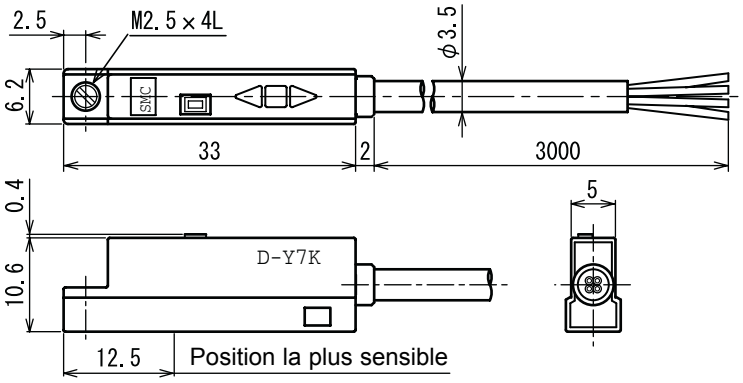

Bloc amplificateur

D-R □ K

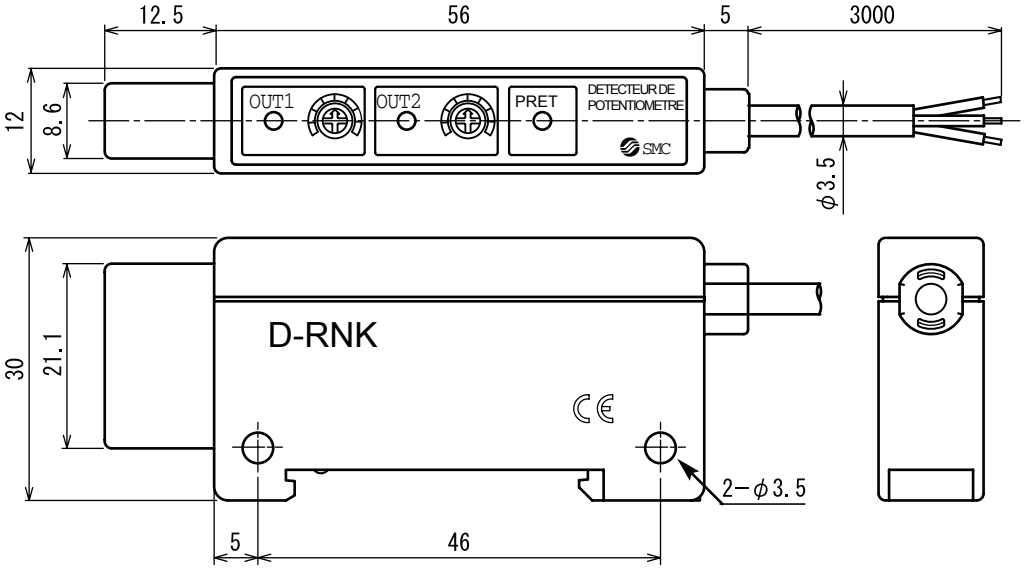

5.Noms et fonctions des pièces individuelles

5-1. Capteur

Témoin de visualisation : Le témoin rouge s'active lorsque le capteur détecte le champ magnétique. Le témoin vert s' active sur la position de détection maximum du champ magnétique (y compris la position la plus sensible).

Trou de fixation ƒØ3.2, vis de blocage fendue M2.5x4L : Ce trou est utilisé pour monter le capteur sur l'actionneur.

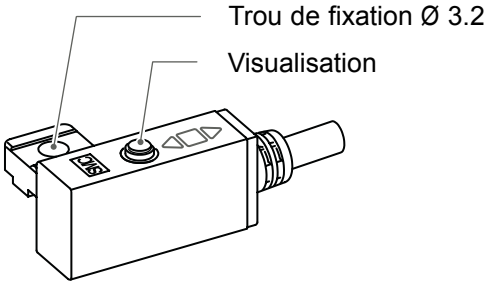

D-F7K

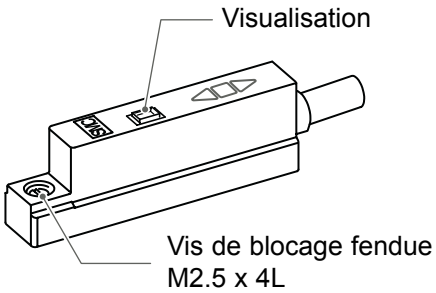

D-Y7K

5-2. Bloc amplificateur

Visu de sortie (OUT1) (vert) : s'allume lorsque la sortie 1 est émise.

Visu de sortie (OUT2) (orange) : s'allume lorsque la sortie 2 est émise.

Sortie 1 commandant le potentiomètre : Plage de sortie de commande de Sortie 1 sur la détection du champ magnétique sur le capteur.

Sortie 2 commandant le potentiomètre : Plage de sortie de commande de Sortie 2 sur la détection du champ magnétique sur le capteur.

PRET : Indication de confirmation de détection sur le capteur (rouge) :
Le capteur s'allume lors de la détection du champ magnétique. Habilité à commander la largeur de sortie de OUT1 et OUT2 pendant que la visu s'allume.

Potentiomètre de réglage de décalage : Régler le capteur sur la connexion. (Une fois le capteur réglé, le réglage est inutile, à moins que le capteur soit remplacé. Veillez à procéder au réglage lorsque le capteur est enlevé de l'actionneur. Reportez-vous à "Méthode de réglage de décalage".)

Indication de confirmation de réglage de DECALAGE (rouge) : s'allume lorsque le réglage de décalage est terminé.

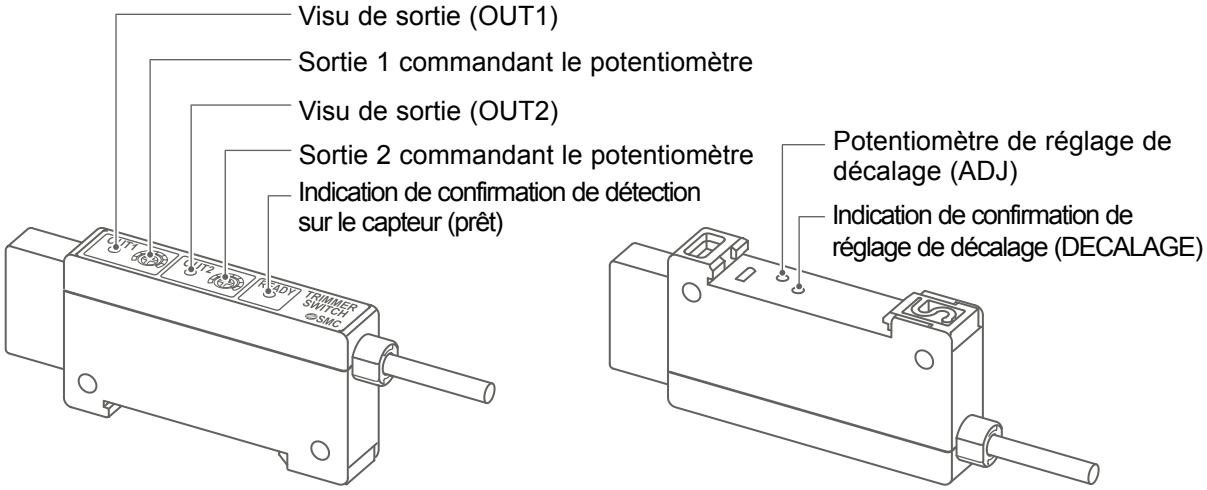

D-R ☐ K

Connexion du connecteur au câble

- Coupez le câble du capteur comme indiqué sur la figure (droite).
- Le fil de la couleur correspondante indiqué dans le tableau suivant est inséré dans la broche du numéro marqué sur le connecteur, pour la connexion du capteur.

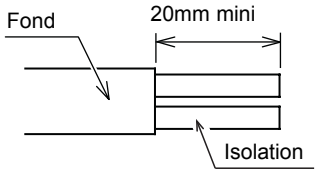

N° de broche	Couleur du câble
1	Noir (OUT1)
2	Bleu (GND)
3	Blanc (SOUT2)
4	Brun (Vsw)

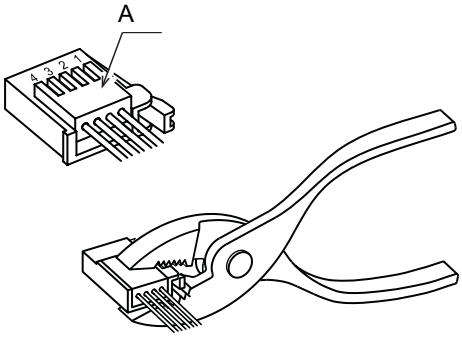

- Assurez-vous que les travaux de préparation mentionnés ci-dessus ont été correctement réalisés et que la pièce ‘A’ indiquée (droite) est enfoncée manuellement pour effectuer une connexion temporaire.
- Appuyez sur le centre de la pièce ‘A’ à l’aide d’un outil tel que des pinces.
- Un connecteur de capteur ne peut pas être réutilisé une fois la connexion terminée.
- Veuillez utiliser un connecteur de SMC pour câble de capteur (ZS-28-C-1) ou connecteur e-con, comme ci-dessous.

Fabricant	Réf. modèle
(c)Sumitomo 3M	37104-3122-000FL
Tyco Electronics AMP K.K.	1473562-4

- Veuillez contacter le fabricant de connecteur concernant les catalogues de connecteur e-con.

Connexion/ Déconnexion de connecteur

- Lors du raccordement au capteur, emboîtez le connecteur aux broches et verrouillez-le dans la rainure carrée du boîtier jusqu’à entendre “clic”.
- Lors du retrait du connecteur, enfoncez le levier pour dégager la griffe du levier de la rainure carrée. Ensuite, retirez le connecteur.

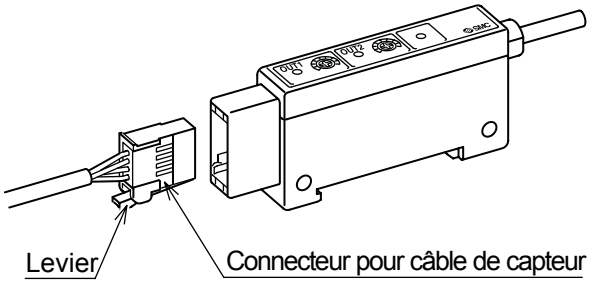

Montage du capteur sur l’actionneur

- Lorsque le détecteur est monté sur l’actionneur avec un levier de bridage. Veuillez vous reporter au catalogue concernant la manière de monter le levier de bridage, étant donné que les tubes d’actionneur et le diam. int. sont différents.

Pour le montage du bloc amplificateur

- Utilisez une vis de fixation (M3×16L 2pcs) ou un rail DIN (35mm de largeur).
- Réglez le point de décalage avant le raccordement avec le bloc amplificateur. Reportez-vous à “Méthode de réglage de décalage” pour plus de détails.

Méthode de montage de la vis

- Le couple de serrage de la vis de fixation M3×16L (2pcs) doit être compris entre 0.5 à 0.7Nm.
- Installez ce détecteur sur une surface plane. Dans le cas contraire, le boîtier du capteur peut être endommagé.

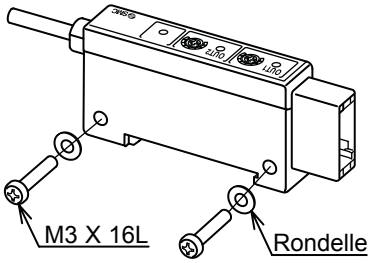

Méthode d’installation et de démontage de rail DIN

- Suspendez la griffe 1 du corps du détecteur sur la partie supérieure du rail DIN, enfoncez et emboîtez la griffe 2 horizontalement jusqu’à entendre “clic”. - Installation (1), (2)
- Lors du démontage du détecteur, poussez le corps vers le haut et retirez-le horizontalement tout en le retirant de la griffe 1. - Démontage (3), (4)

Installation

Démontage

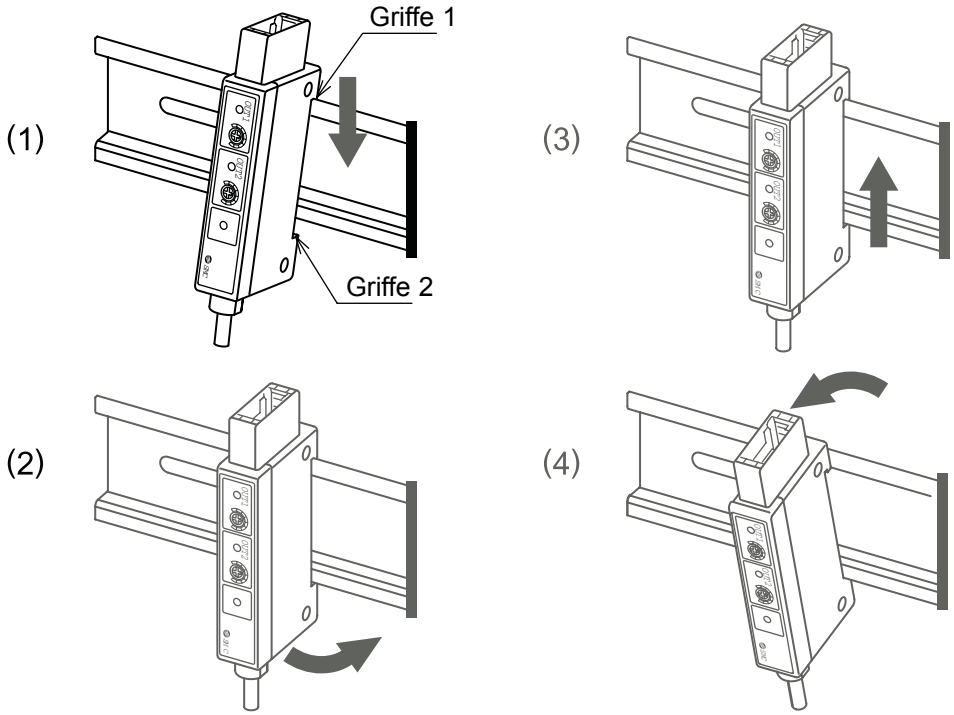

- Il est recommandé d’utiliser les plaques de fermetures suivantes avec un montage rail DIN. Pour de plus amples informations concernant les plaques de fermeture, y compris la manipulation, veuillez contacter le fabricant.

Fabricant	Réf. modèle
Omron	PFP-M
IZUMI Corporation	BNL6

7.Exemple de circuit interne

Circuit interne du capteur

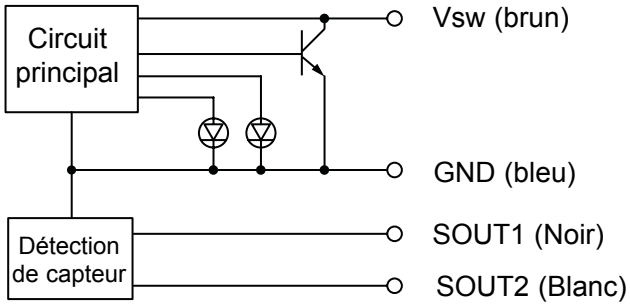

Circuit interne du bloc amplificateur

D-RNK :

Collecteur ouvert NPN sortie, 2 sorties

28V maxi, 80 mA, chute de tension interne : 1,5V maxi

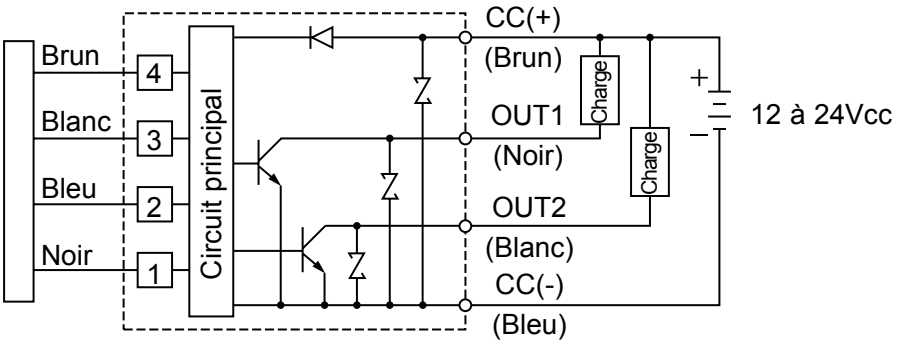

D-RPK :

Collecteur ouvert PNP sortie, 2 sorties.

80 mA maxi, chute de tension interne : 1,5V maxi

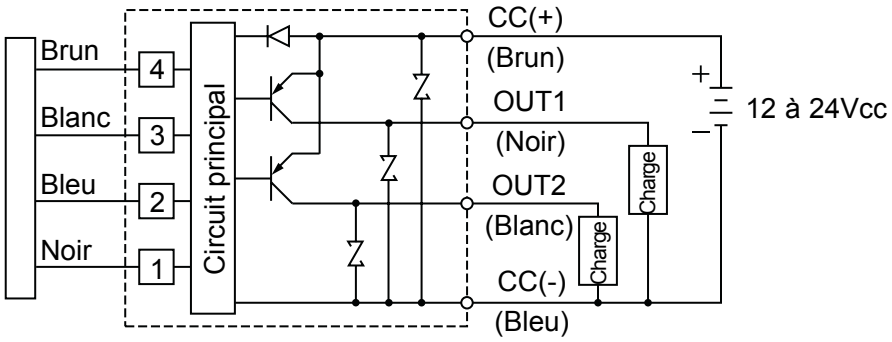

8.Méthode de réglage de décalage

Réglage de décalage

1. Pendant le réglage du décalage, débranchez le capteur de l'actionneur. *1
2. Branchez le capteur à l'amplificateur et raccordez les unités à la tension d'alimentation, après avoir vérifié le câblage.
3. Insérez un petit tournevis dans le potentiomètre de réglage de décalage (indiqué comme ADJ) sur le dessus de l'amplificateur et tournez le potentiomètre soit dans le sens horaire soit dans le sens antihoraire. *2
4. Ensuite, la visu du réglage de décalage s'allume (rouge) indiquant que le réglage est terminé. (Le potentiomètre de réglage de décalage n'est pas équipé de mécanisme d'antirotation. S'il ne peut pas être réglé par rotation dans un sens, veillez le tourner dans le sens opposé.)

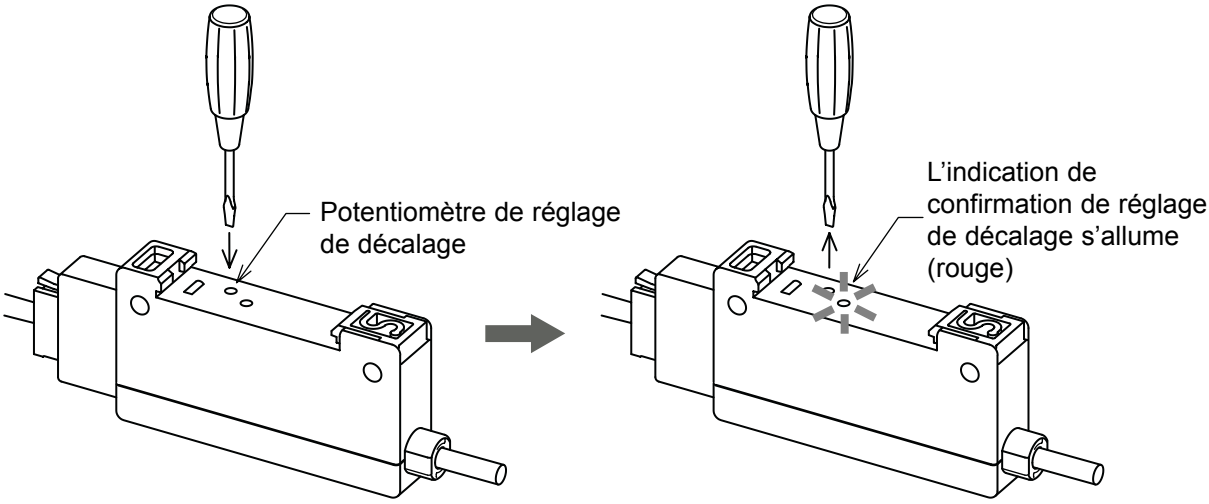

*1 Veillez à réaliser le réglage de décalage dans un champ non-magnétique, qui est créé en déconnectant le capteur de l'actionneur. De même, étant donné que le capteur peut détecter le champ magnétique, même si la visu du capteur n'est pas allumée, le réglage doit être réalisé aussi loin que possible du champ magnétique.

*2 Veillez à ce que le couple du potentiomètre de réglage de décalage soit inférieur à 20mN m et que le nombre de tour effectif soit de 12. De même, soyez attentif au côté sur lequel le pilote doit être inséré. Si le pilote est inséré dans le côté indiqué par OFFSET, l'indication du réglage de démarrage pourrait s'endommager.

Réglage de potentiomètre

Relation entre le sens de rotation et la sortie du potentiomètre pendant le réglage

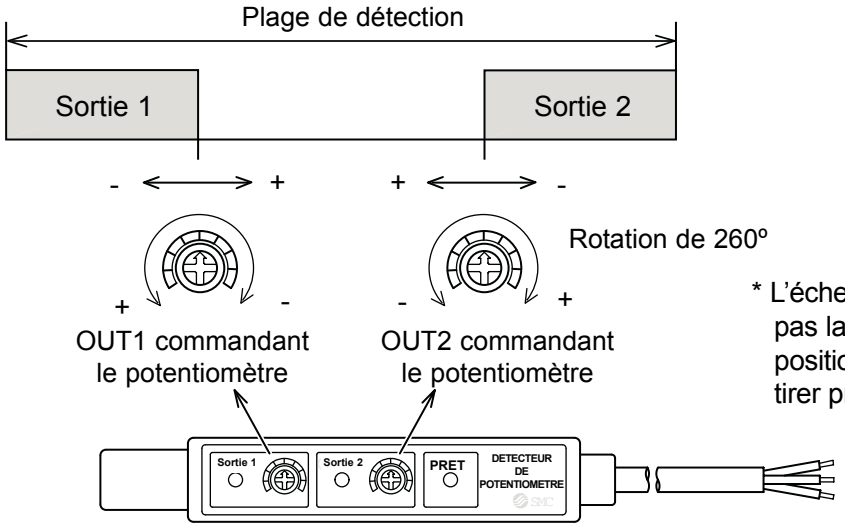

* L'échelle du potentiomètre n'indique pas la plage de réglage ou la position de détection. Veuillez en tirer profit lors de la remise à zéro.

- Avec une installation inverse du capteur, la relation entre Sortie 1 et Sortie 2 sera opposée. De plus, cela peut entraîner des changements de plage de détection.
- Etant donné que l'actionneur fonctionne avec une pression pneumatique, la fluctuation du champ magnétique environnant ou avec ou sans matière magnétique, la position de détection peut être déviée.
- Le couple de fonctionnement de la Sortie 1/Sortie 2 commandant le potentiomètre est de 2 à 20mNm, l'angle mécanique est de 260°. Veillez à respecter cette caractéristique.
- Veillez à alimenter l'actionneur en air lors de la commande des sorties OUT1 et OUT2.

Exemple de réglage

Pour vérifier une pièce correcte/incorrecte avec une pince pneumatique.

- Identifier le caractère approprié de la pièce lors du maintien de la pièce à l'aide d'une pince pneumatique.

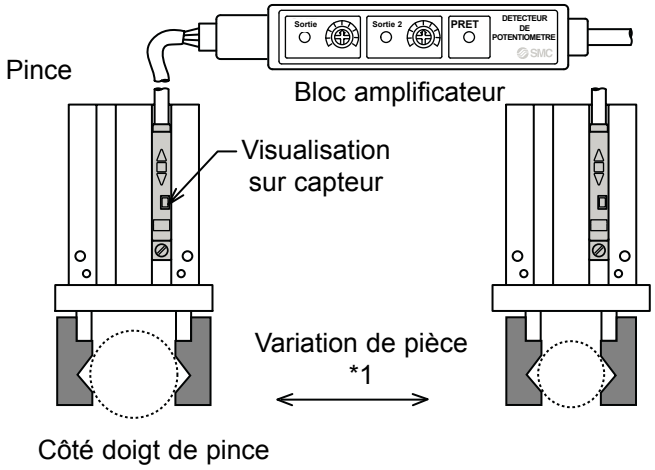

* Cette application n'est pas compatible lorsque la variation de pièce est inférieure à 0.5mm ou lorsque la pièce telle que du caoutchouc, etc. se déforme facilement. De même, avant le réglage, veuillez réaliser un réglage de décalage. Reportez-vous à "Méthode de réglage de décalage" pour plus de détails.

1) Maintenez la pièce correcte la plus épaisse (la plus large). *1
2) Faites glisser le capteur depuis le côté opposé du doigt de la pince jusqu'à ce que la visu sur le capteur s'allume Rouge.
3) De plus, déplacez le capteur et fixez-le afin que la visu passe au vert et assurez-vous que "PRET" sur le bloc amplificateur s'allume sous cette condition. *2

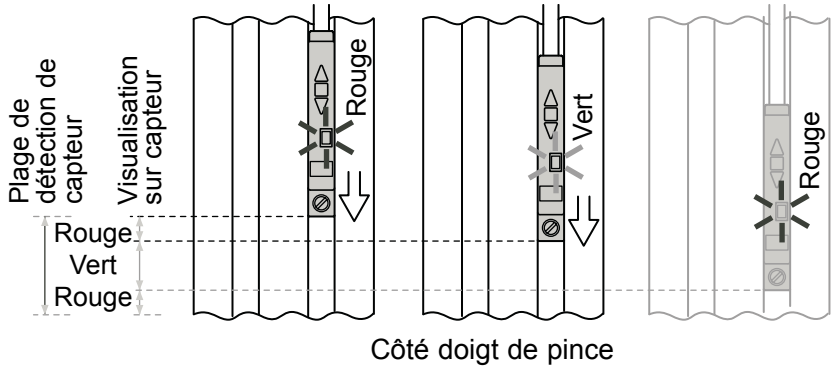

4) Tournez lentement la OUT1 commandant le potentiomètre jusqu'à ce que la visu OUT1 de l'amplificateur s'allume et s'arrête lors du fonctionnement. (Lorsque la visu OUT1 est déjà allumée, procédez au contrôle après avoir éteint la visu lors de la rotation du potentiomètre.) *3
5) Retirez la pièce.
6) Maintenez la pièce correcte la plus fine (la plus petite). *1.
7) Tournez lentement la OUT2 commandant le potentiomètre jusqu'à ce que la visu OUT2 de l'amplificateur s'allume et s'arrête lors du fonctionnement. (Lorsque la visu OUT2 est déjà allumée, procédez au contrôle après avoir éteint la visu lors de la rotation du potentiomètre.) *3

Avec les situations ci-dessus :

Lorsque aucune anomalie de dimension n'est présente :	OUT1=ON, OUT2=ON	(A)
Lorsque la pièce est trop fine (petite) :	OUT1=ON, OUT2=OFF	(B)
Lorsque la pièce est trop épaisse (grande) :	OUT1=OFF, OUT2=ON	(C)
Lorsque le piston est en dehors de la plage de détection :	OUT1=OFF, OUT2=OFF	(D)

(Reportez-vous au tableau indiqué ci-dessous.)

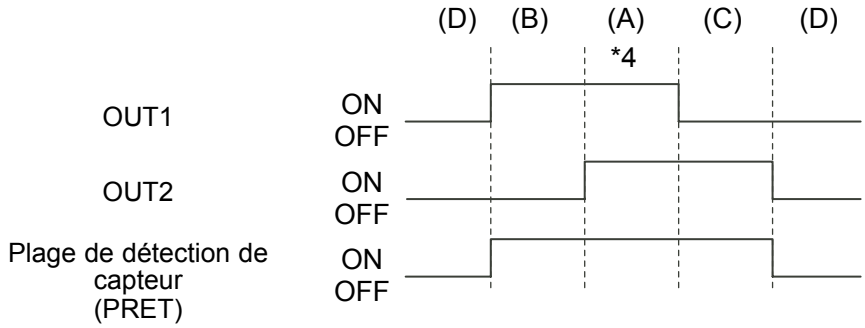

*1 Assurez-vous que l'indicateur sur le capteur ou "PRET" sur l'unité d'amplificateur s'allume lors du maintien de la pièce. Lorsqu'elle est allumée, procédez à un réglage précis du positionnement du capteur et laissez la visu s'allumer pour la grande et la petite pièce.
*2 Le réglage est disponible même lorsque la visu rouge est activée, mais il doit être réalisé dans une plage où la visu verte est activée le plus possible.
*3 Lors du réglage, lorsque aucun des LED n'est allumé, même si la commande OUT1 ou OUT2 est réalisée lorsque "PRET" est activé, un flux électrique excessif vers la sortie peut survenir. Dans ce cas, coupez l'alimentation pour enlever l'élément générant l'excès de courant, mettez à nouveau l'appareil sous tension et commandez OUT1 et OUT2.
*4 La détection disponible de la variation de pièce est de plus de 0.5mm. Veuillez conserver une plage (A) de plus de 0.5mm.