MANUAL DE FUNCIONAMIENTO VBAT-M8A

DEPÓSITO DE AIRE

VBAT20A∗-RV-Q
VBAT38A∗-RV-Q

ÍNDICE

● Precauciones de funcionamiento---------- P1
● Especificaciones---------- P1
● Conexión del depósito de aire y del multiplicador de presión— P2

Gracias por elegir un producto SMC. Este manual de funcionamiento proporciona toda la información esencial para garantizar su óptimo rendimiento y una mayor vida útil. Léalo antes de empezar a usarlo. Guarde este manual adecuadamente y consúltelo nuevamente si surge algún problema.
Consulte la última versión del catálogo, los esquemas y el manual de mantenimiento.

Precauciones de funcionamiento:

● Compruebe y confirme las especificaciones del producto antes de utilizar para asegurar un funcionamiento óptimo y seguro. El uso del producto fuera de las especificaciones puede provocar fallos o accidentes.
● La regulación aplicable a los depósitos de aire varía según los países. Asegúrese de cumplir los estándares nacionales antes del uso.

Precauciones relativas al diseño

⚠ ADVERTENCIA

(1) Presión de trabajo

● Aplique la presión necesaria. Si existe la posibilidad de que la presión supere el valor de presión máx. de trabajo, deben tomarse las medidas adecuadas.
● En especial, si el depósito se usa individualmente, utilice un presostato o una válvula de seguridad para prevenir los picos de presión.

(2) Conexión

● Conecte un filtro o un separador de neblina a la salida del depósito. Puede fluir polvo hacia la salida, ya que la superficie interna del depósito de aire no está tratada.
● Se puede usar el multiplicador de presión VBA en la combinación de modelos mostrada en la siguiente tabla.

		Multiplicador de presión			
		VBA2∗00	VBA4∗00	VBA2∗A	VBA4∗A
Depósito de aire	VBAT20A∗-RV-Q	○	○	○	○
	VBAT38A∗-RV-Q	○	○	○	○

Selección

⚠ PRECAUCIÓN

● Evite cargar y descargar de forma repetida el depósito de aire.
● El proceso de carga (la temperatura del depósito aumenta) y descarga (la temperatura del depósito disminuye) del mismo puede hacer que la temperatura del depósito exceda el rango de temperatura.
● Mantenga las condiciones de funcionamiento dentro de las especificaciones.
● Cuando conecte un multiplicador de presión, siga el método de selección de modelo que se especifica en el catálogo.

Instalación

⚠ PRECAUCIÓN

(1) Accesorios

● Los accesorios están fijados al pie del depósito con bridas. Una vez retirados, asegúrese de no perder las piezas.

(2) Instalación

● El depósito debe instalarse alejado de las personas. El depósito mantiene aire en su interior, por lo que puede resultar peligroso si se produce un escape de aire por cualquier motivo.
● No coloque el depósito en un lugar con piezas móviles o vibraciones. Si el depósito se instala en esas condiciones, infórmenos al respecto.
● Consulte la selección del “Conjunto de depósito de aire y multiplicador de presión” para montar ambos juntos.
● Para el montaje en el suelo, use los 4 orificios de 13 para fijarlo con pernos (M10) o pernos de anclaje (accesorios).

(3) Conexionado

● Debe emplearse conexionado flexible para evitar la aplicación de momento y vibración sobre el conector del depósito.

Especificaciones

(1) Especificaciones

● Este depósito de aire posee la marca CE y es conforme con la directiva sobre recipientes a presión simples.

Modelo	VBAT20A∗-RV-Q	VBAT38A∗-RV-Q
Presión máx. de trabajo	10 bar (1 MPa)	
Material	SS400	
Capacidad del depósito	20 L	38 L
Rango de temperatura	0 ~ 75 ºC	
Peso del depósito	14 kg	21 kg
Conexión de salida Rc, G	1/2	3/4
Pintura	Superficie exterior: Plateada Superficie interior: Resistente a corrosión	

(2) Forma de pedido

VBAT 20A ∗ -RV-Q

- 20A: Capacidad del depósito
- ∗: Rosca de conexión
- R: Válvula de seguridad (1 MPa)
- V: Válvula de purga
- Q: Conformidad CE

Tamaño	Capacidad del depósito
20A	20 L
38A	38 L

Símbolo	Tipo de rosca
-	Rc
F	G

Conjunto completo

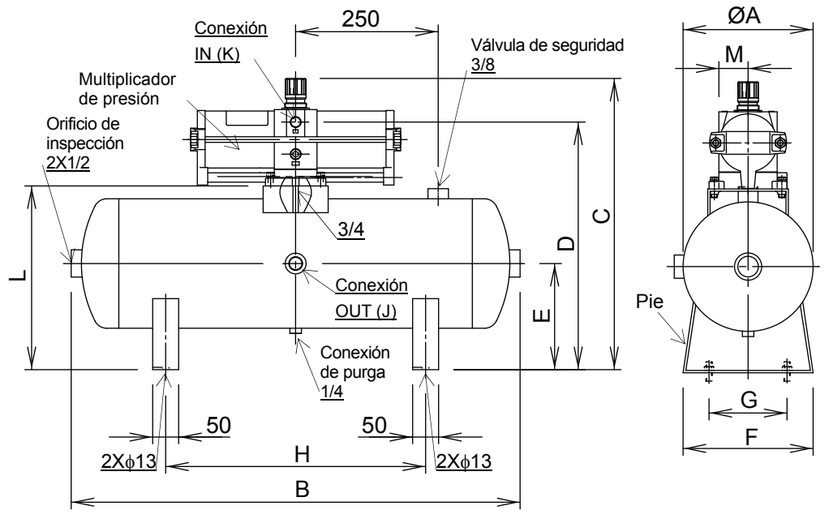

Depósito tipo	Multiplicador de presión	ϕA	B	C	D	E	F	G	H	J	K	L	M
VBAT 20A	VBA2100	206	696	475	394	180	200	100	400	1/2	3/8	305	39
	VBA2200			432									
	VBA4100			512	430						1/2		56
	VBA4200			472									
	VBA20A			481	394						3/8		39
	VBA22A			444									
	VBA40A			520	430						1/2		56
	VBA42A			477									
VBAT 38A	VBA2100	256	846	525	444	205	250	150	500	3/4	3/8	355	39
	VBA2200			482									
	VBA4100			562	480						1/2		56
	VBA4200			522									
	VBA20A			531	444						3/8		39
	VBA22A			494									
	VBA40A			570	480						1/2		56
	VBA42A			527									

Conjunto de depósito de aire y multiplicador de presión

(1) Conexión del multiplicador de presión

- Las piezas para conectar el multiplicador de presión y el depósito de aire se incluyen en los accesorios acoplados al pie del depósito de aire.
- Prepare todas las herramientas de conexión necesarias antes de realizar el montaje.

			VBAT20A∗/38A∗-RV-Q		
Nº	Descripción	Material	Cant.	Referencia	
1	Depósito de aire	SS	1	VBAT20A∗-1-Q/VBAT38A∗-1-Q	
2	Casquillo	LATÓN	1	VBAT20A-2	Accesorio
3	Junta tórica	HNBR	2	AS568-021	Accesorio
4	Tapón de cabeza hueca hexagonal	SUS	1	R1/4	Accesorio
5	Pernos de anclaje	SS	4	M12X70L	Accesorio
6	Tornillos Allen	SCM	4	M10X30	Accesorio
7	Tapón de cabeza hueca hexagonal	SS	1	R3/8	Accesorio
8	Conexión de válvula de seguridad	LATÓN/FKM	1	VBAT-R	Accesorio
9	Válvula de purga	LATÓN	1	VBAT-V1	Accesorio
2 ~ 7	Kit de accesorios	-	1	VBAT20A-Y-2	

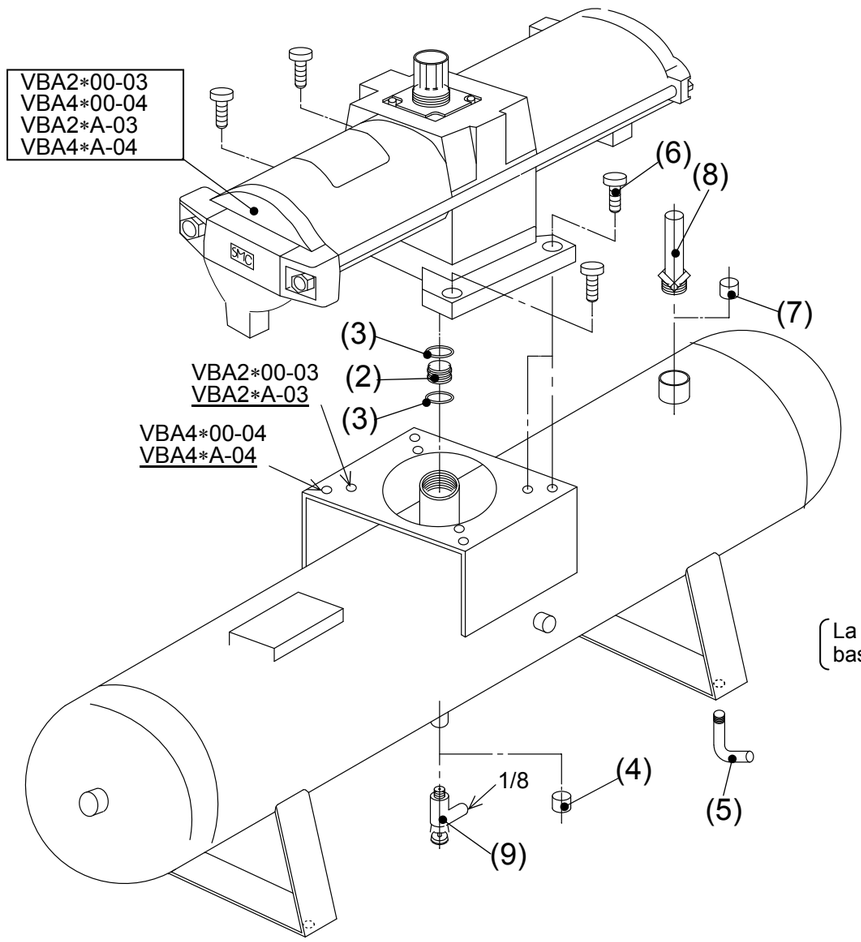
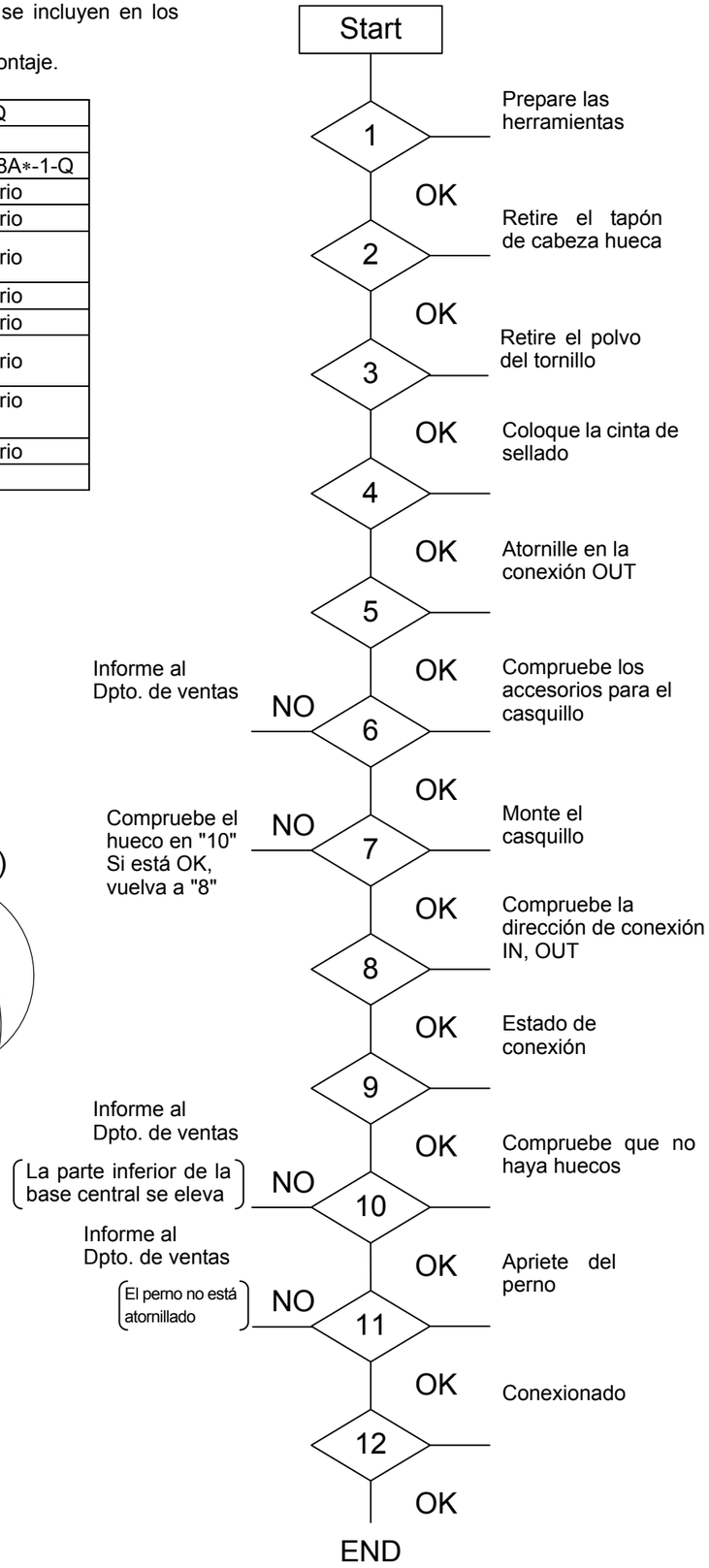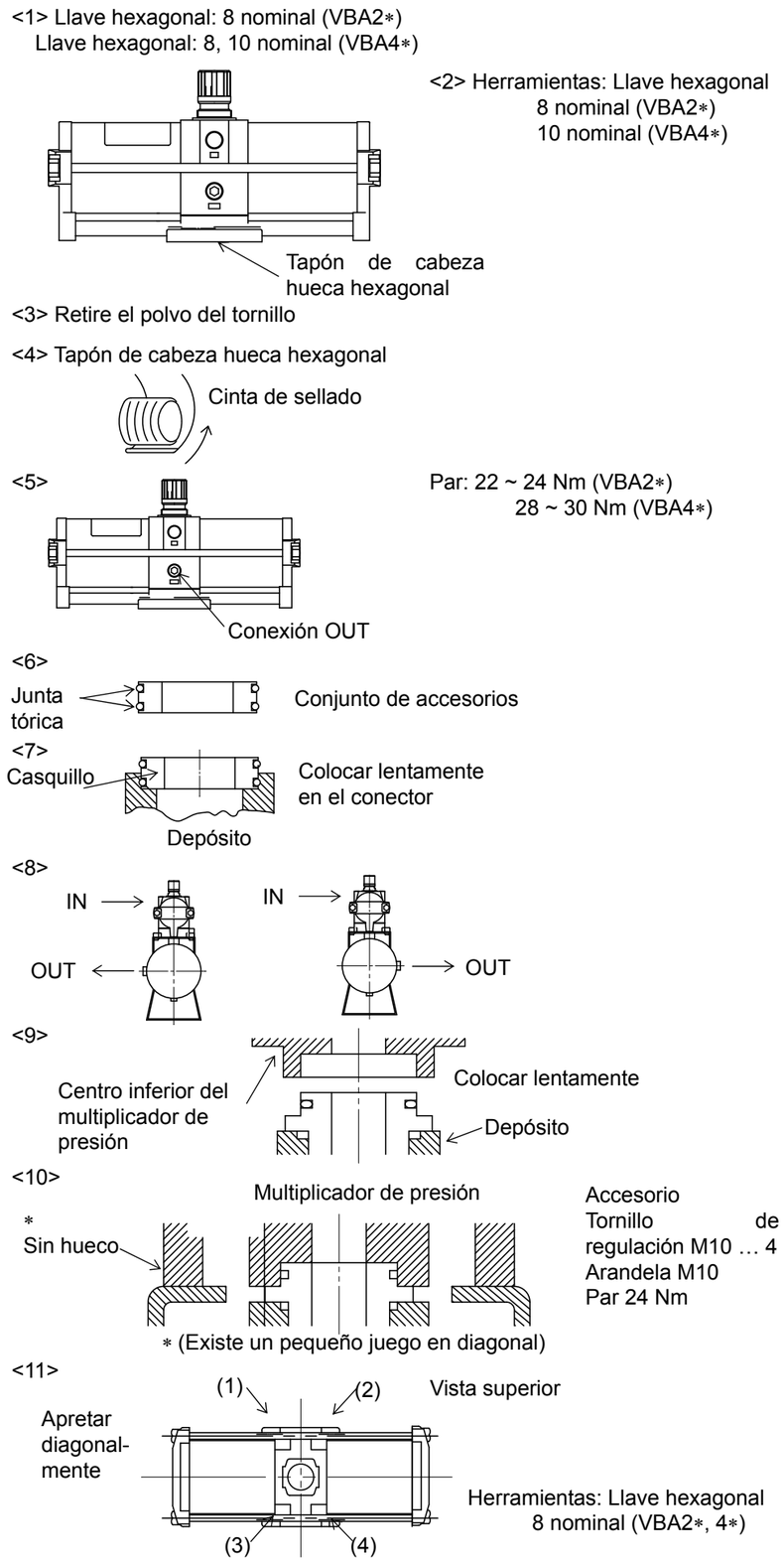
(2) Procedimiento de montaje del multiplicador de presión