Bedienungsanleitung

Aufbau und Bestellnummern der verwendbaren Einheiten

Modellname

CRB2BW 10~ 40
CRB1BW 50~100
CRBU2W 10~ 40

Bestellnummer/Serien

SMC Corporation

Inhalt

Sicherheitshinweise	
Signalgeberblock	1
Signalgebereinheit	3
Bestellnummer der Signalgebereinheit	3
Montage der Signalgebereinheit	4
Winkeleinstelleinheit	6
Bestellnummer der Winkeleinstelleinheit	6
Montage der Winkeleinstelleinheit	6
Verbindungseinheit zur Kombination von Signalgeber und Winkeleinstelleinheit	8
Bestellnummer der Verbindungseinheit	8
Montage der Verbindungseinheit	10

Sicherheitshinweise

Diese Sicherheitshinweise sollen vor gefährlichen Situationen und/oder Sachschäden schützen.
In dieser Anleitung wird die Gewichtung der potenziellen Gefahren durch die Warnhinweise „Achtung“, „Warnung“ oder „Gefahr“ bezeichnet.
Um die Sicherheit zu gewährleisten, stellen Sie die Beachtung der ISO 4414, JIS B 8370 und anderer Sicherheitsvorschriften sicher.

⚠ **Achtung** verweist auf eine Gefahr mit geringem Risiko, die leichte bis mittelschwere Verletzungen zu Folge haben kann, wenn sie nicht verhindert wird.

⚠ **Warnung** verweist auf eine Gefahr mit mittlerem Risiko, die schwere Verletzungen oder den Tod zur Folge haben kann, wenn sie nicht verhindert wird.

⚠ **Gefahr** verweist auf eine Gefahr mit hohem Risiko, die schwere Verletzungen oder den Tod zur Folge hat, wenn sie nicht verhindert wird.

⚠ Warnung

1. Verantwortlich für die Kompatibilität von pneumatischen Geräten ist die Person, die das Pneumatiksystem erstellt oder dessen Spezifikation festlegt.

Da die hier aufgeführten Produkte unter verschiedenen Betriebsbedingungen eingesetzt werden, muss die Entscheidung über deren Eignung für ein bestimmtes Pneumatiksystem aufgrund von Spezifikationen oder einer Analyse und/oder Tests erfolgen, mit denen die Erfüllung der spezifischen Anforderungen überprüft wird.

Die Einhaltung der zu erwartenden Leistung und Sicherheit liegt in der Verantwortung der Person, die die Systemkompatibilität festgestellt hat.

Diese Person muss an Hand der neuesten Kataloginformation ständig die Eignung aller angegebenen Teile überprüfen und dabei im Zuge der Systemkonfiguration alle Möglichkeiten eines Geräteausfalls ausreichend berücksichtigen.

2. Druckluftbetriebene Maschinen und Anlagen dürfen nur von qualifiziertem Personal betrieben werden.

Druckluft kann gefährlich sein, wenn ein Bediener mit deren Umgang nicht vertraut ist.

Montage-, Inbetriebnahme- und Wartungsarbeiten an Druckluftsystemen dürfen nur von ausgebildetem und erfahrenem Personal vorgenommen werden.

3. Wartungsarbeiten an Maschinen und Anlagen oder der Ausbau einzelner Komponenten dürfen erst dann vorgenommen werden, wenn die nachfolgenden Sicherheitshinweise beachtet werden.

1 Inspektions- oder Wartungsarbeiten an Maschinen und Anlagen dürfen erst dann ausgeführt werden, wenn alle Maßnahmen getroffen wurden, die ein Hinunterfallen oder unvorhergesehene Bewegungen des angetriebenen Objekts verhindern.

2. Wenn Bauteile bzw. Komponenten entfernt werden sollen, müssen die oben genannten Sicherheitshinweise beachtet werden. Unterbrechen Sie dann die Druckluftversorgung für diese Komponenten und machen Sie das komplette System durch Entlüften drucklos.

3. Vor dem erneuten Start der Maschine bzw. Anlage sind Maßnahmen zu treffen, mit denen verhindert wird, dass Zylinderkolbenstangen usw. plötzlich herausschnellen.

4. Wenden Sie sich an SMC, wenn das Produkt unter einer der folgenden Bedingungen eingesetzt werden soll.

1. Einsatz- bzw. Umgebungsbedingungen, die von den angegebenen technischen Daten abweichen oder bei Einsatz des Produktes im Außenbereich.

2. Bei Einbau in Maschinen und Anlagen, die in Verbindung mit Kernenergie, Eisenbahnen, Luftfahrt, Kraftfahrzeugen, medizinischem Gerät, Lebensmitteln und Getränken, Geräten für Freizeit und Erholung, Not-Aus-Schaltkreisen, Kupplungs- und Bremsschaltkreisen in Stanz- und Pressanwendungen oder Sicherheitsausrüstungen eingesetzt werden.

3. Anwendungen, bei denen die Möglichkeit von Schäden an Personen, Sachwerten oder Tieren besteht, und die eine besondere Sicherheitsanalyse verlangen.

Signalgeberblock

- Wenn ein zusätzlicher Signalgeber erforderlich oder der Signalgeberblock beschädigt ist, kann nur der Signalgeberblock getrennt bestellt werden.
- Der elektronische Signalgeber für CRB2BW10/15 und CRBU2W10/15 wird im Signalgeberblock bereitgestellt und kann mit nur zwei Teilen montiert werden, wie in P611070-13 gezeigt.

CRB2BW10･15/CRBU2W10･15

Rechtsgängig (Reed-Schalter)				Linksgängig (Reed-Schalter)				Gemeinsam für rechts und links (Elektronischer Signalgeber)			
Bestellnummer des Moduls: P611070-8				Bestellnummer des Moduls: P611070-9				Bestellnummer des Moduls: P611070-13			
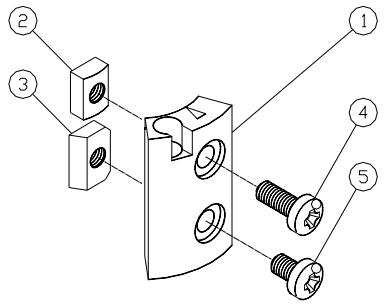				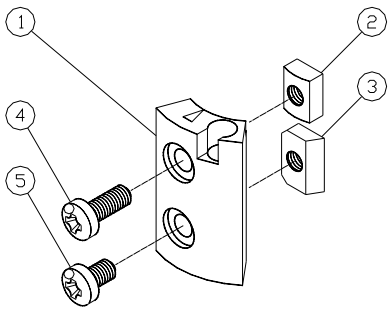				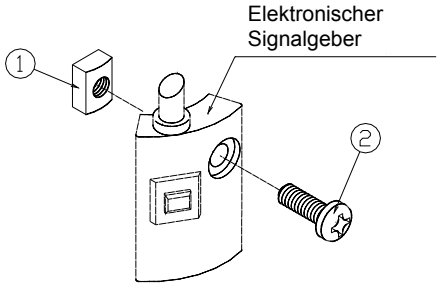			
⑤	Kreuzschlitzschraube	1	M3×4ℓ	⑤	Kreuzschlitzschraube	1	M3×4ℓ				
④	Kreuzschlitzschraube	1	M3×8ℓ	④	Kreuzschlitzschraube	1	M3×8ℓ				
③	Befestigungsblock (B)	1		③	Befestigungsblock (B)	1					
②	Befestigungsblock (A)	1		②	Befestigungsblock (A)	1		②	Kreuzschlitzschraube	1	M3×8ℓ
①	Signalgeberblock (A)	1		①	Signalgeberblock (B)	1		①	Befestigungsblock (A)	1	
Pos.	Beschreibung	Anz.	Bemerk.	Pos.	Beschreibung	Anz.	Bemerk.	Pos.	Beschreibung	Anz.	Bemerk.

CRB2BW20･30/CRBU2W20･30

Gemeinsam für rechts und links			
Bestellnummer des Moduls: P611060-8			
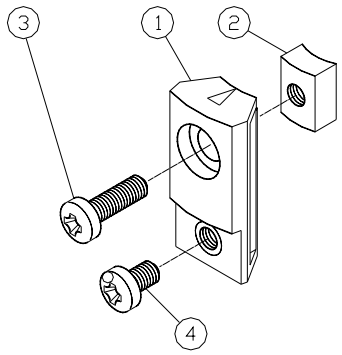			
④	Kreuzschlitzschraube	1	M3×4ℓ
③	Kreuzschlitzschraube	1	M3×8ℓ
②	Befestigungsblock	1	
①	Signalgeberblock	1	
Pos.	Beschreibung	Anz.	Bemerk.

CRB2BW40/CRBU2W40

Rechtsgängig (Reed-Schalter)				Linksgängig (Reed-Schalter)			
Bestellnummer des Moduls: P611010-8				Bestellnummer des Moduls: P611010-9			
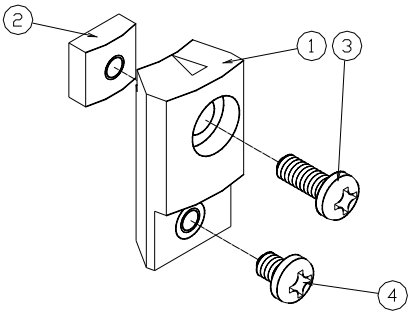				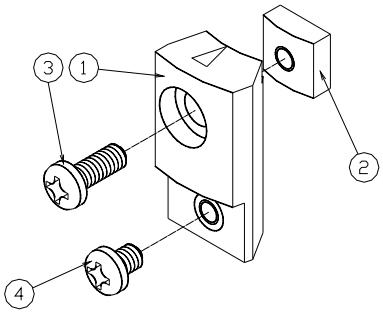			
④	Kreuzschlitzschraube	1	M3×4ℓ	④	Kreuzschlitzschraube	1	M3×4ℓ
③	Kreuzschlitzschraube	1	M3×8ℓ	③	Kreuzschlitzschraube	1	M3×8ℓ
②	Befestigungsblock	1		②	Befestigungsblock	1	
①	Signalgeberblock (A)	1		①	Signalgeberblock (B)	1	
Pos.	Beschreibung	Anz.	Bemerk.	Pos.	Beschreibung	Anz.	Bemerk.

CRB1BW50

Rechtsgängig				Linksgängig			
Bestellnummer des Moduls: P411020-8				Bestellnummer des Moduls: P411020-9			
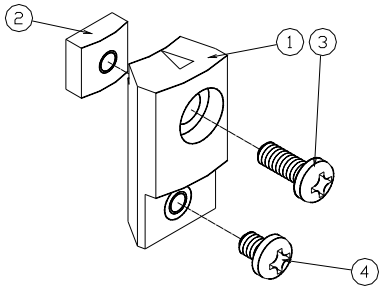				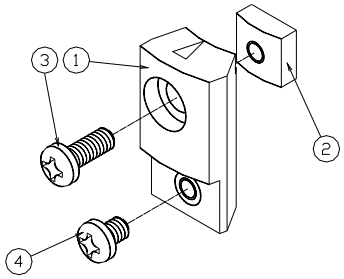			
④	Kreuzschlitzschraube	1	M3×4ℓ	④	Kreuzschlitzschraube	1	M3×4ℓ
③	Kreuzschlitzschraube	1	M3×8ℓ	③	Kreuzschlitzschraube	1	M3×8ℓ
②	Befestigungsblock	1		②	Befestigungsblock	1	
①	Signalgeberblock (A)	1		①	Signalgeberblock (B)	1	
Pos.	Beschreibung	Anz.	Bemerkungen	Pos.	Beschreibung	Anz.	Bemerkungen

CRB1BW63, 80, 100

Rechtsgängig				Linksgängig			
Bestellnummer des Moduls: P411040-8				Bestellnummer des Moduls: P411040-9			
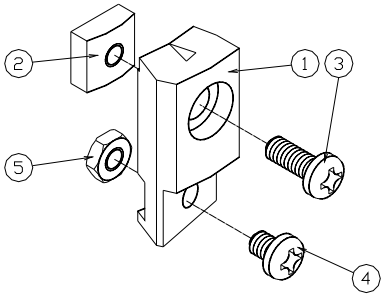				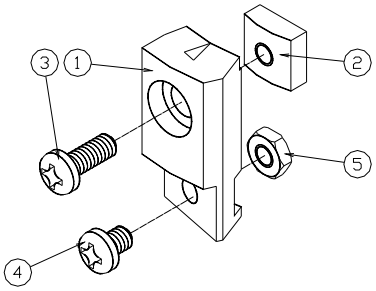			
⑤	Sechskantmutter	1	M3	⑤	Sechskantmutter	1	M3
④	Kreuzschlitzschraube	1	M3×4ℓ	④	Kreuzschlitzschraube	1	M3×4ℓ
③	Kreuzschlitzschraube	1	M3×8ℓ	③	Kreuzschlitzschraube	1	M3×8ℓ
②	Befestigungsblock	1		②	Befestigungsblock	1	
①	Signalgeberblock (A)	1		①	Signalgeberblock (B)	1	
Pos.	Beschreibung	Anz.	Bemerkungen	Pos.	Beschreibung	Anz.	Bemerkungen

Signalgebereinheit

■ Bestellnummer der Signalgebereinheit
(Der Signalgeber ist nicht im Lieferumfang enthalten)

Produktserien	verwendbares Modell	Bestellnummer der Einheit
Serie CRB2	CDRB2BW 10	P611070-1
	CDRB2BW 15	P611090-1
	CDRB2BW 20	P611060-1
	CDRB2BW 30	P611080-1
	CDRB2BW 40	P611010-1
Serie CRBU2	CDRBUW2BW10	P611070-1
	CDRBUW2BW15	P611090-1
	CDRBUW2BW20	P611060-1
	CDRBUW2BW30	P611080-1
	CDRBUW2BW40	P611010-1
Series CRB1	CDRB1BW 50	P411020-1
	CDRB1BW 63	P411030-1
	CDRB1BW 80	P411040-1
	CDRB1BW100	P411050-1

Jede Einheit kann später auf einen einzelnen Schwenkantrieb montiert werden.
Falls der Signalgeber nach Erhalt erforderlich wird, kann die Signalgebereinheit hinzugefügt werden, allerdings ist der Signalgeber getrennt zu bestellen. Falls der Signalgeberblock für einen elektronischen Signalgeber für Größe 10 oder 15 verwendet wird, entfällt ein Teilesatz für den Signalgeberblock für einen Reed-Schalter.

Montage der Signalgebereinheit

Verwendbares Modell CDRB2BW10 und CDRBUW10

Montage einer Reed-Schalter-Einheit und eines Signalgebers (Reed-Schalter)

Für die Montage eines Signalgebers (einschließlich Einheit) ist nach unten stehender Reihenfolge der Nummern der einzelnen Teile vorzugehen.
(Anm. 1 Der Signalgeber 4 kann nicht einzeln bestellt werden.)
(Anm. 2 Jede Schraube ist mit einem Drehmoment von ca. 0,49 Nm festzuziehen.)

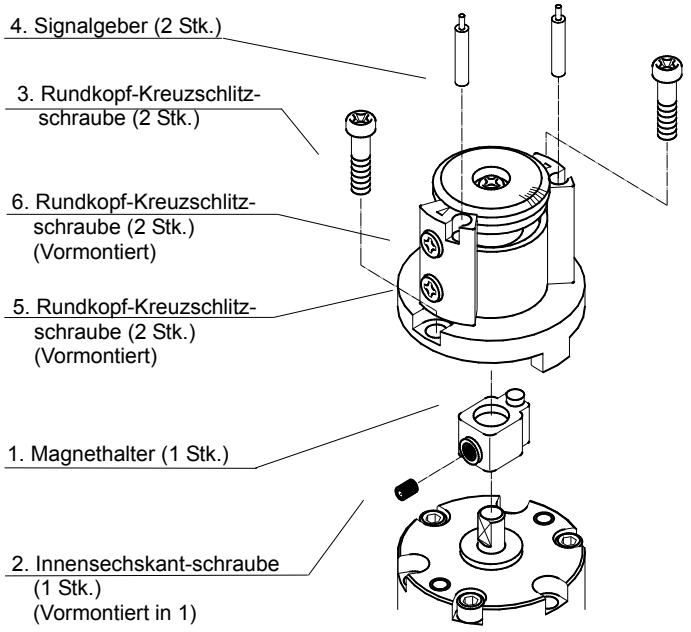

Montage einer elektronischen Signalgebereinheit und eines Signalgebers (elektronisch)

Für die Montage eines Signalgebers (einschließlich Einheit) ist nach unten stehender Reihenfolge der Nummern der einzelnen Teile vorzugehen.
(Anm. 1 Der Signalgeber 4 kann nicht einzeln bestellt werden.)
(Anm. 2 Jede Schraube ist mit einem Drehmoment von ca. 0,49 Nm festzuziehen.)

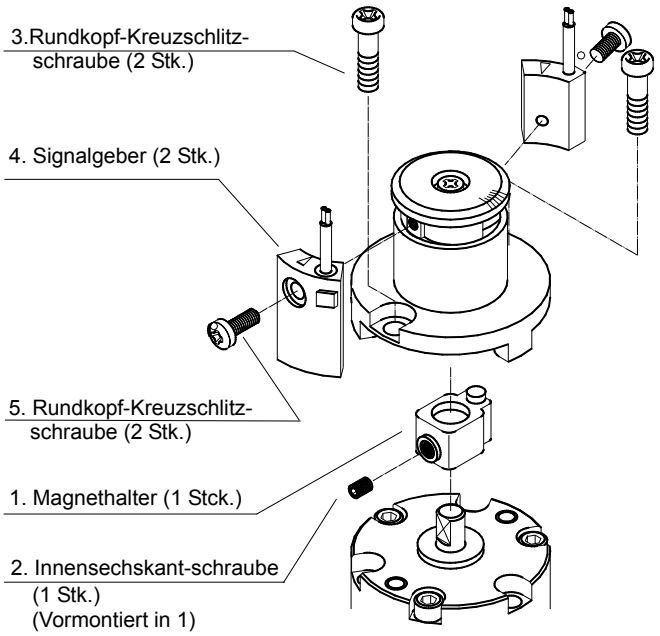

Verwendbares Modell: CDRB2BW15 und CDRBU2W15

Montage einer Reed-Schalter-Einheit und eines Signalgebers (Reed-Schalter)

Für die Montage eines Signalgebers (einschließlich Einheit) ist nach unten stehender Reihenfolge der Nummern der einzelnen Teile vorzugehen.
(Anm. 1 Der Signalgeber 4 kann nicht einzeln bestellt werden)
(Anm. 2 Jede Schraube ist mit einem Drehmoment von ca. 0,49 Nm festzuziehen)

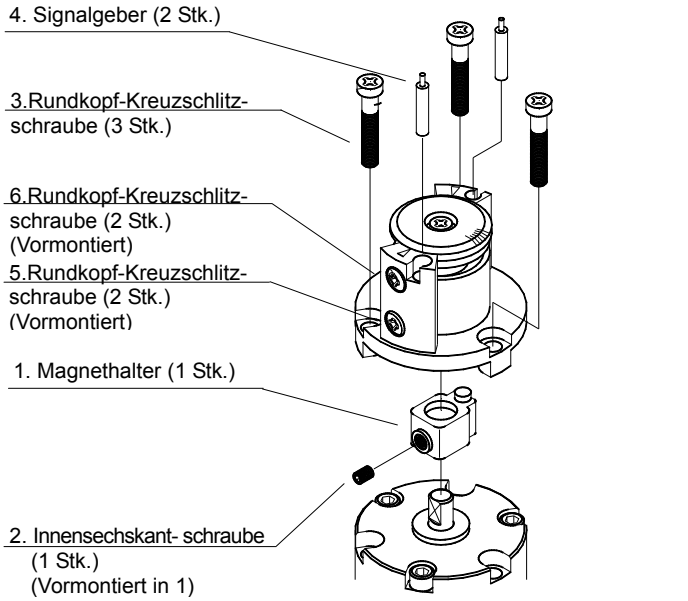

Montage einer elektronischen Signalgebereinheit und eines Signalgebers (elektronisch)

Für die Montage eines Signalgebers (einschließlich Einheit) ist nach unten stehender Reihenfolge der Nummern der einzelnen Teile vorzugehen.
(Anm. 1 Der Signalgeber 4 kann nicht einzeln bestellt werden)
(Anm. 2 Jede Schraube ist mit einem Drehmoment von ca. 0,49 Nm festzuziehen)

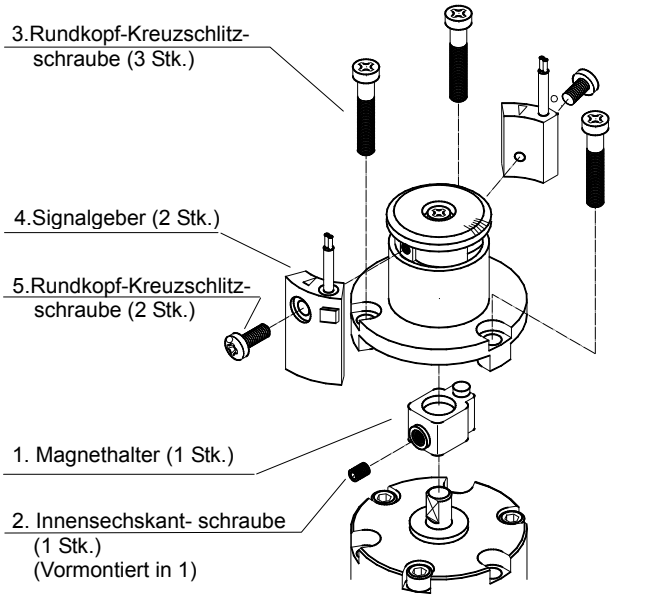

Verwendbares Modell: CDRB2BW20,30 und CDRBU2W20,30

Montage einer Reed-Schalter-Einheit und eines Signalgebers (Reed-Schalter)

Für die Montage eines Signalgebers (einschließlich Einheit) ist nach unten stehender Reihenfolge der Nummern der einzelnen Teile vorzugehen.
(Anm. 1 Der Signalgeber 4 kann nicht einzeln bestellt werden.)
(Anm. 2 Jede Schraube ist mit einem Drehmoment von ca. 0,49 Nm festzuziehen.)

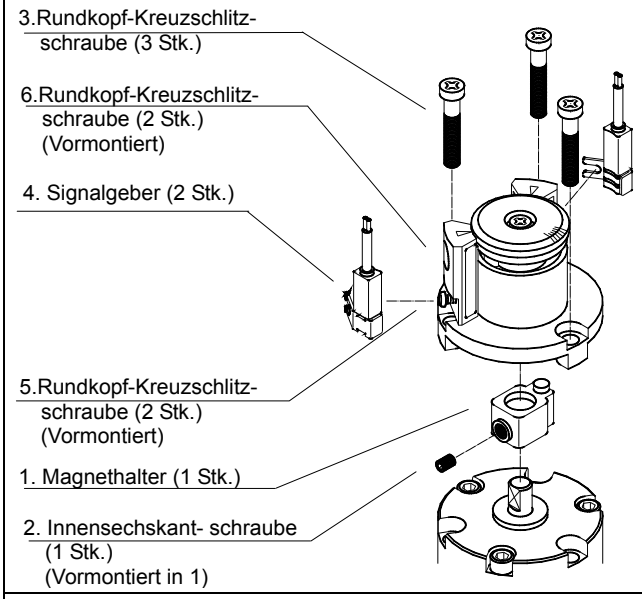

Verwendbares Modell:CDRB2BW40

Montage einer Signalgebereinheit und eines Signalgebers (gemeinsam für Reed-Schalter und elektronischen Signalgeber)

Für die Montage eines Signalgebers (einschließlich Einheit) ist nach unten stehender Reihenfolge der Nummern der einzelnen Teile vorzugehen.
(Anm. 1 Der Signalgeber 4 kann nicht einzeln bestellt werden.)
(Anm. 2 Jede Schraube ist mit einem Drehmoment von ca. 0,49 Nm festzuziehen.)

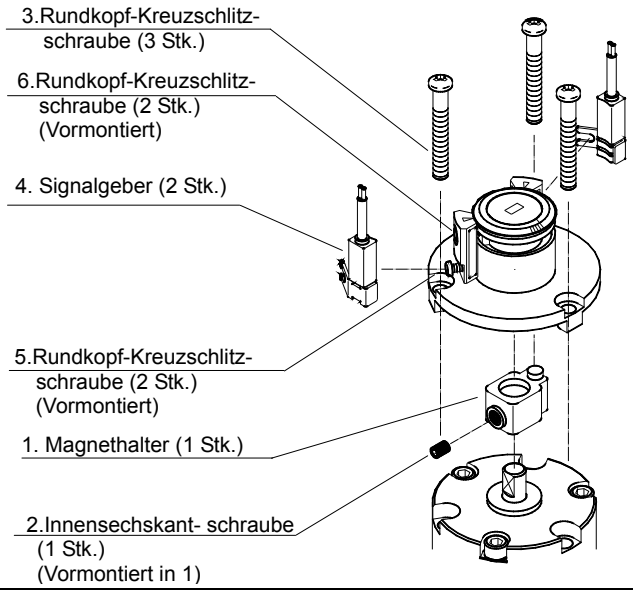

Verwendbares Modell: CDRB1BW50,63,80,100

Montage einer Signalgebereinheit und eines Signalgebers (gemeinsam für Reed-Schalter und elektronischen Signalgeber)

Für die Montage eines Signalgebers (einschließlich Einheit) ist nach unten stehender Reihenfolge der Nummern der einzelnen Teile vorzugehen.
(Anm. 1 Der Signalgeber 4 kann nicht einzeln bestellt werden.)
(Anm. 2 Jede Schraube ist mit einem Drehmoment von ca. 0,49 Nm festzuziehen.)

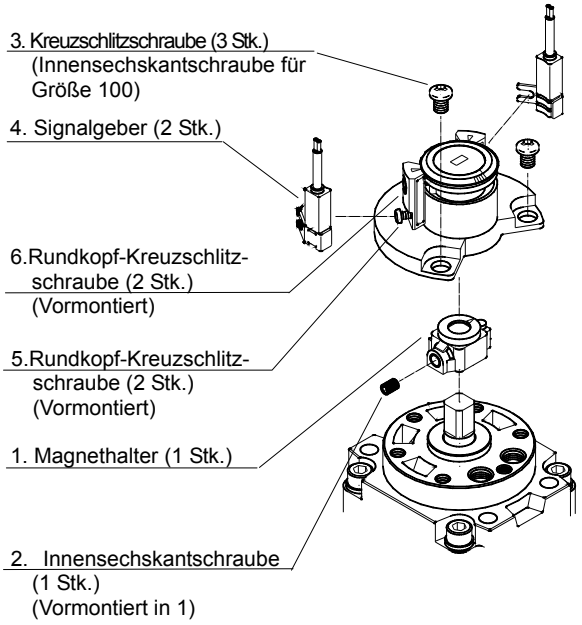

Winkeleinstelleinheit

Bestellnummer der Winkeleinstelleinheit

Produktserien	verwendbares Modell	Bestellnummer der Einheit
Serie CRB2	CRB2BWU10	P611070-3
	CRB2BWU15	P611090-3
	CRB2BWU20	P611060-3
	CRB2BWU30	P611080-3
	CRB2BWU40	P611010-3
Serie CRBU2	CRBUW2U10	P611070-3
	CRBUW2U15	P612090-3
	CRBUW2U20	P612060-3
	CRBUW2U30	P612080-3
	CRBUW2U40	P611010-3

Jede Einheit kann später auf einen einzelnen Schwenkantrieb montiert werden.

Montage der Winkeleinstelleinheit

Verwendbares Modell: CRB2BWU10

Für die Montage einer Winkeleinstelleinheit ist nach unten stehender Reihenfolge der Nummern der einzelnen Teile vorzugehen.
Anm. 1) Jede Schraube ist mit einem Drehmoment von ca. 1,0 bis 1,2 Nm festzuziehen.

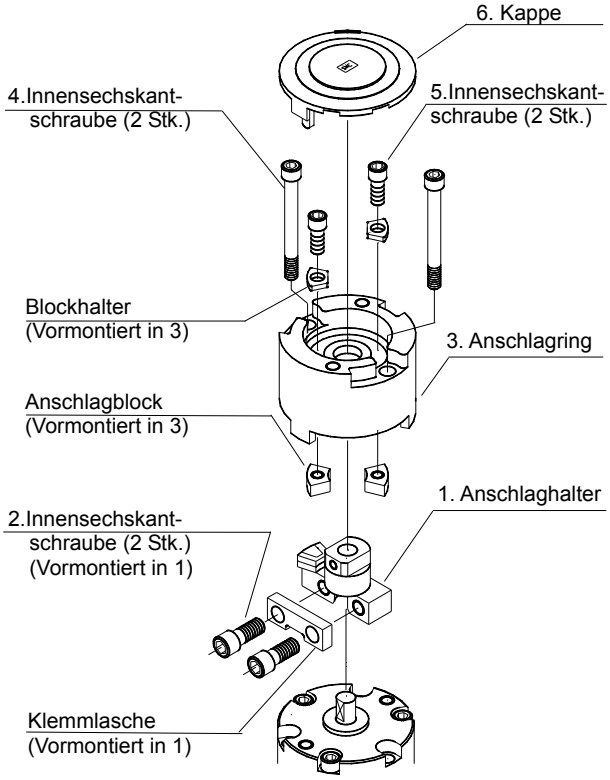

Verwendbares Modell: CRB2BWU15,20,30

Für die Montage einer Winkeleinstelleinheit ist nach unten stehender Reihenfolge der Nummern der einzelnen Teile vorzugehen.
Anm. 1) Jede Schraube ist mit nachstehendem Drehmoment festzuziehen
Größe 15: 1,0 bis 1,2 Nm
Größe 20: 2,5 bis 2,9 Nm
Größe 30: 3,4 bis 3,9 Nm

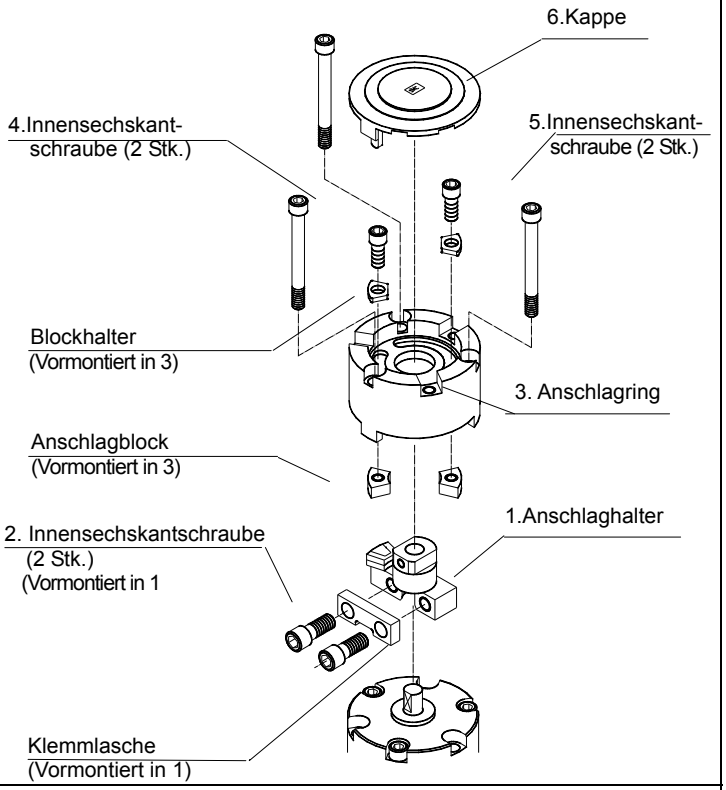

Für die Montage des Anschlaghalters und der Klemmlasche sind die Punkte der rechten Abbildungen zu beachten.

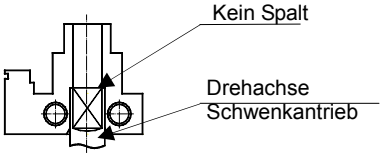

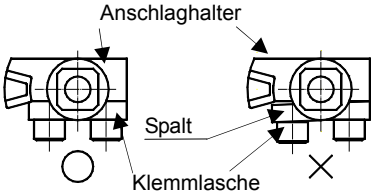

Verwendbares Modell: CRB2BWU40

Für die Montage einer Winkeleinstelleinheit ist nach unten stehender Reihenfolge der Nummern der einzelnen Teile vorzugehen.
Anm. 1) Jede Schraube ist mit einem Drehmoment von ca. 4,9 Nm festzuziehen.

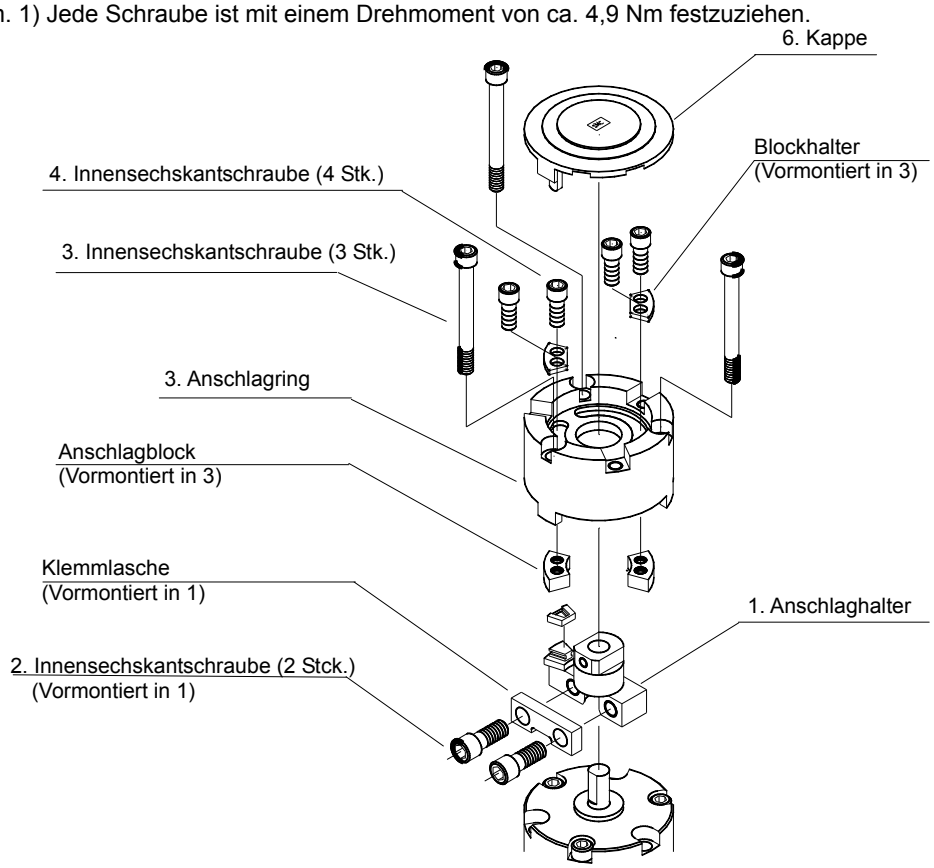

Für die Montage des Anschlaghalters und der Klemmlasche sind die Punkte der rechten Abbildungen zu beachten.

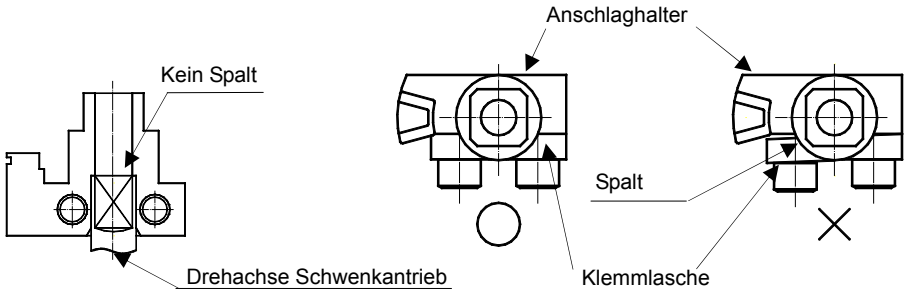

Verbindungseinheit zur Kombination von Signalgeber und Winkeleinstelleinheit

Bestellnummer der Verbindungseinheit

Die Verbindungseinheit ist erforderlich, um den Schwenkantrieb mit Signalgeber oder Winkeleinstelleinheit auf den Signalgeber mit Winkeleinstelleinheit zu wechseln.

Schwenkantrieb mit Signalgeber
CDRB2*W-*S-**

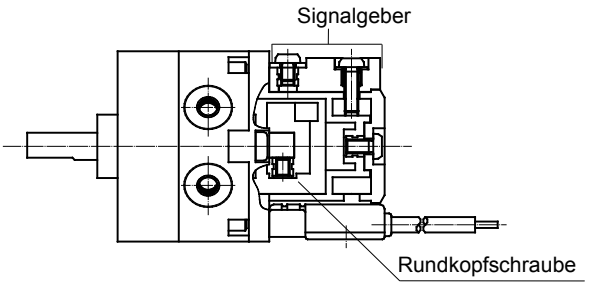

Dahinter montierte Einheit	Signalgebereinheit

Schwenkantrieb mit Winkeleinstelleinheit
CRB2*WU*-*S

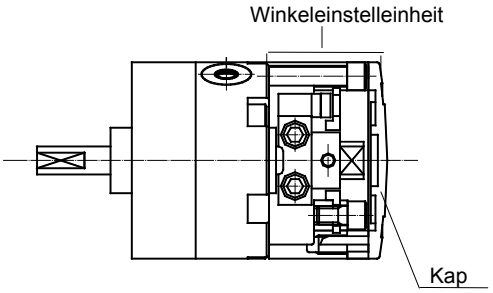

Dahinter montierte Einheit	Winkeleinstelleinheit

Schwenkantrieb mit Signalgeber und Winkeleinstellung
CDRB2*WU*-*S-**

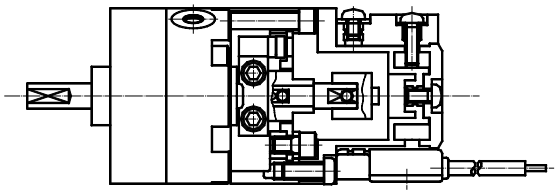

CRB2BW10/CRBU2BW10					CRB2BW15/CRBU2BW15				
P211070-10					P211090-10				
③	Sechskantmutter	SUS	1	M3	③	Innensechskantschraube	SUS	1	M3×3ℓ
②	Kreuzschlitzschraube	SUS	2	M3×4ℓ	②	Kreuzschlitzschraube	SUS	3	M3×12ℓ
①	Verbindungsstück	Aℓ	1	chromatiert	①	Verbindungsstück	Aℓ	1	chromatiert
Pos.	Beschreibung	Material	Anz.	Bemerkungen	Pos.	Beschreibung	Material	Anz.	Bemerkungen

CRB2BW20/CRBU2BW20					CRB2BW30/CRBU2BW30				
P211060-10					P211080-10				
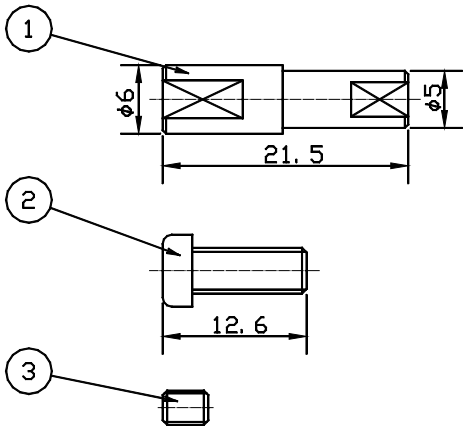					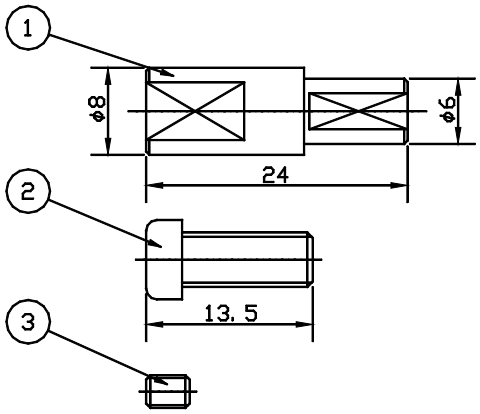				
③	Innensechskantschraube	SUS	1	M3×4ℓ	③	Innensechskantschraube	SUS	1	M3×4ℓ
②	Kreuzschlitzschraube	SUS	3	M4×10ℓ	②	Kreuzschlitzschraube	SUS	3	M5×12ℓ
①	Verbindungsstück	Aℓ	1	chromatiert	①	Verbindungsstück	Aℓ	1	chromatiert
Pos.	Beschreibung	Material	Anz.	Bemerkungen	Pos.	Beschreibung	Material	Anz.	Bemerkungen

CRB2BW40/CRBU2BW40				
P211010-10				
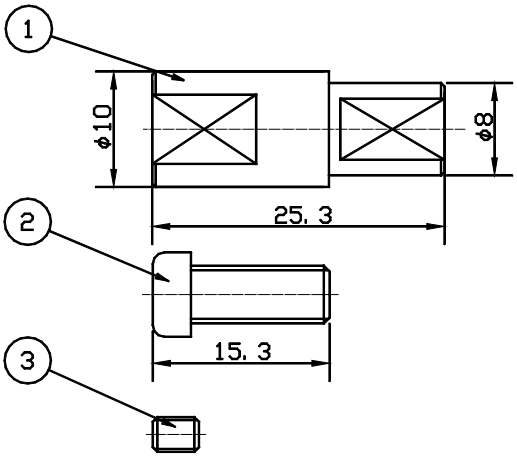				
③	Innensechskantschraube	SUS	1	M4×4ℓ
②	Kreuzschlitzschraube	SUS	3	M5×12ℓ
①	Verbindungsstück	Aℓ	1	chromatiert
Pos.	Beschreibung	Material	Anz.	Bemerkungen

Montage der Verbindungseinheit

Verwendbares Modell: CDRB2BWU10/CDRBU2WU10	Verwendbares Modell: CDRB2BWU15,20,30,40 CDRBU2WU15,20,30,40
Für die Montage ist nach unten stehender Reihenfolge der Nummern der einzelnen Teile vorzugehen. (Anm. 1 Jede Schraube ist mit einem Drehmoment von ca. 4,9 Nm festzuziehen.) 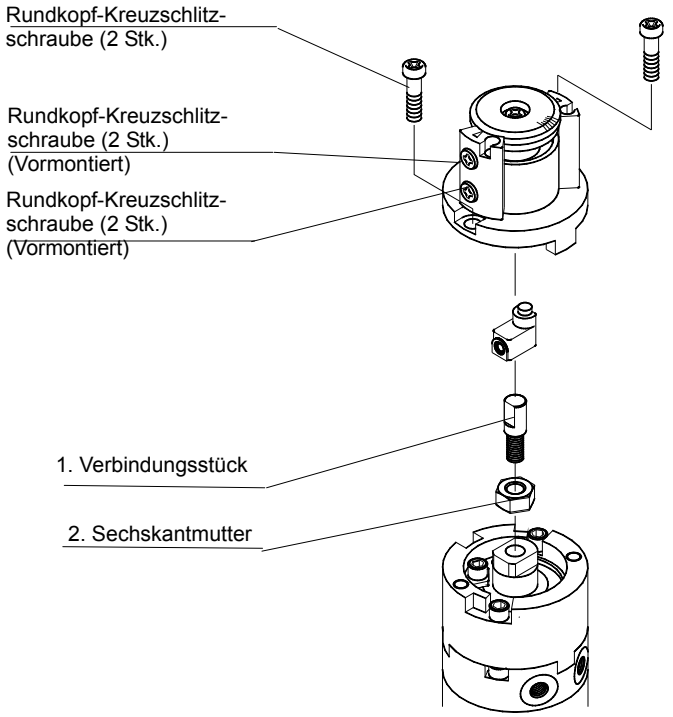 	Für die Montage ist nach unten stehender Reihenfolge der Nummern der einzelnen Teile vorzugehen. (Anm. 1 Jede Schraube ist mit einem Drehmoment von ca. 4,9 Nm festzuziehen.) 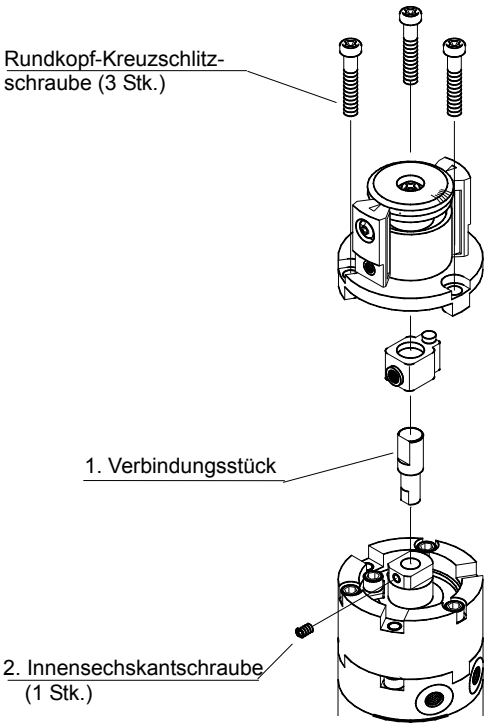

Revisionen

SMC Corporation

URL http://www.smcworld.de

Anm.) Der Inhalt des vorliegenden Handbuchs kann ohne Vorankündigung geändert werden.
Außerdem kann die Beschreibung eines in diesem Handbuch verwendeten Produkts als Marke verwendet werden.

© 2004 SMC Corporation Alle Rechte vorbehalten