SMC

INSTRUCTIONS ORIGINALES

Consultez la Déclaration de conformité concernant les directives pertinentes

Manuel d'instructions

Actionneur électrique/modèle à guidage linéaire de grande rigidité

Série LEJ

Cet actionneur électrique sert à convertir un signal d'entrée électrique en mouvement mécanique.

1 Consignes de sécurité

Ces consignes de sécurité ont été rédigées pour prévenir des situations dangereuses pour les personnes et/ou les équipements. Les précautions énumérées dans ce document sont classées en trois grandes catégories : « Précaution », « Attention » ou « Danger ».
Elles sont toutes importantes pour la sécurité et doivent être appliquées, en plus des normes internationales (ISO/IEC)[*1)] et autres normes de sécurité.

*1) ISO 4414 : Transmissions pneumatiques - Règles générales relatives aux systèmes.
ISO 4413 : Transmissions hydrauliques – Règles générales relatives aux systèmes.
IEC 60204-1 : Sécurité des machines – Equipement électrique des machines (Partie 1 : Règles générales)
ISO 10218-1 : Robots industriels manipulateurs - Sécurité, etc.

- Consultez le catalogue du produit, le manuel d'utilisation et les précautions de manipulation pour des informations supplémentaires concernant les produits SMC.
- Veuillez conserver ce manuel en lieu sûr pour pouvoir le consulter ultérieurement.

⚠ **Précaution**	Précaution indique un risque potentiel de faible niveau qui, s'il est ignoré, pourrait entraîner des blessures mineures ou peu graves.
⚠ **Attention**	Attention indique un risque potentiel de niveau moyen qui, s'il est ignoré, pourrait entraîner la mort ou des blessures graves.
⚠ **Danger**	Danger indique un risque potentiel de niveau fort qui, s'il est ignoré, entraînera la mort ou des blessures graves.

⚠ Attention

- C'est un produit de classe A et il ne doit pas être utilisé dans des locaux résidentiels.
- Veillez à toujours respecter les réglementations et normes de sécurité applicables.
  Tous les travaux doivent être effectués de manière sécuritaire par une personne qualifiée, conformément aux réglementations nationales en vigueur.

2 Caractéristiques techniques

Série LEJS40 / 63 – Entraînement par vis à billes Note8) Note9) Note10)

Modèle			LEJS40			LEJS63		
Caractéristiques de l'actionneur	Course [mm] Note1)		200, 300, 400, 500, 600, 700, 800, 900, 1000, 1200			300, 400, 500, 600, 700, 800, 900, 1000, 1200.1500		
	Charge [kg] Note2)	Horizontale	15	30	55	30	45	85
		Vertical	3	5	10	6	10	20
	Vitesse [mm/s] Note3) — Plage de course	0 à 500	1800	1200	600	1800	1200	600
		501 à 600	1580	1050	520	1800	1200	600
		601 à 700	1170	780	390	1800	1200	600
		701 à 800	910	600	300	1390	930	460
		801 à 900	720	480	240	1110	740	370
		901 à 1000	580	390	190	900	600	300
		1001 à 1100	480	320	160	750	500	250
		1101 à 1200	410	270	130	630	420	210
		1201 à 1300	-	-	-	540	360	180
		1301 à 1400	-	-	-	470	310	150
		1401 à 1500	-	-	-	410	270	130

2 Caractéristiques (suite)

Modèle			LEJS40			LEJS63		
Caractéristiques de l'actionneur	Accélération/ décélération maximale [mm/s²]		20,000 (Reportez-vous au catalogue pour la limite en fonction de la charge et du taux de fonctionnement)					
	Répétitivité de positionnement [mm]	Standard	±0.02					
		Modèle haute précision	±0.01					
	Mouvement perdu [mm] Note4)	Standard	0.1 max.					
		Modèle haute précision	0.05 max.					
	Pas de vis [mm]		24	16	8	30	20	10
	Résistance aux chocs / vibrations [m/s²] Note5)		50 / 20					
	Méthode d'entraînement		Vis à billes					
	Type de guidage		Guide linéaire					
	Résistance externe acceptable [N]		20					
	Plage de température d'utilisation [°C]		5 à 40					
	Humidité d'utilisation [%RH]		90 max. (sans condensation)					
	Option de régénération		Peut être requis par la vitesse et la charge. (consultez le catalogue).					
Électrique	Sortie moteur [W] / taille [mm]		100 / □40			200 / □60		
	Type de moteur		Servomoteur AC					
Verrouillage	Type de verrouillage Note6)		Modèle à manque de courant					
	Effort de maintien [N] LEJS∗(S/T)∗ / LEJS∗V∗		67 / 67	101 / 101	203 / 202	220 / 108	330 / 162	660 / 324
	Consommation électrique [W] à 20°C Note7) LEJS∗(S/T)∗ / LEJS∗V∗		6.3 / 5.5			7.9 / 6		
	Tension nominale [VDC]		24 +0 / -10%					

Série LEJS63–M – Entraînement par vis à billes Note8) Note9) Note10)

Modèle			LEJS63∗-∗M		
Caractéristiques de l'actionneur	Course [mm] Note1)		790, 890, 990, 1190, 1490, 1790		
	Charge [kg] Note2)	Horizontale	30	45	85
		Vertical	6	10	20
	Vitesse [mm/s]		1800	1200	600
	Accélération/ décélération maximale [mm/s²]		20,000 (Reportez-vous au catalogue pour la limite en fonction de la charge et du ratio d'utilisation)		
	Répétitivité de positionnement [mm]	Standard	±0.02		
		Modèle haute précision	±0.01		
	Mouvement perdu [mm] Note4)	Standard	0.1 max.		
		Modèle haute précision	0.05 max.		
	Pas de vis [mm]		30	20	10
	Résistance aux chocs / vibrations [m/s²] Note5)		50 / 20		
	Méthode d'entraînement		Vis à billes		
	Type de guidage		Guide linéaire		
	Résistance externe acceptable [N]		20		
	Plage de température d'utilisation [°C]		5 à 40		
	Humidité d'utilisation [%RH]		90 max. (sans condensation)		
	Option de régénération		Peut être requise par la vitesse et la charge. (consultez le catalogue).		
Électrique	Sortie moteur [W] / taille [mm]		200 / □60		
	Type de moteur		Servomoteur AC		
Verrouillage	Type de verrouillage Note6)		Modèle à manque de courant		
	Effort de maintien [N] LEJS∗(S/T)∗ / LEJS∗V∗		220 / 108	330 / 162	660 / 324
	Consommation électrique [W] à 20°C Note7) LEJS∗(S/T)∗ / LEJS∗V∗		7.9 / 6		
	Tension nominale [VDC]		24 +0 / -10%		

2 Caractéristiques (suite)

Série LEJS100 – Entraînement par vis à billes Note8) Note9) Note10)

Modèle				LEJS100		
Caractéristiques de l'actionneur	Course [mm] Note1)			300, 400, 500, 600, 700, 800, 900, 1000,		
	Charge horizontale [kg]		3000 (mm/s²)	60	150	400
			5000 (mm/s²)	43	93	150
			9800 (mm/s²)	22	36	-
	Charge verticale [kg]		3000 (mm/s²)	14	29	80
			5000 (mm/s²)	12	29	30
			9800 (mm/s²)	8	9	-
	Vitesse [mm/s]	Plage de course	0 à 800	2300	1250	500
			801 à 900	1900	950	380
			901 à 1000	1600	800	320
			1001 à 1100	1400	700	280
			1101 à 1200	1200	600	240
			1201 à 1300	1000	500	200
			1301 à 1500	900	450	180
			1501 à 1600	800	400	160
			1601 à 1700	700	350	140
			1701 à 1800	600	300	120
			1801 à 2000	500	250	100
			2001 à 2300	400	200	80
			2301 à 2500	300	150	60
	Accélération/ décélération maximale [mm/s²]			9.800		
	Répétitivité de positionnement [mm]			±0.01		
	Mouvement perdu [mm] Note4)			0.05 max.		
	Pas de vis [mm]			50	25	10
	Résistance aux chocs / vibrations [m/s²] Note5)			50 / 20		
	Méthode d'entraînement			Vis à billes		
	Type de guidage			Guide linéaire		
	Température d'utilisation [°C]			5 à 40		
	Humidité d'utilisation [%RH]			90 max. (sans condensation)		
	Option de régénération			Peut être requise par la vitesse et la charge. (consultez le catalogue).		
Électrique	Sortie moteur [W] / taille [mm]			750 / □80		
	Type de moteur			Servomoteur AC		
Verrouillage	Type de verrouillage Note6)			Modèle à manque de courant		
	Effort de maintien [N]			240	480	1220
	Consommation électrique [W] à 20°C Note7)			10		
	Tension nominale [VDC]			24 0 / -10 %		

Note 1) Les courses autres que celles mentionnées ci-dessus sont produites sur commande spéciale.
Note 2) Les détails sont indiqués dans le « Graphique de la charge (indication) » du catalogue.
Note 3) La vitesse autorisée sera affectée par la longueur de la course.
Note 4) Une valeur de référence pour la correction d'une erreur dans l'utilisation réciproque.
Note 5) Résistance aux chocs : aucun dysfonctionnement ne s'est produit lorsque l'actionneur a été testé avec un testeur de chute. Dans le sens axial et perpendiculaire au pas de vis (le test a été effectué avec l'actionneur dans son état initial).
Résistance aux vibrations : aucun dysfonctionnement ne s'est produit lors d'un test entre 45 et 2000 Hz, lorsque l'actionneur a été testé dans le sens axial et perpendiculaire au pas de vis. (Le test a été effectué avec l'actionneur dans l'état initial).
Note 6) S'applique uniquement aux actionneurs fournis avec le dispositif de verrouillage.
Note 7) Pour l'actionneur avec dispositif de verrouillage, veuillez ajouter la consommation électrique du dispositif de verrouillage.
Note 8) La position de l'aimant du capteur est située au centre de la table.
Note 9) Évitez les collisions aux deux extrémités de la plage de déplacement de la table.
En outre, lorsque vous effectuez l'opération de positionnement, ne vous placez pas à moins de 2 mm de chaque extrémité.
Note 10) Consultez SMC pour la fabrication des courses intermédiaires.
(Plage de course possible LEJS40/200 jusqu'à 1200 mm, LEJS63/300 jusqu'à 1500 mm, LEJS63∗–∗M/790 jusqu'à 1790 mm, LEJS100/300 jusqu'à 2500 mm).

Masse

Modèle	LEJS40									
Course [mm]	200	300	400	500	600	700	800	900	1000	1200
Masse (kg)	5.6	6.4	7.1	7.9	8.7	9.4	10.2	11.0	11.7	13.3
Masse du dispositif de verrouillage (kg)	0.2 (S2) / 0.3 (S6) / 0.2 (T6)									

Modèle	LEJS63									
Course [mm]	300	400	500	600	700	800	900	1000	1200	1500
Masse (kg)	11.4	12.7	13.9	15.2	16.4	17.7	18.9	20.1	22.6	26.4
Masse du dispositif de verrouillage (kg)	0.4 (S3) / 0.7 (S7) / 0.4 (T7)									

2 Caractéristiques (suite)

Modèle	LEJS63∗-∗M					
Course [mm]	790	890	990	1190	1490	1790
Masse (kg)	19.4	20.7	21.9	24.4	29.9	33.7
Masse du dispositif de verrouillage (kg)	0.4 (S3) / 0.7 (S7) / 0.4 (T7)					

Modèle	LEJS100											
Course [mm]	300	400	500	600	700	800	900	1000	1200	1500	2000	2500
Masse (kg)	22.5	24.6	26.7	28.8	30.9	33.0	35.1	37.1	41.3	47.6	58.1	68.5
Masse du dispositif de verrouillage (kg)	1.0											

Série LEJB - Entraînement par courroie Note7) Note8) Note9)

Modèle			LEJB40	LEJB63
Caractéristiques de l'actionneur	Course [mm] Note1)		200, 300, 400, 500, 600, 700, 800, 900, 1000, 1200, 1500, 2000	300, 400, 500, 600, 700, 800, 900, 1000, 1200, 1500, 2000, 3000
	Charge [kg]	Horizontale	20 (10 pour une course supérieure à 1000 mm)	30
	Vitesse [mm/s] Note2)		2000	3000
	Accélération/ décélération maximale [mm/s²]		20,000 (Reportez-vous au catalogue pour la limite en fonction de la charge et du taux de fonctionnement)	
	Répétitivité de positionnement [mm]		±0.04	
	Mouvement perdu [mm] Note3)		0.1 max.	
	Pas de vis [mm]		27	42
	Résistance aux chocs / vibrations [m/s²] Note4)		50 / 20	
	Méthode d'entraînement		Entraînement par courroie	
	Type de guidage		Guide linéaire	
	Résistance externe acceptable [N]		20	
	Température d'utilisation [°C]		5 à 40	
	Humidité d'utilisation [%RH]		90 max. (sans condensation)	
	Option de régénération		Peut être requise par la vitesse et la charge. (consultez le catalogue).	
Électrique	Sortie moteur [W] / taille [mm]		100 / □40	200 / □60
	Type de moteur		Servomoteur AC	
Verrouillage	Type de verrouillage Note5)		Modèle à manque de courant	
	Effort de maintien [N] LEJB∗(S/T)∗ / LEJB∗V∗		60 / 59	189 / 77
	Consommation électrique [W] à 20°C Note6) LEJB∗(S/T)∗/ LEJB∗V∗		6.3 / 5.5	7. 9 / 6
	Tension nominale [VDC]		24 +0 / -10%	

Note 1) Les courses autres que celles mentionnées ci-dessus sont produites sur commande spéciale.
Note 2) Les détails sont indiqués dans le « Graphique de la charge (indication) » du catalogue.
Note 3) Une valeur de référence pour la correction d'une erreur dans l'utilisation réciproque.
Note 4) Résistance aux chocs : aucun dysfonctionnement ne s'est produit lorsque l'actionneur a été testé avec un testeur de chute. Dans le sens axial et perpendiculaire au pas de vis (le test a été effectué avec l'actionneur dans son état initial).
Résistance aux vibrations : aucun dysfonctionnement ne s'est produit lors d'un test entre 45 et 2000 Hz, lorsque l'actionneur a été testé dans le sens axial et perpendiculaire au pas de vis. (Le test a été effectué avec l'actionneur dans l'état initial).
Note 5) S'applique uniquement aux actionneurs fournis avec le dispositif de verrouillage.
Note 6) Pour l'actionneur avec dispositif de verrouillage, veuillez ajouter la consommation électrique du dispositif de verrouillage.
Note 7) La position de l'aimant du capteur est située au centre de la table.
Note 8) Évitez les collisions aux deux extrémités de la plage de déplacement de la table.
En outre, lorsque vous effectuez l'opération de positionnement, ne vous placez pas à moins de 2 mm de chaque extrémité.
Note 9) Consultez SMC pour la fabrication des courses intermédiaires.
(Plage de course possible LEJB40/200 jusqu'à 2000 mm, LEJB63/300 jusqu'à 3000 mm)

Masse

Modèle	LEJB40											
Course [mm]	200	300	400	500	600	700	800	900	1000	1200	1500	2000
Masse (kg)	5.7	6.4	7.1	7.7	8.4	9.1	9.8	10.5	11.2	12.6	14.7	18.1
Masse du dispositif de verrouillage (kg)	0.2 (S2) / 0.3 (S6) / 0.2 (T6)											

Modèle	LEJB63											
Course [mm]	300	400	500	600	700	800	900	1000	1200	1500	2000	3000
Masse (kg)	11.5	12.7	13.8	15.0	16.2	17.4	18.6	19.7	22.1	25.7	31.6	43.
Masse du dispositif de verrouillage (kg)	0.4 (S3) / 0.7 (S7) / 0.4 (T7)											

3 Installation

3.1 Installation

Attention

- N'installez pas le produit avant d'avoir lu et compris les consignes de sécurité.
- N'utilisez pas le produit au-delà de ses caractéristiques techniques autorisées, telles qu'elles sont énumérées dans la Section 2.
- Lors de l'installation, de l'inspection ou de l'entretien du produit, veillez à couper l'alimentation électrique. Ensuite, verrouillez-le pour qu'il ne puisse pas être altéré pendant le travail.
- Maintenez la planéité de la surface de montage à 0.1 mm maximum.
  Une planéité insuffisante de la surface de montage d'une pièce ou d'un actionneur peut entraîner un jeu dans le guide et une résistance accrue au glissement. Dans le cas d'un montage en porte-à-faux (avec porte-à-faux), utilisez une plaque de support ou un guide de support pour éviter la déformation du corps de l'actionneur.
- Lors du montage de l'actionneur, utilisez tous les trous de montage.
  Si tous les trous de montage ne sont pas utilisés, la performance spécifiée ne sera pas maintenue. Par exemple, le déplacement de la table augmentera.
- Lors du montage de l'actionneur, utilisez des vis de longueur adéquate et serrez-les avec un couple de serrage adéquat.
  Serrer les vis avec un couple de serrage supérieur à celui recommandé peut entraîner un dysfonctionnement, tandis que serrer avec un couple de serrage inférieur à celui recommandé peut entraîner un déplacement de la position de montage, ou dans des conditions extrêmes, l'actionneur pourrait se détacher de sa position de montage.

Montage de l'actionneur

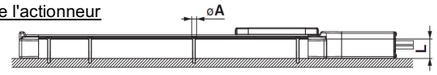

Modèle	Taille de la vis	Couple de serrage maximal (Nm)	A (mm)	L (mm)Note1)
LEJ∗40	M5	3.0	φ5.5	36.5
LEJ∗63	M6	5.2	φ6.8	49.5
LEJS100	M8 x 1.25	12.5	M8	16

Note1) Lorsque A représente le taraudage M, L est la profondeur du taraudage.

Montage de la pièce

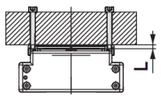

Modèle	Taille de la vis	Couple de serrage maximal (Nm)	L (Prof. taraudage max.) mm
LEJ∗40	M6 x 1	5.2	10
LEJ∗63	M8 x 1.25	12.5	12
LEJS100	M8 x 1.25	12.5	16

- Afin d'éviter que les vis de fixation des pièces n'endommagent la table, utilisez des vis plus courtes d'au moins 0.5 mm que la profondeur maximale du taraudage.
  Des vis plus longues peuvent heurter le corps et provoquer un dysfonctionnement.
- Lors du montage de l'actionneur à l'aide du plan de référence de montage du corps, utilisez une goupille de positionnement.
  Prenez une goupille de 5 mm minimum à cause du chanfreinage. (hauteur recommandée : 6 mm)

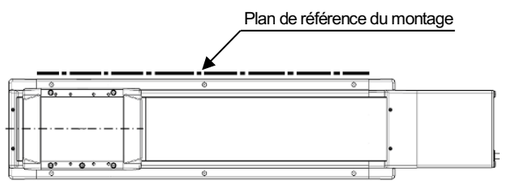

3 Installation (suite)

3.2 Environnement

Attention

- N'utilisez pas le produit dans un milieu contenant des gaz corrosifs, de l'eau salée, de la vapeur ou des produits chimiques.
- N'utilisez pas le produit dans un milieu explosif.
- N'exposez pas le produit aux rayons directs du soleil. Utilisez un couvercle de protection adéquat.
- N'installez pas le produit dans un milieu soumis à des vibrations ou à des impacts excédant les caractéristiques du produit.
- N'installez pas le produit dans un endroit exposé à une chaleur rayonnante qui pourrait résulter en des températures excédant les caractéristiques du produit.
- Veillez à ce qu'aucun corps étranger ne pénètre dans le produit.

3.3 Montage

Attention

- Respectez le couple de serrage requis des vis.
  Sauf indication contraire, serrez les vis au couple recommandé pour le montage du produit.
- Ne modifiez pas le produit.
  Toute modification faite sur le produit peut entraîner une diminution de la durée de vie et endommager le produit, ce qui peut provoquer des blessures et des dommages sur d'autres machines ou équipements.
- Lorsqu'un guide externe est utilisé, il faut relier les pièces mobiles du produit et la charge de manière à ce qu'il n'y ait aucune interférence en aucun point de la course.
  Évitez de rayer ou bosseler les parties coulissantes de la table ou de la face de montage, etc., en les frappant ou en les tenant avec d'autres objets. Les composants sont fabriqués avec des tolérances précises, de sorte que même une légère déformation peut entraîner un dysfonctionnement ou un grippage.
- N'utilisez le produit qu'après vérification d'une utilisation correcte de l'équipement.
  Après le montage ou la réparation, branchez l'alimentation au produit et réalisez les contrôles de fonctionnement appropriés pour vérifier que le montage est correct.
- N'utilisez le produit qu'après vérification d'une utilisation correcte de l'équipement.
  Après le montage ou la réparation, branchez l'alimentation au produit et réalisez les contrôles de fonctionnement appropriés pour vérifier que le montage est correct.

- Espace réservé à l'entretien
  Prévoyez un espace libre suffisant pour l'entretien et l'inspection.

3.4 Lubrification

Précaution

- Les produits SMC sont lubrifiés à vie en usine et ne nécessitent pas de lubrification ultérieure.
- Si un lubrifiant est utilisé dans le système, référez-vous au catalogue pour plus de détails.
- La graisse recommandée est la graisse au lithium de qualité n° 2
  Les kits de lubrification SMC sont énumérés ci-dessous.

Zone d'application	Réf. du kit de lubrification	Masse [g]
Guide de la vis à billes Bande externe	GR-S-010	10
	GR-S-020	20

3.5 Câblage

Attention

- Le réglage, le montage ou la modification du câblage doit s'effectuer hors tension.
  Vous risqueriez de vous électrocuter, de provoquer des dysfonctionnements et d'endommager le produit.
- Ne démontez pas les câbles.
- Utilisez uniquement les câbles spécifiés
  Utilisez seulement les câbles spécifiés faute de quoi vous risqueriez des dommages ou un incendie.
- Ne connectez ou déconnectez pas les fils, les câbles et les connecteurs lorsque l'appareil est allumé.

Précaution

- Câblez le connecteur correctement et de manière sûre.
  Contrôlez la polarité du connecteur et n'appliquez pas de tension aux bornes autres que celles indiquées dans le manuel d'utilisation.

3 Installation (suite)

- Prenez des mesures appropriées contre tout type de perturbations.
  Les parasites dans une ligne de signal peuvent provoquer un dysfonctionnement. Par précaution, séparez les câbles basse tension et haute tension, et raccourcissez les longueurs de câblage, etc.
- N'acheminez pas les fils ou les câbles d'entrée/sortie avec des câbles électriques ou à haute tension.
  Le produit pourrait présenter des dysfonctionnements causés par des interférences et des surtensions provenant de câbles électriques et haute tension à proximité de la ligne de signal. Acheminez les câbles du produit séparément des câbles d'alimentation ou de haute tension.
- Veillez à ce que le mouvement de l'actionneur ne coince pas les câbles.
- Démarrez seulement l'équipement lorsque les fils et câbles sont bien connectés.
- Évitez de plier les câbles en angle droit au niveau du raccordement au produit.
- Évitez de tordre, de plier, de tourner ou d'appliquer une force externe sur le câble.
  Il peut se produire un risque d'électrocution, une rupture du câble, une instabilité du signal ou une perte de contrôle du produit.
- Sélectionnez « Câbles robotiques » dans les applications où les câbles se déplacent de manière répétée (codeur / moteur / frein).
  Consultez le manuel d'utilisation correspondant pour connaître la durée de vie en flexion du câble.
- Assurez-vous que l'isolation est correcte.
  Une mauvaise isolation des fils, câbles, connecteurs, bornes, etc. peut provoquer des interférences avec d'autres circuits. Il est également possible qu'une tension ou un courant excessif soit appliqué au produit, causant ainsi des dommages.
- Consultez les références du détecteur dans le catalogue « Best Pneumatics » lorsqu'un détecteur doit être utilisé

Amplificateur LECSA (à entrées impulsionnelles/à positionnement)

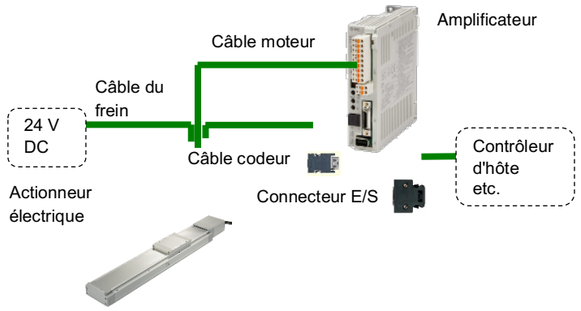

Amplificateur LECSB / LECSB-T (à entrées impulsionnelles)
Amplificateur LECSC / LECSC-T (CC-Link)
Amplificateur LECSS / LECSS-T (SSCNET)

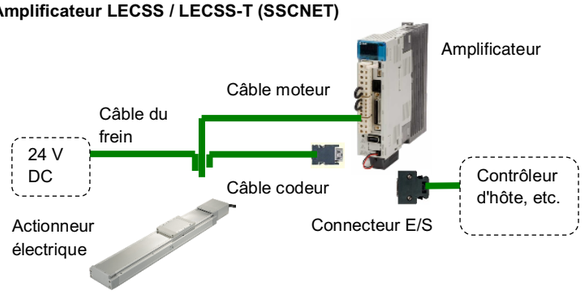

3 Installation (suite)

Amplificateur LECYM / LECYU (MECHATROLINK)

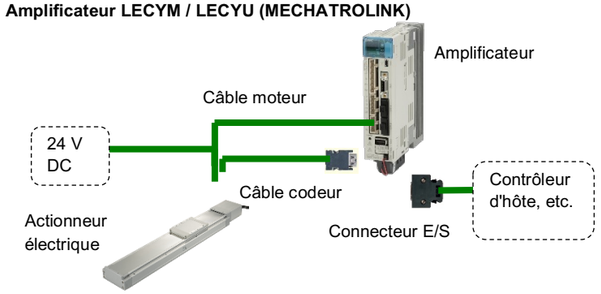

3.6 Précautions d'utilisation

- Ne touchez pas le moteur lorsqu'il est en marche. La température de surface peut atteindre environ 80 °C. L'alimentation seule peut également augmenter la température du produit. Ces températures peuvent provoquer des brûlures.
- Si le produit est en surchauffe, fume ou a pris feu, coupez immédiatement l'alimentation électrique.
- Si le produit émet un bruit ou des vibrations anormales, il doit être immédiatement mis hors tension et inspecté car il peut être mal monté ou sérieusement endommagé.
- Ne touchez jamais les pièces pivotantes du moteur ou les pièces mobiles de l'actionneur en cours d'utilisation.

4 Pour passer commande

- Pour les produits standards, reportez-vous au catalogue pour connaître la procédure de commande.
- Pour les produits spéciaux, qui comportent un suffixe « -X* », « -DC* » ou « -DK* », veuillez vous référer au schéma du client pour ce produit spécifique.

5 Cotes hors tout (mm)

- Pour les produits standards, reportez-vous au catalogue pour les dimensions.
- Pour les produits spéciaux, qui comportent un suffixe « -X* », « -DC* » ou « -DK* », veuillez vous référer au schéma du client pour ce produit spécifique.

6 Maintenance

6.1 Entretien général

Précaution

- Le non-respect des procédures d'entretien peut entraîner des dysfonctionnements et endommager l'équipement.
- S'il n'est pas manipulé correctement, l'air comprimé peut être dangereux.
- L'entretien des systèmes pneumatiques doit être réalisé exclusivement par du personnel qualifié.
- Avant de procéder à une opération d'entretien, coupez les alimentations électrique et pneumatique. Vérifiez que l'air a bien été purgé dans l'atmosphère.
- Après une installation ou une opération d'entretien, appliquez la pression d'utilisation et l'alimentation électrique à l'équipement, et testez le bon fonctionnement et l'absence de fuites afin de vous assurer que l'équipement est correctement installé.
- Si les connexions électriques sont perturbées pendant l'entretien, assurez-vous qu'elles sont correctement branchées et que des contrôles de sécurité sont effectués au besoin pour garantir la conformité continue avec les réglementations nationales en vigueur.
- Ne modifiez pas le produit.
- Ne démontez pas le produit à moins que les instructions d'installation ou d'entretien ne l'exigent.
- Une mauvaise manipulation peut provoquer des blessures, des dommages ou un dysfonctionnement de l'équipement et des machines. Il faut donc s'assurer que la procédure prévue pour cette tâche est respectée.
- Prévoyez toujours un espace suffisant autour du produit pour l'entretien et l'inspection.

6 Entretien (suite)

6.2 Entretiens périodiques

- L'entretien doit être effectué selon le tableau ci-dessous :

	Vérification de l'apparence	Vérification de la courroie
Inspection avant l'utilisation quotidienne	✓	
Inspection tous les six mois	✓	✓
Inspection tous les 1,000 km*	✓	✓
Inspection tous les 5 millions de cycles*.	✓	✓

**selon la première éventualité*

- Après tout entretien, effectuez toujours une vérification du système. N'utilisez pas le produit en cas d'erreur, car la sécurité ne peut être assurée si elle est causée par un dysfonctionnement involontaire.

6.3 Vérification de l'apparence

- Les éléments suivants doivent faire l'objet d'une inspection visuelle et garantir que le vérin reste en bon état et qu'aucun problème n'est signalé ;
  - Vis desserrées,
  - Niveau anormal de poussière ou de saleté,
  - Défauts/pannes visuels,
  - Vérifiez les connexions des câbles,
  - Bruits ou vibrations anormaux,

6.4 Vérification de la courroie

- Si l'un des 6 états ci-dessous est constaté, cessez d'utiliser le vérin, contactez immédiatement SMC.
  - **La toile en forme de dent est usée.**
    La fibre de la toile devient « pelucheuse », le caoutchouc est enlevé et la fibre prend une couleur blanche. Les lignes de la fibre deviennent très floues.

  - **Décollage ou usure du côté de la courroie.**
    Le bord de la courroie devient rond et effiloché, avec des fils qui commencent à sortir.

  - **La courroie est partiellement coupée.**
    La courroie est partiellement coupée. Des corps étrangers pourraient se coincer dans les dents et causer des défauts.

  - **Ligne verticale des dents de la courroie.**
    Défaut qui se produit lorsque la courroie passe sur la bride.
  - **L'arrière en caoutchouc de la courroie est ramolli et collant.**
  - **Fissure à l'arrière de la courroie.**

7 Limites d'utilisation

7.1 Garantie limitée et exclusion de responsabilité / Conditions de conformité

- Consultez les « Précautions de Manipulation pour les Produits SMC ».

8 Mise au rebut du produit

Ce produit ne devrait pas être jeté avec les ordures ménagères. Vérifiez les réglementations et directives locales pour éliminer ce produit correctement, afin de réduire les impacts sur la santé humaine et l'environnement.

9 Contacts

Reportez-vous à www.smcworld.com ou www.smc.eu pour des contacts.

SMC Corporation

URL : http// www.smcworld.com (International) http// www.smceu.com (Europe)
'SMC Corporation, Akihabara UDX15F, 4-14-1, Sotokanda, Chiyoda-ku, Tokyo 101 0021
Les caractéristiques techniques peuvent être modifiées par le fabricant sans préavis.
© *2020* SMC Corporation Tous droits réservés.
Modèle DKP50047-F-085I