Manual de instrucciones

Indicador neumático

*Serie VR31*0*

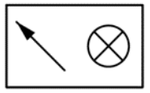

El uso previsto de este producto es señalizar la existencia de aire a presión en una conducción

1 Normas de seguridad

El objeto de estas normas de seguridad es evitar situaciones de riesgo y/o daño del equipo. Estas normas indican el nivel de riesgo potencial mediante las etiquetas de «Precaución», «Advertencia» o «Peligro».
Todas son importantes para la seguridad y deben seguirse además de las normas internacionales (ISO/IEC)[*1)] y otros reglamentos de seguridad.

[*1)] ISO 4414: Energía en fluidos neumáticos - Recomendaciones generales para los sistemas.
ISO 4413: Energía en fluidos hidráulicos - Recomendaciones generales para los sistemas.
IEC 60204-1: Seguridad de las máquinas - Equipo eléctrico de las máquinas. (Parte 1: Requisitos generales)
ISO 10218-1: Manipulación de robots industriales - Seguridad, etc.

- Para más información, consulte el catálogo del producto, el manual de funcionamiento y las precauciones de manejo de productos SMC.
- Guarde este manual en un lugar seguro para futuras consultas.

⚠ **Precaución**	«Precaución» indica un peligro con un nivel de riesgo bajo que, de no evitarse, podría provocar lesiones leves a moderadas.
⚠ **Advertencia**	«Advertencia» indica un peligro con un nivel de riesgo medio que, de no evitarse, podría ocasionar lesiones graves o la muerte.
⚠ **Peligro**	«Peligro» indica un peligro con un nivel de riesgo elevado que, de no evitarse, provocará lesiones graves o la muerte.

⚠ Advertencia

- **Compruebe siempre la conformidad con las leyes y reglamentos de seguridad relevantes.**
- Todos los trabajos deben realizarse de manera segura por una persona cualificada conforme a la reglamentación nacional aplicable.

2 Especificaciones

2.1 Especificaciones de VR3100

Serie	VR3100-01R	VR3100-01G	VR3100-01O
Fluido	Aire		
Presión mín. de trabajo	0.1 MPa		
Presión máx. de trabajo	0.8 MPa		
Temp. ambiente y de funcionamiento de fluido	-5 a +60 °C (sin congelación)		
Calidad mín. del aire	Filtración a 5 µm		
Frecuencia min. de trabajo	1 ciclo/30 días		
Frecuencia máx. de trabajo	150 ciclos por minuto		
Peso	40 g		
LED indicador	Rojo	Verde	Naranja
Tamaño de conexión	Rc 1/8 (6A)		

2 Especificaciones (continuación)

2.2 Especificaciones de VR3110

Serie	VR3110-01R	VR3110-01G
Fluido	Aire	
Presión mín. de trabajo	0.15 MPa	
Presión máx. de trabajo	1.0 MPa	
Temp. ambiente y de funcionamiento de fluido	-5 a +60 °C (sin congelación)	
Calidad mín. del aire	Filtración a 5 µm	
Frecuencia min. de trabajo	1 ciclo/30 días	
Frecuencia máx. de trabajo	60 ciclos/min	
Peso	6 g	
LED indicador	Rojo	Verde
Tamaño de conexión	R 1/8 (6A)	

3 Instalación

3.1 Instalación

⚠ Advertencia

- Lea detenidamente las normas de seguridad y asegúrese de comprender su contenido antes de realizar la instalación del producto.

3.2 Entorno

⚠ Advertencia

- Evite utilizar el producto en entornos donde esté expuesto a gases corrosivos, productos químicos, agua salina o vapor.
- Evite los ambientes explosivos.
- No lo exponga directamente a la luz solar. Utilice una cubierta protectora adecuada.
- No instale el producto en zonas sometidas a vibraciones o impactos.
- Evite realizar el montaje del producto en lugares expuestos a calor radiante que provocará un aumento de la temperatura más allá de las especificaciones del producto.

3.3 Conexionado

⚠ Precaución

- Antes de realizar el conexionado, limpie cualquier rastro de virutas, aceite de corte, polvo, etc.
- Cuando realice la instalación de tuberías o racores, asegúrese de que el material de sellado no penetre en la conexión. Cuando utilice cinta de sellado, deje de 1.5 a 2 hilos al final de la tubería o racor sin cubrir.
- Apriete los racores conforme al par de apriete especificado.

3.4 Lubricación

⚠ Precaución

- Nuestros productos vienen lubricados de fábrica y no necesitan lubricación.

4 Forma de pedido

Indicador neumático

VR3100-01R	Indicador: Rojo
VR3100-01G	Indicador: Verde
VR3100-01O	Indicador: Naranja

Indicador neumático en miniatura

VR3110-01R	Indicador: Rojo
VR3110-01G	Indicador: Verde

5 Dimensiones externas (mm)

5.1 VR3100

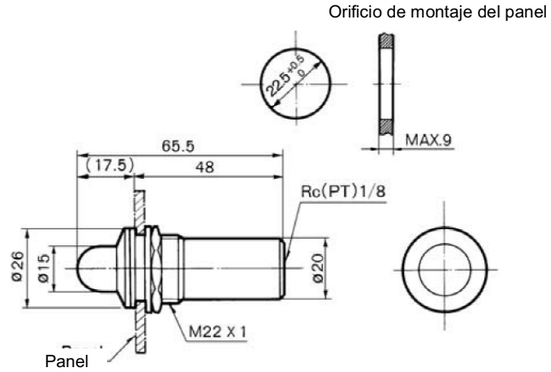

Figura 1

5.2 VR3110

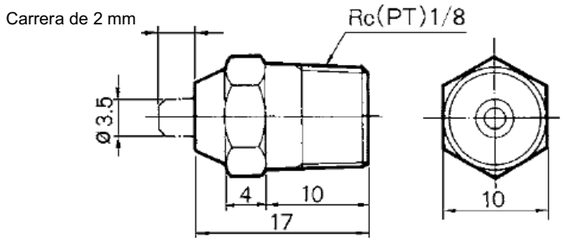

Figura 2

6 Mantenimiento

6.1 Mantenimiento general

⚠ Precaución

- El incumplimiento de los procedimientos de mantenimiento apropiados podría causar un funcionamiento defectuoso del producto, produciendo daños al equipo.
- El aire comprimido puede resultar peligroso si se maneja de manera inadecuada.
- El mantenimiento de los sistemas neumáticos deberá ser realizado únicamente por personal cualificado.
- Antes de llevar a cabo el mantenimiento, corte el suministro eléctrico y asegúrese de cortar la presión de alimentación. Confirme que el aire se ha liberado a la atmósfera.
- Después de realizar la instalación o el mantenimiento, conecte el suministro eléctrico y de presión al equipo y lleve a cabo una supervisión adecuada de funcionamiento y fugas para asegurarse de que el equipo se ha instalado correctamente.
- Si alguna conexión eléctrica resulta afectada durante el mantenimiento, asegúrese de que vuelvan a conectarse correctamente y que se llevan a cabo las comprobaciones de seguridad necesarias para garantizar la conformidad continuada con la reglamentación nacional aplicable.
- No realice ninguna modificación del producto.
- No desmonte el producto a menos que se indique en las instrucciones de instalación o mantenimiento.

7 Limitaciones de uso

8.1 Garantía limitada y exención de responsabilidades/Requisitos de conformidad

Consulte las «Precauciones en el manejo de productos SMC».

8 Eliminación del producto

Compruebe la reglamentación local y las directrices para la correcta eliminación de este producto para reducir el impacto sobre la salud humana y el medio ambiente.

9 Contactos

Consulte www.smcworld.com o www.smc.eu para los contactos.

SMC Corporation

URL: http// www.smcworld.com (Global) http// www.smceu.com (Europa)
SMC Corporation, Akihabara UDX15F, 4-14-1, Sotokanda, Chiyoda-ku, Tokio 101 0021 JAPÓN
Las especificaciones pueden sufrir modificaciones sin previo aviso por parte del fabricante.
© *2020* SMC Corporation Todos los derechos reservados.
Plantilla DKP50047-F-085I