Betriebsanleitung

Pneumatik-Anzeige

*Serie VR31*0*

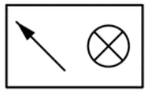

Die bestimmungsgemäße Verwendung dieses Produkts ist es, das Vorhandensein von pneumatischem Druck anzuzeigen.

1 Sicherheitsvorschriften

Diese Sicherheitsvorschriften sollen vor gefährlichen Situationen und/oder Sachschäden schützen. In diesen Hinweisen wird die potenzielle Gefahrenstufe mit den Kennzeichnungen „Achtung“, „Warnung“ oder „Gefahr“ bezeichnet.
Diese wichtigen Sicherheitsvorschriften müssen zusammen mit internationalen Standards (ISO/IEC) *1) und anderen Sicherheitsvorschriften beachtet werden.

*1) ISO 4414: Pneumatische Fluidtechnik-Empfehlungen für den Einsatz von Geräten für Leitungs- und Steuerungssysteme.
ISO 4413: Fluidtechnik – Ausführungsrichtlinien Hydraulik.
IEC 60204-1: Sicherheit von Maschinen – Elektrische Ausrüstung von Maschinen. (Teil 1: Allgemeine Anforderungen)
ISO 10218-1: Industrieroboter – Sicherheitsanforderungen usw.

- Weitere Informationen finden Sie im Produktkatalog, in der Betriebsanleitung und in den Vorsichtsmaßnahmen beim Umgang mit SMC-Produkten.
- Bewahren Sie dieses Bedienungshandbuch für spätere Einsichtnahme an einem sicheren Ort auf.

⚠ **Achtung**	Achtung verweist auf eine Gefährdung mit geringem Risiko, die leichte bis mittelschwere Verletzungen zur Folge haben kann, wenn sie nicht verhindert wird.
⚠ **Warnung**	Warnung verweist auf eine Gefährdung mit mittlerem Risiko, die schwere Verletzungen oder den Tod zur Folge haben kann, wenn sie nicht verhindert wird.
⚠ **Gefahr**	Gefahr verweist auf eine Gefährdung mit hohem Risiko, die schwere Verletzungen oder den Tod zur Folge hat, wenn sie nicht verhindert wird.

⚠ Warnung

- **Stellen Sie stets sicher, dass alle relevanten Sicherheitsgesetze und -normen erfüllt werden.**
- Alle Arbeiten müssen von einer qualifizierten Person in sicherer Art und Weise sowie unter Einhaltung der nationalen Vorschriften durchgeführt werden.

2 Technische Daten

2.1 Technische Daten VR3100

Serie	VR3100-01R	VR3100-01G	VR3100-01O
Medium	Druckluft		
Min. Betriebsdruck	0,1 MPa		
Max. Betriebsdruck	0,8 MPa		
Umgebungs- und Medientemp.	-5 bis +60 °C (kein Gefrieren)		
Min. Luftqualität	5 µm Filtration		
Min. Betriebsfrequenz	1 Zyklus / 30 Tage		
Max. Betriebsfrequenz	150 Zyklen pro Minute		
Masse	40 g		
Betriebsanzeige	rot	grün	orange
Anschlussgröße	Rc 1/8 (6A)		

2 Technische Daten (Fortsetzung)

2.2 Technische Daten VR3110

Serie	VR3110-01R	VR3110-01G
Medium	Druckluft	
Min. Betriebsdruck	0,15 MPa	
Max. Betriebsdruck	1,0 MPa	
Umgebungs- und Medientemp.	-5 bis +60 °C (kein Gefrieren)	
Min. Luftqualität	5 µm Filtration	
Min. Betriebsfrequenz	1 Zyklus/30 Tage	
Max. Betriebsfrequenz	60 Zyklen/Minute	
Masse	6 g	
Betriebsanzeige	rot	grün
Anschlussgröße	R 1/8 (6A)	

3 Installation

3.1 Installation

⚠ Warnung

- Das Produkt erst installieren, wenn die Sicherheitsvorschriften gelesen und verstanden worden sind.

3.2 Umgebung

⚠ Warnung

- Nicht in Umgebungen verwenden, in denen ätzende Gase, Chemikalien, Salzwasser oder Dampf vorhanden sind.
- Nicht in explosiven Atmosphären verwenden.
- Das Produkt nicht direktem Sonnenlicht aussetzen. Eine geeignete Schutzabdeckung verwenden.
- Nicht an Orten verwenden, die Vibrationen und Stoßkräften ausgesetzt sind.
- Nicht an Orten einsetzen, an denen es Strahlungswärme ausgesetzt ist, die zu höheren Temperaturen führen könnte als in den technischen Daten angegeben.

3.3 Verschlauchung

⚠ Achtung

- Entfernen Sie vor jeder Verschlauchung unbedingt Späne, Kühlschmiermittel, Staub usw.
- Beim Anschließen von Leitungen oder Verschraubungen sicherstellen, dass kein Dichtungsmaterial in das Innere des Anschlusses gerät. Bei Verwendung von Dichtband 1,5 bis 2 Gewindegänge am Ende der Leitung oder Schraubverbindung freilassen.
- Die Verbindungen mit dem spezifizierten Anzugsmoment anziehen.

3.4 Schmierung

⚠ Achtung

- Die SMC Produkte werden bei der Herstellung lebensdauergeschmiert und erfordern keine Schmierung durch geölte Druckluft.
- Falls ein Schmiermittel im System verwendet wird, finden Sie im Katalog weitere Angaben.

4 Bestellschlüssel

Pneumatik-Anzeige

VR3100-01R	Anzeige: Rot
VR3100-01G	Anzeige: Grün
VR3100-01O	Anzeige: Orange

Miniatur-Pneumatik-Anzeige

VR3110-01R	Anzeige: Rot
VR3110-01G	Anzeige: Grün

5 Außenabmessungen (mm)

5.1 VR3100

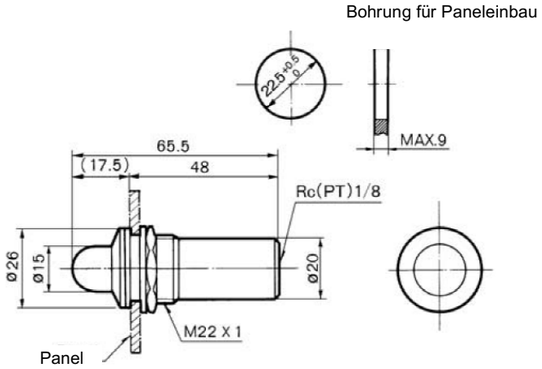

Abbildung 1

5.2 VR3110

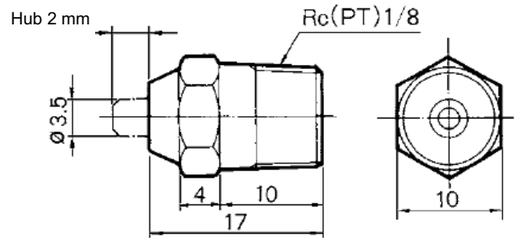

Abbildung 2

6 Wartung

6.1 Allgemeine Wartung

⚠ Achtung

- Die Nichtbeachtung dieser Wartungsanweisungen kann Fehlfunktionen des Produkts und Schäden am Gerät oder an der Ausrüstung verursachen.
- Druckluft kann bei nicht sachgerechtem Umgang gefährlich sein.
- Wartungsarbeiten an Druckluftsystemen dürfen nur von entsprechend ausgebildetem Personal vorgenommen werden.
- Vor der Durchführung von Wartungsarbeiten muss unbedingt die Spannungsversorgung abgeschaltet und der Versorgungsdruck unterbrochen werden. Stellen Sie sicher, dass die Druckluft in die Atmosphäre entlüftet wird.
- Nach der Installation und Wartung die Ausrüstung an den Betriebsdruck und die Stromversorgung anschließen und die entsprechenden Funktions- und Leckagetests durchführen, um sicherzustellen, dass die Anlage korrekt installiert ist.
- Wenn elektrische Anschlüsse im Zuge von Wartungsarbeiten beeinträchtigt werden, sicherstellen, dass diese korrekt wieder angeschlossen werden und dass unter Einhaltung der nationalen Vorschriften die entsprechenden Sicherheitsprüfungen durchgeführt werden.
- Nehmen Sie keine Änderungen am Produkt vor.
- Das Produkt darf nicht zerlegt werden, es sei denn, die Anweisungen in der Installations- oder Wartungsanleitung erfordern dies.

7 Betriebseinschränkungen

8.1 Gewährleistung und Haftungsausschluss/Einhaltung von Vorschriften

Siehe Vorsichtsmaßnahmen zur Handhabung von SMC-Produkten.

8 Entsorgung

Dieses Produkt sollte nicht im Haushaltsmüll entsorgt werden. Überprüfen Sie die örtlichen Bestimmungen und Richtlinien, um dieses Produkt ordnungsgemäß zu entsorgen und somit den negativen Einfluss auf Umwelt und Gesundheit zu vermindern.

9 Kontakte

Siehe www.smcworld.com oder www.smc.eu für Kontaktangaben.

SMC Corporation

URL: http// www.smcworld.com (weltweit) http// www.smceu.com (Europa)
'SMC Corporation, Akihabara UDX15F, 4-14-1, Sotokanda, Chiyoda-ku, Tokyo 101 0021
Die technischen Daten können ohne vorherige Ankündigung vom Hersteller geändert werden.
© *2020* SMC Corporation Alle Rechte vorbehalten.
Vorlage DKP50047-F-085I