ÜBERSETZUNG DER ORIGINALBETRIEBSANLEITUNG

Betriebsanleitung
SMC-Drahtlosadapter
Serie EXW1-A11N-X1

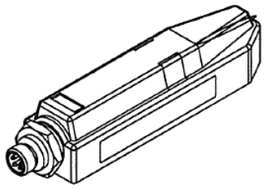

Dieses Produkt dient zur Drahtlosen Übertragung des Wireless Systems des Air Managment Systems.

1 Sicherheitsvorschriften

Diese Sicherheitsvorschriften sollen vor gefährlichen Situationen und/oder Sachschäden schützen. In diesen Hinweisen wird der Grad der potenziellen Gefährdung mit den Kennzeichnungen „Achtung", „Warnung" oder „Gefahr" bezeichnet. Sie alle sind wichtige Vorschriften für die Sicherheit und müssen zusätzlich zu den internationalen Normen (ISO/IEC) *1) und anderen Sicherheitsvorschriften beachtet werden.

*1) ISO 4414: Fluidtechnik – Allgemeine Regeln und sicherheitstechnische Anforderungen an Pneumatikanlagen und deren Bauteile.
ISO 4413: Fluidtechnik – Allgemeine Regeln und sicherheitstechnische Anforderungen an Hydraulikanlagen und deren Bauteile.
IEC 60204-1: Sicherheit von Maschinen – Elektrische Ausrüstung von Maschinen. (Teil 1: Allgemeine Anforderungen)
IEC 10218-1: Industrieroboter – Sicherheitsanforderungen – Teil 1: Roboter

- Weitere Informationen finden Sie im Produktkatalog, in der Betriebsanleitung und in den Vorsichtsmaßnahmen beim Umgang mit SMC-Produkten.
- Bewahren Sie diese Bedienungsanleitung für spätere Einsichtnahme an einem sicheren Ort auf.

⚠ **Achtung**	Achtung verweist auf eine Gefährdung mit geringem Risiko, die leichte bis mittelschwere Verletzungen zur Folge haben kann, wenn sie nicht verhindert wird.
⚠ **Warnung**	Warnung verweist auf eine Gefährdung mit mittlerem Risiko, die schwere Verletzungen oder den Tod zur Folge haben kann, wenn sie nicht verhindert wird.
⚠ **Gefahr**	Gefahr verweist auf eine Gefährdung mit hohem Risiko, die schwere Verletzungen oder den Tod zur Folge hat, wenn sie nicht verhindert wird.

⚠ Warnung

- **Stellen Sie stets sicher, dass alle relevanten Sicherheitsgesetze und -normen erfüllt werden.**
  Alle Arbeiten müssen von einer qualifizierten Person in sicherer Art und Weise sowie unter Einhaltung der nationalen Vorschriften durchgeführt werden.

2 Technische Daten

2.1 Allgemeine technische Daten

Bezeichnung	Technische Daten
Schutzart	IP67
Umgebungstemperatur bei Betrieb	-10 bis +50 °C
Umgebungstemperatur bei Lagerung	-20 bis +60 °C
Luftfeuchtigkeit	35 bis 85 % rel. Luftfeuchtigkeit (keine Kondensation)
Prüfspannung	500 VAC über 1 Minute zwischen externen Klemmen (einschließlich der FE-Klemme) und Gehäuseschrauben
Isolationswiderstand	min. 10 MΩ (500 VDC zwischen externen Klemmen, einschließlich der FE-Klemme) und Gehäuseschrauben
Vibrationsfestigkeit	Konform mit EN61131-2: 5 ≤ f < 8,4 Hz 3,5 mm 8,4 ≤ f < 150 Hz 9,8 m/s²
Stoßfestigkeit	Konform mit EN61131-2: 147 m/s², 11 ms
Gewicht	30 g

2 Technische Daten (Fortsetzung)

2.2 Elektrische Daten

Bezeichnung	Technische Daten
Versorgungsspannung für Steuerung	12 VDC -10 % bis 24 VDC +10 %
Stromaufnahme	max. 50 mA

2.3 Technische Daten drahtlose Kommunikation

Bezeichnung	Technische Daten
Protokoll	SMC-Originalprotokoll (SMC-Verschlüsselung)
Funkwellenart (Frequenzspreizung)	Frequenzsprung-Spreizspektrum (FHSS)
Frequenzband	2,4 GHz (2403 bis 2481 MHz)
Frequenzkanäle	79 ch (Bandbreite: 1,0 MHz)
Übertragungsgeschwindigkeit	1 Mbit/s
Kommunikationsabstand	Bis zu 100 m Sichtlinie (je nach Umgebung)
Zertifizierung gemäß Funkverkehrsgesetz	Siehe Betriebsanleitung.

3 Bezeichnungen und Funktionen der einzelnen Teile

- **Drahtlose Adapter**

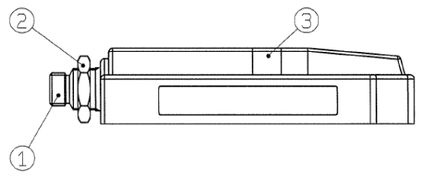

Nr.	Bezeichnung	Beschreibung
1	Anschluss	M8-Anschluss für das Kabel zur Wireless Basemodul oder zur Remotemodul.
2	Mutter	Für die Befestigung des Air Management Systems.
3	LED-Display	Zeigt den Status des Adapters an.

4 Installation

4.1 Installation

⚠ Warnung

- Das Produkt erst installieren, wenn die Sicherheitsvorschriften gelesen und verstanden worden sind.

4.2 Montage

Befestigen Sie das Befestigungselement für den drahtlosen Adapter mit der Schraube am Air Management System. (Empfohlenes Drehmoment: 0,3 ±10 % Nm). Verbinden Sie dann das Kabel EXW1-AC1-X1 mit dem drahtlosen Adapter und dem Air Management System. (Verwenden Sie beim Einführen des Kabels in den drahtlosen Adapter eine Einführungskraft von max. 10 N).

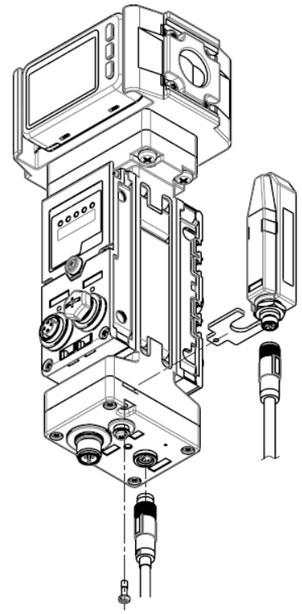

Befestigen Sie den Adapter am Befestigungselement des Air Management Systems mit der bereits am drahtlosen Adapter installierten M10-Mutter (empfohlenes Drehmoment: 0,9 ±10 % Nm).

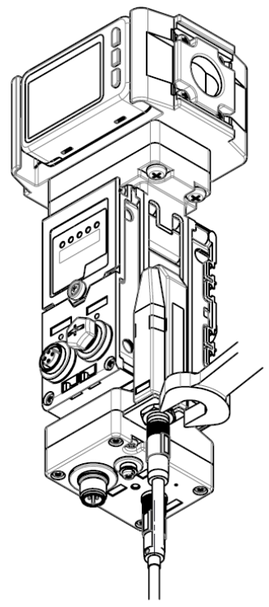

4 Installation (Fortsetzung)

4.3 Umgebung

⚠ Warnung

- Nicht in Umgebungen verwenden, in denen korrosive Gase, Chemikalien, Salzwasser oder Dampf vorhanden sind.
- Nicht in explosiven Atmosphären verwenden.
- Das Produkt nicht direktem Sonnenlicht aussetzen. Eine geeignete Schutzabdeckung verwenden.
- Nicht an Orten verwenden, an denen es stärkeren Vibrationen und Stoßkräften ausgesetzt ist als in den technischen Daten angegeben.
- Nicht an Orten einsetzen, an denen es Strahlungswärme ausgesetzt ist, die zu höheren Temperaturen führen könnte als in den technischen Daten angegeben sind.

5 Verdrahtung

5.1 Kabelanschlüsse

- **Anschluss**

Nr.	Signal	M8, 4-polig, Stecker A-codiert
1	24 V (US1)	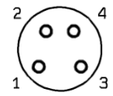
2	Interner Bus B	
3	0 V (US1)	
4	Interner Bus A	

⚠ Achtung

- Als Kabel für die Verbindung mit dem Air Management System ist die Serie EXW1-AC1-X1 zu verwenden.
  Funkgesetze schreiben vor, dass die Kabel kürzer als 3 m, abgeschirmt und paarweise verdrillt sein müssen.

6 LED-Anzeige

- Die LED-Anzeigen am drahtlosen Adapter zeigen die Spannungsversorgung, die Kommunikation und den Diagnosestatus an.

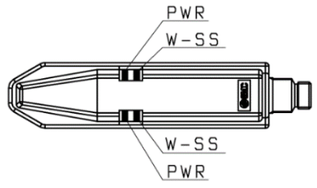

LED	LED-Farbe	Betrieb
PWR	grüne LED ON	US1 (für Steuerung) Spannungsversorgung ist ON
	rote LED ON	Erkennung eines nicht behebbaren Fehlers.
	OFF	US1 (für Steuerung) Spannungsversorgung ist OFF
W-SS	grüne LED ON	Der Pegel der empfangenen Funkwellenleistung ist 3.
	grüne LED blinkt (1 Hz)	Der Pegel der empfangenen Funkwellenleistung ist 2.
	grüne LED blinkt (2 Hz)	Der Pegel der empfangenen Funkwellenleistung ist 1.
	rote LED blinkt	Keine Remotemodule angeschlossen.
	OFF	Die Wireless Basemodul oder Remotemodul ist nicht registriert.

7 Bestellschlüssel

Um Informationen über dieses Produkt zu erhalten, wenden Sie sich bitte an SMC.

8 Außenabmessungen (mm)

Um Informationen über dieses Produkt zu erhalten, wenden Sie sich bitte an SMC.

9 Wartung

9.1 Allgemeine Wartung

⚠ Achtung

- Die Nichtbeachtung dieser Anweisungen kann Fehlfunktionen des Produkts und Schäden am Gerät oder an der Anlage verursachen.
- Druckluft kann bei nicht sachgerechtem Umgang gefährlich sein.
- Wartungsarbeiten an Druckluftsystemen dürfen nur von entsprechend ausgebildetem Personal vorgenommen werden.
- Vor der Durchführung von Wartungsarbeiten muss unbedingt die Spannungsversorgung abgeschaltet und der Betriebsdruck unterbrochen werden. Stellen Sie sicher, dass die Druckluft in die Atmosphäre entlüftet wird.
- Nach der Installation und Wartung die Ausrüstung an den Betriebsdruck und die Spannungsversorgung anschließen und die entsprechenden Funktions- und Leckagetests durchführen, um sicherzustellen, dass die Anlage korrekt installiert ist.
- Wenn elektrische Anschlüsse im Zuge von Wartungsarbeiten beeinträchtigt werden, sicherstellen, dass diese korrekt wieder angeschlossen werden und dass unter Einhaltung der nationalen Vorschriften die entsprechenden Sicherheitsprüfungen durchgeführt werden.
- Nehmen Sie keine Änderungen am Produkt vor.
- Das Produkt darf nicht zerlegt werden, es sei denn, die Anweisungen in der Installations- oder Wartungsanleitung erfordern dies.

10 Betriebseinschränkungen

10.1 Gewährleistung und Haftungsausschluss/Einhaltung von Vorschriften

Siehe Vorsichtsmaßnahmen zur Handhabung von SMC-Produkten.

ANM.:

Diese Ausrüstung wurde getestet und unterliegt den gemäß Teil 15 der FCC-Vorschriften für digitale Geräte der Klasse A festgelegten Beschränkungen.

Diese Grenzwerte sollen einen angemessenen Schutz gegen schädliche Interferenzen beim Betrieb in gewerblich genutzten Umgebungen gewährleisten.

Diese Ausrüstung kann Hochfrequenzenergie abstrahlen und kann – falls nicht in Übereinstimmung mit dem Bedienungshandbuch installiert und verwendet – schädliche Interferenzen der Funkkommunikation verursachen.

Bei Betrieb dieser Ausrüstung in einem Wohngebiet werden wahrscheinlich schädliche Interferenzen erzeugt, ist dies der Fall, so muss der Benutzer erforderliche Gegenmaßnahmen treffen, um die Interferenzen auf eigene Kosten zu beheben.

- **Einfluss von Hochfrequenz auf implantierbare medizinische Geräte:**

Die Hochfrequenz, die von diesem Produkt erzeugt wird, kann Auswirkungen auf implantierbare medizinische Geräte haben, wie z. B. Herzschrittmacher oder Kardioverter-Defibrillatoren.
Bitte lesen Sie die Kataloge oder Betriebsanleitungen der Ausrüstung oder des Gerätes, das ggf. durch die Hochfrequenzen beeinflusst wird, oder wenden Sie sich an den Hersteller, um eine sichere Verwendung zu gewährleisten.

11 Entsorgung des Produkts

Dieses Produkt darf nicht als gewöhnlicher Abfall entsorgt werden. Überprüfen Sie die örtlichen Vorschriften und Richtlinien zur korrekten Entsorgung dieses Produkts, um die Auswirkungen auf die menschliche Gesundheit und die Umwelt zu reduzieren.

12 Kontakt

Siehe www.smcworld.com oder www.smc.eu für Ihren lokalen Händler/ Importeur.

SMC Corporation

URL: https://www.smcworld.com (Weltweit) https://www.smceu.com (Europa)
SMC Corporation, 4-14-1, Sotokanda, Chiyoda-ku, Tokyo 101-0021, Japan
Die Angaben können ohne vorherige Ankündigung durch den Hersteller geändert werden.
© 2022 SMC Corporation Alle Rechte vorbehalten.
Vorlage DKP50047-F-085M