SMC

Expertise – Passion – Automation

Limpieza técnica

RCS - Rotary Cleaning System

Rotary Cleaning System

RCS

- **Flexibilidad de instalación en robots colaborativos** – Amarre normalizado según ISO9409-1 y conexión centralizada
- **Reduce el tiempo de descarga** – Conexión del aire ionizado a presión y del soplado rotativo independiente
- **Minimiza la generación de carga estática** – Tubo y racores antiestáticos

Limpieza técnica automatizada en sistemas móviles

Se produce un efecto de aire pulsado, ayudando a desprender y eliminar las partículas previamente descargadas por el ionizador.

Aplicaciones

Limpieza técnica con robots, manipuladores cartesianos o en estaciones fijas, de componentes electrónicos, faros, velocímetros, plásticos, blisters, KLTs, etc.

Forma de pedido:

IZN10E-02P-XXX-X-Q1X00235

S	Soplado simple
D	Soplado doble

130	Diámetro rotativa 130 mm.
070	Diámetro rotativa 70 mm.

Datos técnicos

Tensión de alimentación	24 Vdc
Rango presión de trabajo	0,05 a 0,7 Mpa
Tª máx. trabajo	0 a 55 °C
Conexión de alimentación	Tubo ø12
Calidad de aire recomendado, según ISO8573-1	[1, 4, 1]
Rango efectivo de neutralización estática	20 a 500 mm.
Consumo de corriente	80 mA (und.)
Consumo de aire	Consultar gráfico de la derecha
Nº de ionizadores	3 uds. (ø 130 mm)
	2 uds. (ø 70 mm)
Masa del equipo [1]	<= 1 kg
Humedad relativa ambiente	35 – 65% sin condensación
Calidad de aire recomendada, según ISO8573-1	[1, 4, 1]

[1] Varía en función del modelo. Consulta con SMC

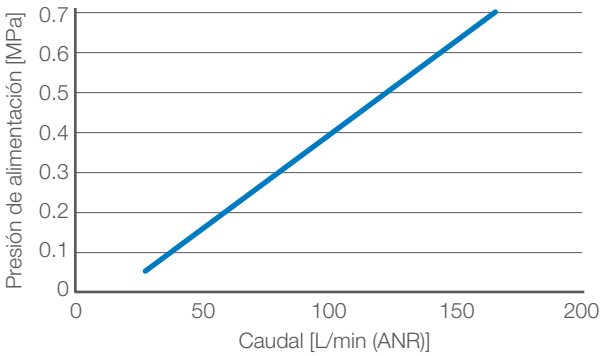

*(Consumo unitario).

IZN10E-02P-130-(S/D)-Q1X00235

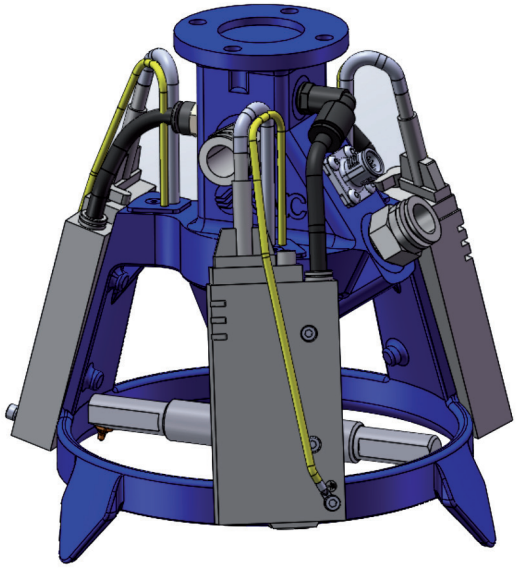

Datos técnicos - Soplado rotativo 130

Rango presión de trabajo	0,10 a 0,50 MPa
Diámetro giro soplado	130 mm
Temperatura máx. trabajo	0 a 50 °C
Conexión de entrada	Tubo ø12
Calidad de aire recomendado, según ISO8573-1	[1, 4, 1]

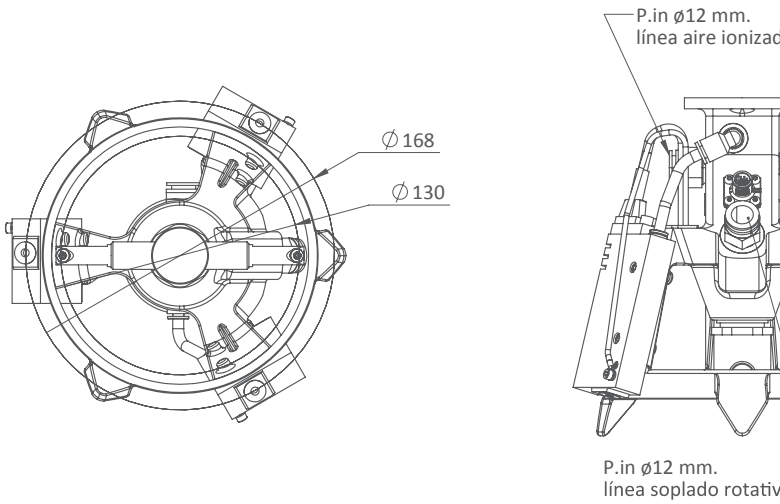

IZN10E-02P-070-(S/D)-Q1X00235

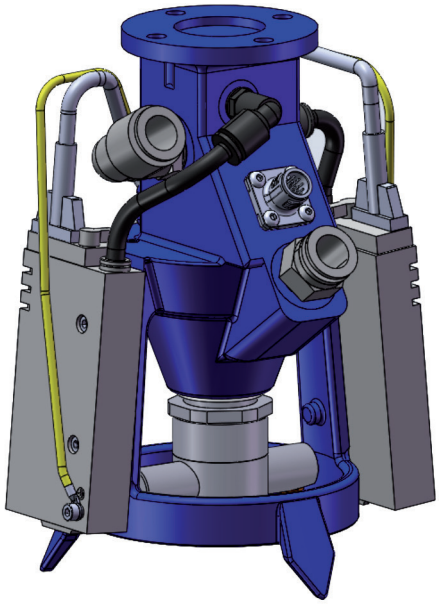

Datos técnicos - Soplado rotativo 70

Rango presión de trabajo	0,10 a 0,50 MPa
Diámetro giro soplado	70 mm
Temperatura máx. trabajo	0 a 50 °C
Conexión de entrada	Tubo ø12
Calidad de aire recomendado, según ISO8573-1	[1, 4, 1]

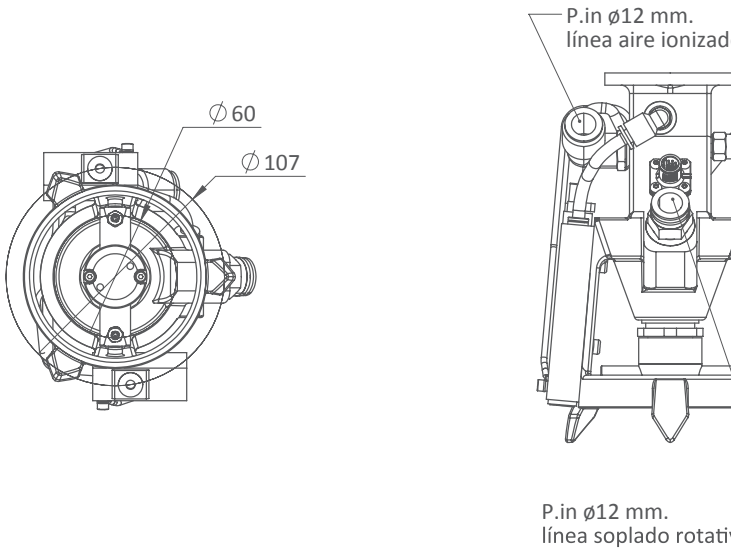

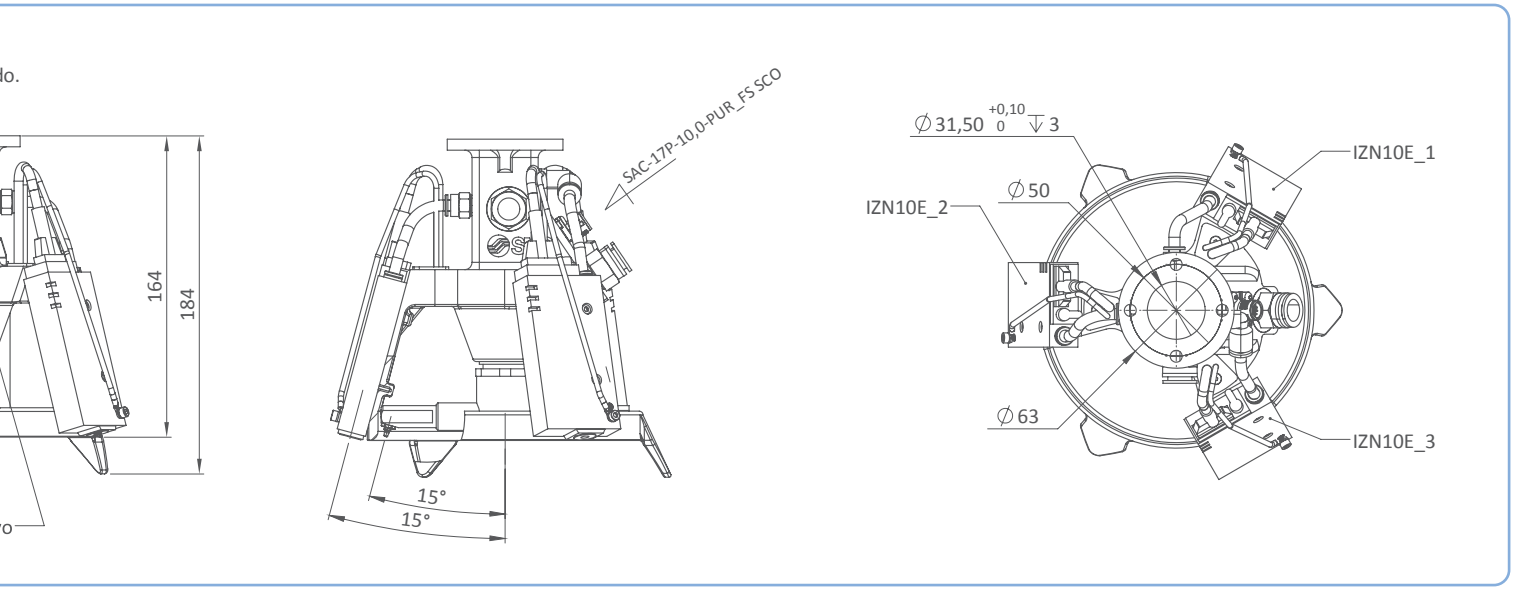
do.
164
184
vo
SAC-17P-10,0-PUR_FS SCO
15°
15°
∅31,50 +0,10 0 ↓3
IZN10E_1
∅50
IZN10E_2
∅63
IZN10E_3

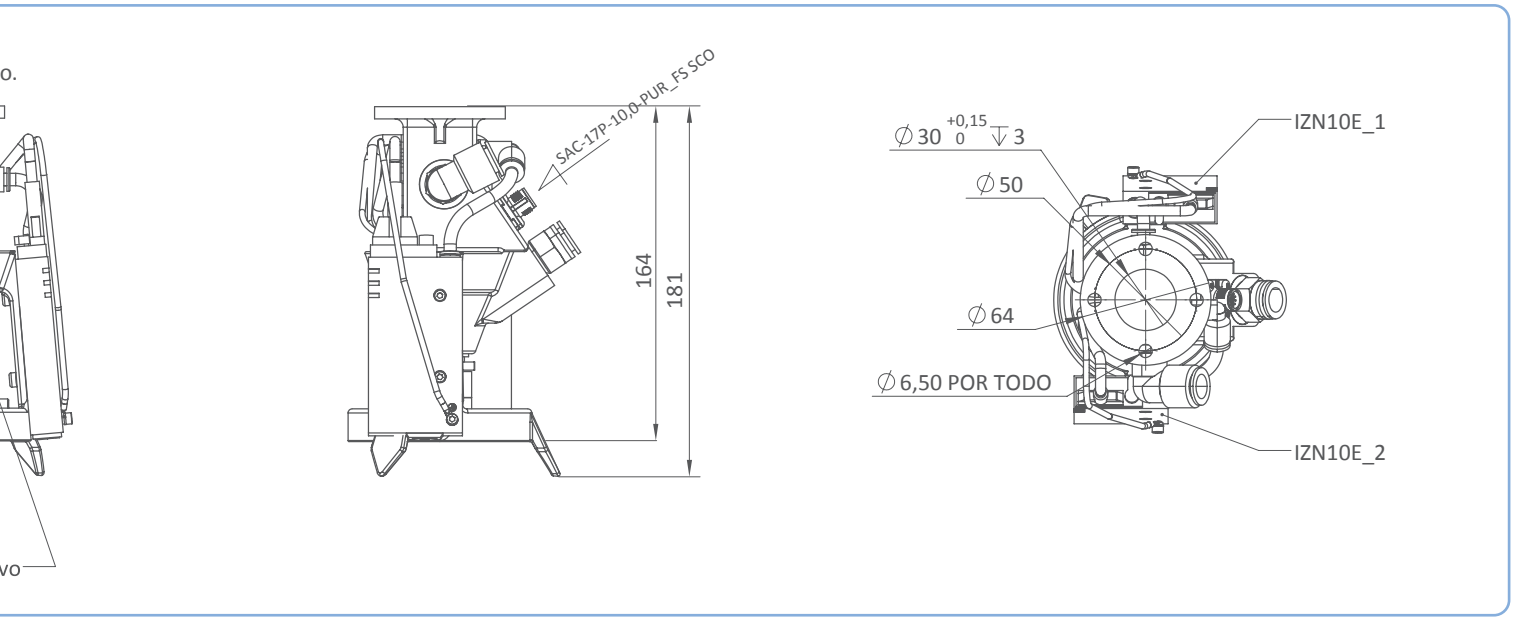
o.
vo
SAC-17P-10,0-PUR_FS SCO
164
181
∅30 +0,15 0 ↓3
IZN10E_1
∅50
∅64
∅6,50 POR TODO
IZN10E_2

Conexionado eléctrico

Conexión centralizada mediante conector M12 de 17 pines

Alimentación y señales de control y diagnosis

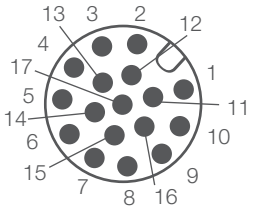

Pin del conector circular	Conexión interna	Función	Ionizador
1		+24 Vdc	IZN10E_1
2		0 V	
3		Activación Ionizado	
4		Alarma	
5		Mantenimiento	
17		Tierra	
1		+24 Vdc	IZN10E_2
2		0 V	
3		Activación Ionizado	
6		Alarma	
7		Mantenimiento	
17		Tierra	
1		+24 Vdc	IZN10E_3
2		0 V	
3		Activación Ionizado	
8		Alarma	
9		Mantenimiento	
17		Tierra	

Accesorios (pedir por separado)

- Manguera de 10 metros de cable PUR
  SAC-17P-10,0-PUR_FS SCO
- Tubo de nylon flexible antiestático
  TAS1208B-20
- Racordaje antiestático
  Serie KA
- Panel con tratamiento de aire recomendado
  Q1X00235-010

Pin del conector circular	Color del cable	Marca del cable
1	Marrón	–
2	Azul	–
3	Blanco	–
4	Verde	–
5	Rosa	–
6	Amarillo	–
7	Negro	–
8	Gris	–
9	Rojo	–
10	Violeta	–
11	Gris	Rosa
12	Rojo	Azul
13	Blanco	Verde
14	Marrón	Verde
15	Blanco	Amarillo
16	Amarillo	Marrón
17	Blanco	Gris

Recomendaciones

- Regula de forma independiente la presión de soplado de ambas conexiones (aire ionizado y soplado rotativo), ajustándolo a los requerimientos de limpieza de cada aplicación, sin superar los valores máximos de cada línea:
  - 0,7 Mpa para línea aire ionizado.
  - 0,5 Mpa para línea soplado rotativo.

Advertencias

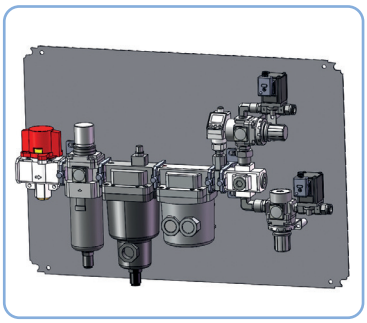

- Calidad del aire requerida clase **[1, 4, 1]** s/ISO8573-1.
- Necesario aire seco en instalación principal con punto de rocío menor o igual a 3°C a 0 ,7 MPa para conseguir calidad de aire clase **[1, 4, 1]** s/ISO8573-1.
- Atención a las pérdidas de carga (presión) debidas la longitud del tubo desde el panel hasta el soplado rotativo. Compensar con sobrepresión en los reguladores de cada línea en función de la presión final deseada y de la longitud de tubo aproximada entre panel y soplado rotativo:
  - Para una longitud de 5 metros, la pérdida de carga estimada por el tubo será de 0,06 Mpa.
  - Para una longitud de 10 metros, la pérdida de carga estimada por el tubo será de 0,12 Mpa.
- Evita golpes, impactos o vibraciones máximas de 100 m/s^2.
- Toma a tierra recomendada para los IZN clase D, 100 ohmios o inferior.
- Distancia de limpieza recomendada de 30 a 300 mm.
- Velocidad lineal máxima de limpieza 500 mm/sg.
- Velocidad lineal media de limpieza recomendada de 0 a 250 mm/sg.
- Aceleración máxima soportada en movimientos de aproximación 1,5 G.

Expertise – Passion – Automation

LEAF-RCS-ES

www.smc.eu