SMC

Expertise – Passion – Automation

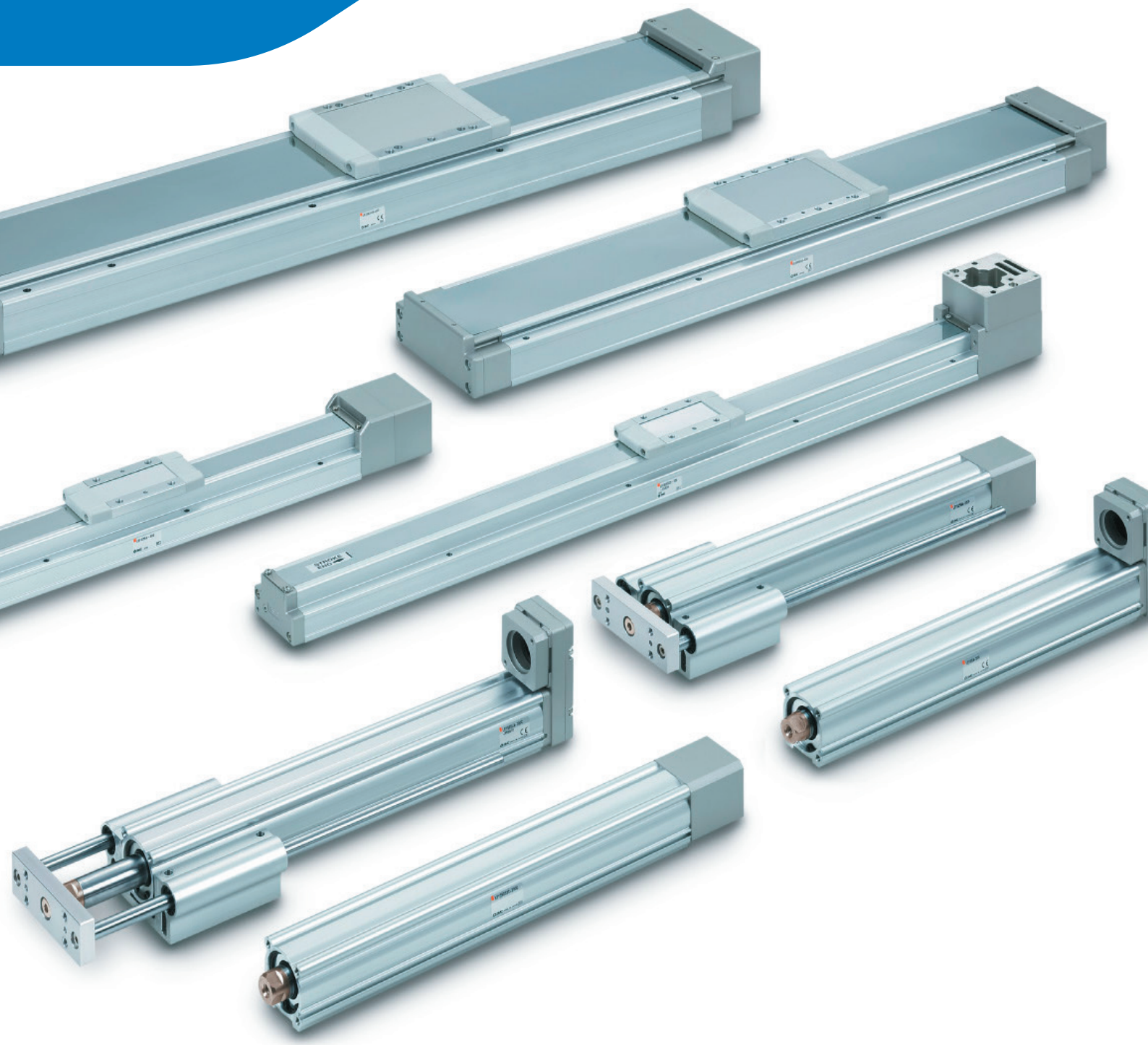

SIEMENS

Motorlose Achsen

A perfect fit with SMC

Elektrischer Zylinder, Kolbenstangenausführung

Serie LEY
mit Spindelantrieb

DER SCHUB AN PRODUKTIVITÄT

- ideal für Schubanwendungen mit externer Führung
- flexible Montage durch zahlreiche Anbaumöglichkeiten und Befestigungselemente
- Motoreinbaulage wählbar (axial oder parallel)
- Hohe Positionier-Wiederholgenauigkeit von ±0,02 mm bei der Standardausführung und ±0,01 mm bei Hochpräzisionsausführung (LEYH)

Serie	Hub [mm]	max. Nutzlast [kg]		Schubkraft [N]	max. Geschwin-digkeit [mm/s]	technische Motordaten		Servo-Antriebs system	Servomotor	SMC Motor-flansch
		Hori-zontal	Ver-tikal			Nenndreh-moment [Nm]	Nenndre-hzahl [U/min]			
LEY(H)25□N□A-□□□□	30 bis 400	18	8	65 bis 131	900	0,32	3000	V90	1FL6024	NZ
LEY(H)25□N□B-□□□□		50	16	127 bis 255	450			S210	1FK2□02-1**	NZ
LEY(H)25□N□C-□□□□			30	242 bis 485	225			S120	1FK7015	NX
LEY(H)32□N□A-□□□□	30 bis 500	30	9	79 bis 157	1200	0,64	3000	V90	1FL6032	NZ
LEY(H)32□N□B-□□□□		60	19	154 bis 308	600			S210	1FK2□03-2**	NZ
LEY(H)32□N□C-□□□□			37	294 bis 588	300					
LEY(H)32DN□A-□□□□	30 bis 500	30	12	98 bis 197	1000	0,64	3000	V90	1FL6032	NZ
LEY(H)32DN□B-□□□□		60	24	192 bis 385	500			S210	1FK2□03-2**	NZ
LEY(H)32DN□C-□□□□			46	368 bis 736	250			S120	1FK7022	NX
LEY(H)63□N□A-□□□□	100 bis 800	40	19	156 bis 521	1000	1,27	3000	V90	1FL6034	NZ
LEY(H)63□N□B-□□□□		70	38	304 bis 1012	500			S210	1FK2□03-4**	NZ
LEY(H)63□N□C-□□□□		80	72	573 bis 1910	250			S120	1FK7022	NX
LEY(H)63□NZL-□□□□		200	115	1003 bis 3343	70					
LEY(H)63DNZA-□□□-X765	100 bis 800	80	37	293 bis 879	1000	2,4	3000	V90	1FL6042-2	NZ
LEY(H)63DNZB-□□□-X765		150	72	569 bis 1708	500			S210	1FK2□04-4A□** 1FK2□05-4A□**	NZ
LEY(H)63DNZC-□□□-X765		240	115	1074 bis 3223	250			S120	not compatible	

*Motor-Einbauposition nur axial
**nur IP64 Variante

Serie LEYG
mit Spindelantrieb

Elektrischer Zylinder mit integrierter Führung

DER SCHUB AN PRODUKTIVITÄT - INTEGRIERTE FÜHRUNG

- wahlweise mit Gleitführung für laterale Last (z.B. Stopperzylinder) oder mit Kugelumlaufführung (z.B. für Schub- oder Hebeanwendungen)
- gleiche Vorteile wie die Serie LEY jedoch mit Führung

Serie	Hub [mm]	max. Nutzlast [kg]		Schubkraft [N]	max. Geschwin-digkeit [mm/s]	technische Motordaten		Servo-Antriebs system	Servomotor	SMC Motor-flansch
		Hori-zontal	Ver-tikal			Nenndreh-moment [Nm]	Nenndre-hzahl [U/min]			
LEY(H)G25□□N□A-□□	30 bis 300	18	7	65 bis 131	900	0,32	3000	V90	1FL6024	NZ
LEY(H)G25□□N□B-□□		50	15	127 bis 255	450			S210	1FK2□02-1**	NZ
LEY(H)G25□□N□C-□□			29	242 bis 485	225			S120	1FK7015	NX
LEY(H)G32□□N□A-□□	30 bis 300	30	10	98 bis 197	1000	0,64	3000	V90	1FL6032	NZ
LEY(H)G32□□N□B-□□		60	22	192 bis 385	500			S210	1FK2□03-2**	NZ
LEY(H)G32□□N□C-□□			44	368 bis 736	250			S120	1FK7022	NX*

*Motor-Einbauposition nur axial
**nur IP64 Variante

Beispielhafte Artikelbezeichnung:

Präzisionsausführung — SMC Motorflansch — Hub

LEFS(H) 25 NZ H - 50

Baugröße — Spindelsteigung

Für die Auslegung der Systemleistung bitte die Datenblätter der SMC-Achse und des Motors in Kombination beachten!

Schlittenausführung

Serie LEFS
mit Spindelantrieb

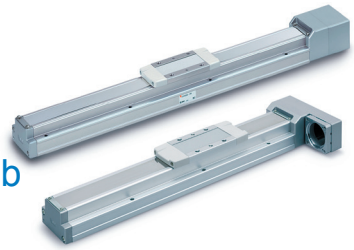

DIE ROBUSTE STANDARDACHSE FÜR POSITIONIERANWENDUNGEN

- Einfache Installation durch vielfältige Montagemöglichkeiten
- Motoreinbaulage wählbar (axial oder parallel)
- Baugleiche Stützführung für Portale erhältlich (LEFG)
- Hohe Positionier-Wiederholgenauigkeit von ±0,02 mm bei der Standardausführung und ±0,01 mm bei Hochpräzisionsausführung (LEFSH)

Serie	Hub [mm]	max. Nutzlast [kg]		max. Geschwindigkeit [mm/s]	technische Motordaten		Servo-Antriebs system	Servomotor	SMC Motor-flansch
		Horizontal	Vertikal		Nenndrehmo-ment [Nm]	Nenndrehzahl [U/min]			
LEFS(H)25□N□H-□	50 bis 800	10	4	1500	0,32	3000	V90	1FL6024	NZ
LEFS(H)25□N□A-□		20	8	900			S210	1FK2□02-1**	NZ
LEFS(H)25□N□B-□			15	450			S120	1FK7015	NX
LEFS(H)32□N□H-□	50 bis 1000	30	5	1500	0,64	3000	V90	1FL6032	NZ
LEFS(H)32□N□A-□		40	10	1000			S210	1FK2□03-2**	NZ
LEFS(H)32□N□B-□		45	20	500			S120	1FK7022	NX*
LEFS(H)40□N□H-□	150 bis 1200	30	7	1500	1,27	3000	V90	1FL6034	NZ
LEFS(H)40□N□A-□		50	15	1000			S210	1FK2□03-4**	NZ
LEFS(H)40□N□B-□		60	30	500			S120	1FK7022	NX*

*Motor-Einbauposition nur axial
**nur IP64 Variante

Serie LEFB
mit Riemenantrieb

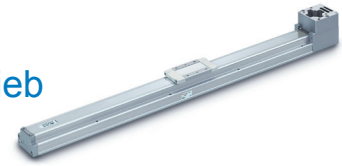

- Positionier-Wiederholgenaugikeit von ±0,06 mm
- Motoreinbaulage wählbar (oben oder unten)
- Baugleiche Stützführung für Portale erhältlich (LEFG)

Serie	Hub [mm]	max. Nutzlast [kg]		max. Geschwindigkeit [mm/s]	technische Motordaten		Servo-Antriebs system	Servomotor	SMC Motor-flansch
		Horizontal	Vertikal		Nenndrehmo-ment [Nm]	Nenndrehzahl [U/min]			
LEFB25□N□S-□	300 bis 2000	5	nicht empfohlen	2000	0.32	3000	V90	1FL6024	NZ
							S210	1FK2□02-1**	NZ
							S120	1FK7015	NX
LEFB32□N□S-□	300 bis 2500	15		2000	0.64	3000	V90	1FL6032	NZ
							S210	1FK2□03-2**	NZ
							S120	1FK7022	NX
LEFB40□N□ S-□	300 bis 3000	25		2000	1.27	3000	V90	1FL6034	NZ
							S210	1FK2□03-4**	NZ
							S120	1FK7022	NX

**nur IP64 Variante

Serie LEJS
mit Spindelantr

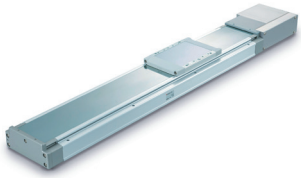

SPINDELANTRIEB MIT HOHER STEIFIGKEIT

- minimaler Einbauraum durch Flachbauweise (58 mm bzw. 73 mm Höhe)
- extra breite Kugelumlaufführung für hohe Momentaufnahme bei auskragender Last
- Staubschutz durch Dichtungsband standardmäßig integriert
- Hohe Positionier-Wiederholgenauigkeit von ±0,02 mm bei der Standard-ausführung und ±0,01 mm bei Hochpräzisionsausführung (LEJSH)

Serie	Hub [mm]	max. Nutzlast [kg]		max. Geschwindigkeit [mm/s]	technische Motordaten		Servo-Antriebs system	Servomotor	SMC Motor-flansch
		Horizontal	Vertikal		Nenndrehmo-ment [Nm]	Nenndrehzahl [U/min]			
LEJS(H)40N□H-□	200 bis 1200	15	3	1800	0,32	3000	V90	1FL6024	NZ
LEJS(H)40N□A-□		30	5	1200			S210	1FK2□02-1**	NZ
LEJS(H)40N□B-□		55	10	600			S120	1FK7015	NX
LEJS(H)63N□H-□	300 bis 1500	30	6	1800	0,64	3000	V90	1FL6032	NZ
LEJS(H)63N□A-□		45	10	1200			S210	1FK2□03-2**	NZ
LEJS(H)63N□B-□		85	20	600			S120	1FK7022	NX

**nur IP64 Variante

Motor-Montagezeichnung

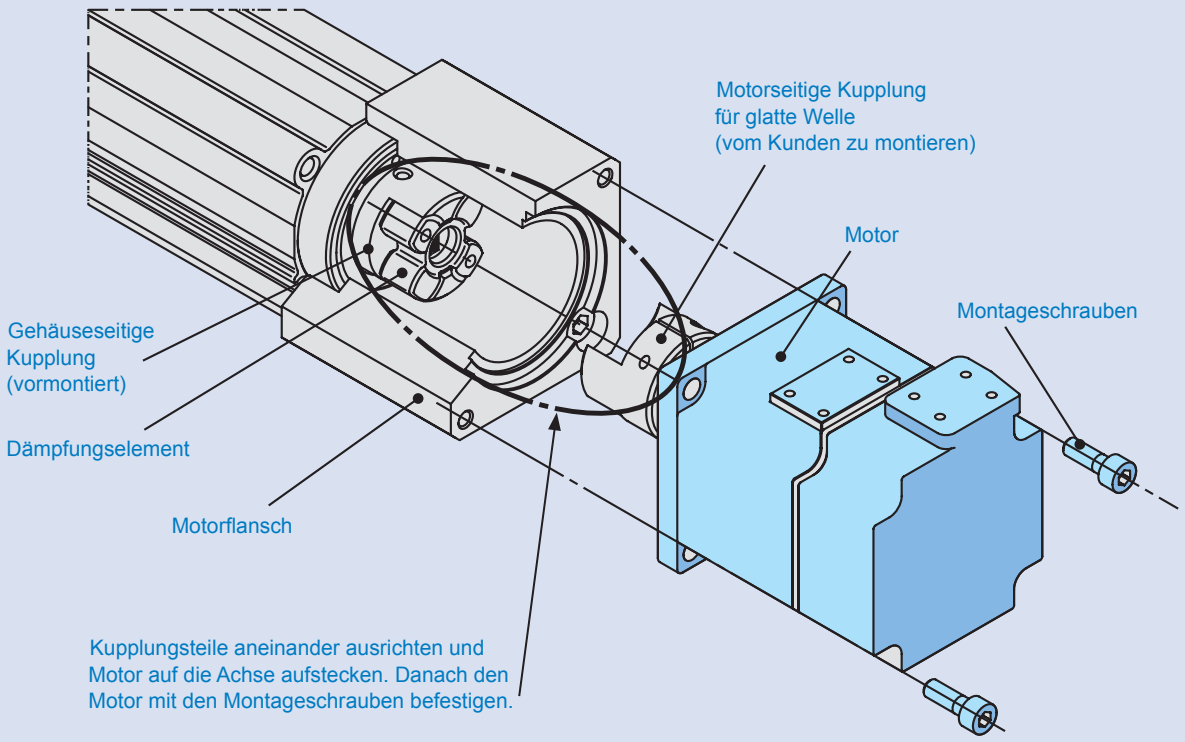

Der Motor und die Montageschrauben sind vom Kunden bereitzustellen. Die Kupplung und sämtliche andere Anbauteile sind im Lieferumfang enthalten.

Exemplarische Darstellung

Service und Qualität

Sämtliche Auslegungswerte beziehen sich auf eine getestete Laufleistung von mindestens 5000 km. Durch lokale Fertigung und das flächendeckende Netz von Spezialisten ist SMC der richtige Ansprechpartner für kundennahen Support und kundenspezifische Lösungen.

Unser lokales Engineering mit lokaler Fertigung ermöglicht uns die mechanische Adaption unserer motorlosen Achse für praktisch beliebige Motor- oder Getriebevarianten genau nach Ihren Vorstellungen. Als Kunde profitieren Sie dabei von unserer Expertise, einer Schonung Ihrer Ressourcen und einer maximalen Flexibilität.

Besuchen Sie unsere Website

www.smc.at/motorless

Expertise – Passion – Automation

SMC Austria GmbH, Girakstrasse 2-8, 2100 Korneuburg, T 02262 62 280-0, office@smc.at, www.smc.at