SMC

Expertise – Passion – Automation

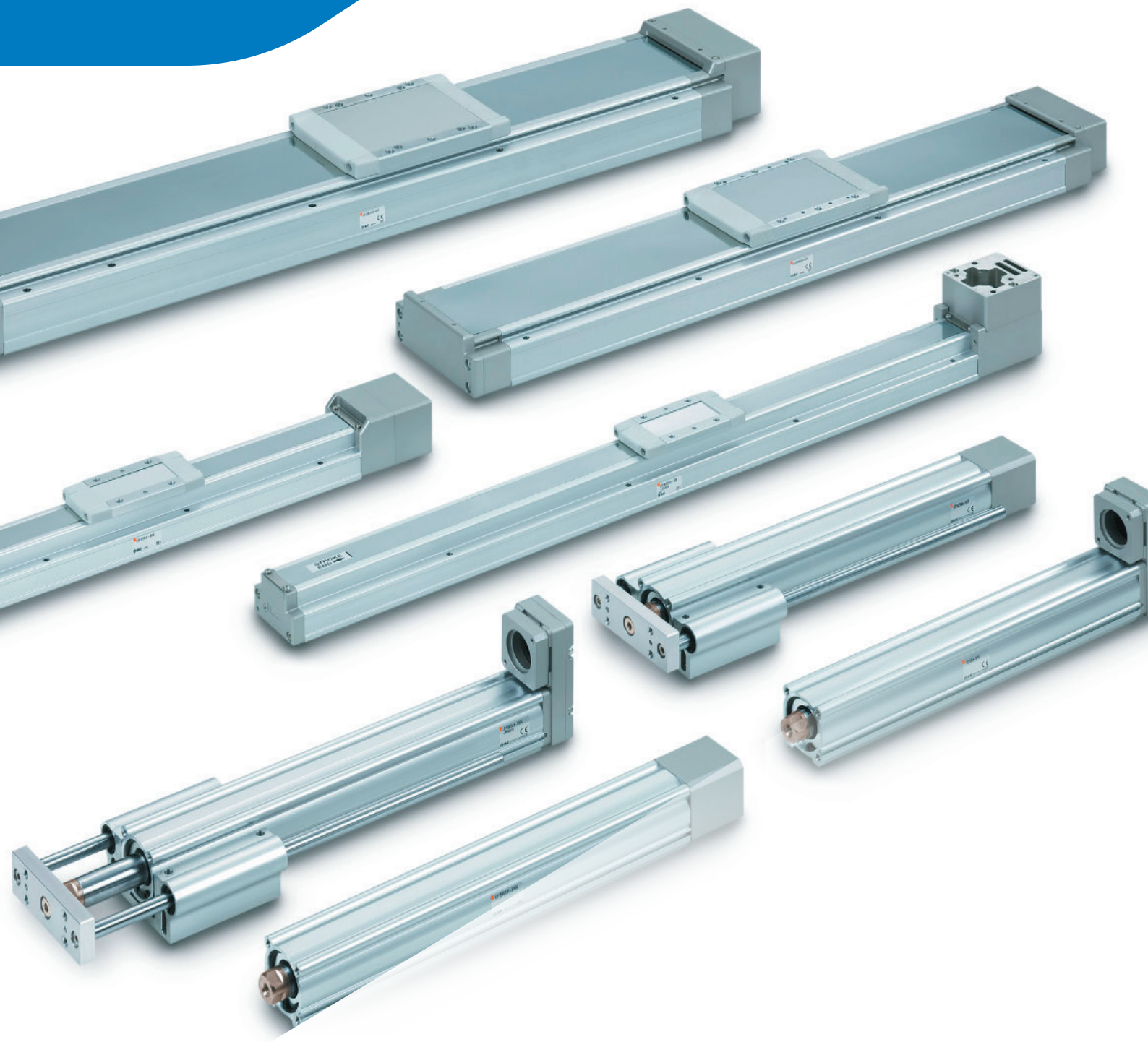

Motorlose Achsen

PERFECTION IN AUTOMATION

A MEMBER OF THE ABB GROUP

A perfect fit with SMC

Elektrischer Zylinder, Schubstangenausführung

Serie LEY
mit Spindelantrieb

DER SCHUB AN PRODUKTIVITÄT

- ideal für Schubanwendungen mit externer Führung
- flexible Montage durch zahlreiche Anbaumöglichkeiten und Befestigungselemente
- Motoreinbaulage wählbar (axial oder parallel)
- Hohe Positionier-Wiederholgenauigkeit von ±0,02 mm bei der Standardausführung und ±0,01 mm bei Hochpräzisionsausführung (LEYH)

Serie	Hub [mm]	Nutzlast [kg]		Schubkraft [N]	max. Geschwindigkeit [mm/s]	technische Motordaten		Baugröße	Motormodell	SMC Motorflansch
		Horizontal	Vertikal			Nenndrehmoment [Nm]	Nenndrehzahl [U/min]			
LEY(H)25□N□A-□	30 bis 300	18	8	65 bis 131	900	0,32	3000	25	8LVA13.ee030ffgg-0	NZ, NX
LEY(H)25□N□B-□		50	16	127 bis 255	450			32	8LVA22.ee030ffgg-0	NZ
LEY(H)25□N□C-□			30	242 bis 485	225				8LVA23.ee030ffgg-0	NY, NW, NZ
LEY(H)32□N□A-□	30 bis 300	30	9	79 bis 157	1000	0,64	3000		8JSA22.ee080gggg-0	NX*, NV*
LEY(H)32□N□B-□		60	19	154 bis 308	600				80MPD1.300.000-01 80MPD3.300.000-01 80MPD5.300.000-01	NM1
LEY(H)32□N□C-□			37	294 bis 588	300					
LEY(H)63□N□A-□	100 bis 800	40	19	156 bis 521	1000	1,3	3000	63	8LVA23.ee030ffgg-0	NZ, NY
LEY(H)63□N□B-□		70	38	304 bis 1012	500					
LEY(H)63□N□C-□		80	72	573 bis 1910	250					

*Motor-Einbauposition nur axial

Elektrischer Zylinder mit integrierter Führung

Serie LEYG
mit Spindelantrieb

DER SCHUB AN PRODUKTIVITÄT - INTEGRIERTE FÜHRUNG

- wahlweise mit Gleitführung für laterale Last (z.B. Stopperzylinder) oder mit Kugelumlaufführung (z.B. für Schub- oder Hebeanwendungen)
- gleiche Vorteile wie die Serie LEY jedoch mit Führung

Serie	Hub [mm]	Nutzlast [kg]		Schubkraft [N]	max. Geschwindigkeit [mm/s]	technische Motordaten		Baugröße	Motormodell	SMC Motorflansch
		Horizontal	Vertikal			Nenndrehmoment [Nm]	Nenndrehzahl [U/min]			
LEY(H)G25□□N□A-□□	30 bis 300	18	7	65 bis 131	900	0,32	3000	25	8LVA13.ee030ffgg-0	NZ, NX
LEY(H)G25□□N□B-□□		50	15	127 bis 255	450			32	8LVA22.ee030ffgg-0	NZ
LEY(H)G25□□N□C-□□			29	242 bis 485	225				8JSA22.ee080gggg-0	NX*, NV*
LEY(H)G32□□N□A-□□	30 bis 300	30	10	98 bis 197	1000	0,64	3000		80MPD1.300.000-01 80MPD3.300.000-01 80MPD5.300.000-01	NM1
LEY(H)G32□□N□B-□□		60	22	192 bis 385	500					
LEY(H)G32□□N□C-□□			44	368 bis 736	250					

*Motor-Einbauposition nur axial

Beispielhafte Artikelbezeichnung:

Präzisionsausführung — SMC Motorflansch — Hub

LEFS(H) 25 NZ H - 50

Baugröße — Steigung / max. Geschwindigkeit

Für die Auslegung der Systemleistung bitte die Datenblätter der SMC-Achse und des Motors in Kombination beachten!

Schlittenausführung

Serie LEFS
mit Spindelantrieb

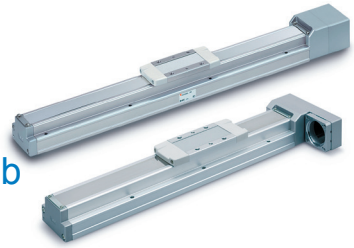

DIE ROBUSTE STANDARDACHSE FÜR POSITIONIER- UND SCHUBANWENDUNGEN

- Einfache Installation durch vielfältige Montagemöglichkeiten
- Motoreinbaulage wählbar (axial oder parallel)
- Baugleiche Stützführung für Portale erhältlich (LEFG)
- Hohe Positionier-Wiederholgenauigkeit von ±0,02 mm bei der Standardausführung und ±0,01 mm bei Hochpräzisionsausführung (LEFSH)

Serie	Hub [mm]	Nutzlast [kg]		max. Geschwindigkeit [mm/s]*	technische Motordaten	
		Horizontal	Vertikal		Nenndrehmoment [Nm]	Nenndrehzahl [U/min]
LEFS(H)25□N□H-□	50 bis 800	10	4	1500	0,32	3000
LEFS(H)25□N□A-□		20	8	900		
LEFS(H)25□N□B-□			15	450		
LEFS(H)32□N□H-□	50 bis 1000	30	5	1500	0,64	3000
LEFS(H)32□N□A-□		40	10	1000		
LEFS(H)32□N□B-□		45	20	500		
LEFS(H)40□N□H-□	150 bis 1200	30	7	1500	1,3	3000
LEFS(H)40□N□A-□		50	15	1000		
LEFS(H)40□N□B-□		60	30	500		

*abhängig von Hublänge

Baugröße	Motormodell	SMC Motorflansch
25	8LVA13.ee030ffgg-0	NZ, NX
32	8LVA22.ee030ffgg-0	NZ
	8LVA23.ee030ffgg-0	NY, NZ
	8JSA22.ee080gggg-0	NX*, NV*
	80MPD1.300.000-01 80MPD3.300.000-01 80MPD5.300.000-01	NM1**
40	8LVA22.ee030ffgg-0	NZ
	8LVA23.ee030ffgg-0	NY, NZ
	8JSA22.ee080gggg-0	NX*, NV*
	80MPD1.300.000-01 80MPD3.300.000-01 80MPD5.300.000-01	NM1**

* Motor-Einbauposition nur axial, ** Wenn der Motor auf der linken oder rechten Seite parallel montiert wird, ist nur die Baugröße 32 erhältlich.

Serie LEFB
mit Riemenantrieb

- Positionier-Wiederholgenaugikeit von ±0,06 mm
- Motoreinbaulage wählbar (oben oder unten)

Serie	Hub [mm]	Nutzlast [kg]		max. Geschwindigkeit [mm/s]*	technische Motordaten	
		Horizontal	Vertikal		Nenndrehmoment [Nm]	Nenndrehzahl [U/min]
LEFB25□N□S-□	300 bis 2000	5	nicht empfohlen	2000	0,32	3000
LEFB32□N□S-□	300 bis 2500	15		2000	0,64	3000
LEFB40□N□ S-□	300 bis 3000	25		2000	1,3	3000

Baugröße	Motormodell	SMC Motorflansch
25	8LVA13.ee030ffgg-0	NZ, NX
32	8LVA22.ee030ffgg-0	NZ
	8LVA23.ee030ffgg-0	NY, NZ
	8JSA22.ee080gggg-0	NX, NV
	80MPD1.300.000-01 80MPD3.300.000-01 80MPD5.300.000-01	NM1
40	8LVA22.ee030ffgg-0	NZ
	8LVA23.ee030ffgg-0	NY, NZ
	8JSA22.ee080gggg-0	NX, NV
	80MPD1.300.000-01 80MPD3.300.000-01 80MPD5.300.000-01	NM1

Serie LEJS
mit Spindelantrieb

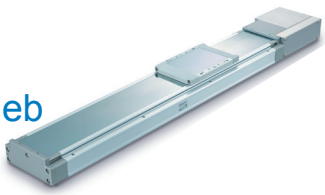

DIE HOCHSTEIFE NIEDERQUERSCHNITTSACHSE

- minimaler Einbauraum durch Flachbauweise (58 mm bzw. 73 mm Höhe)
- extra breite Kugelumlaufführung für hohe Momentaufnahme bei auskragender Last
- Staubschutz durch Dichtungsband standardmäßig integriert
- Hohe Positionier-Wiederholgenauigkeit von ±0,02 mm bei der Standardausführung und ±0,01 mm bei Hochpräzisionsausführung (LEJSH)

Serie	Hub [mm]	Nutzlast [kg]		max. Geschwindigkeit [mm/s]*	Motordaten		
		Horizontal	Vertikal		Nenndrehmoment [Nm]	Nenndrehzahl [U/min]	Motormodell
LEJS(H)40NZ□H-□	200 bis 1200	15	3	1800	0,32	3000	8LVA13.ee030ffgg-0
LEJS(H)40NZ□A-□		30	5	1200			
LEJS(H)40NZ□B-□		55	10	600			
LEJS(H)63NZ□H-□	300 bis 1500	30	6	1800	0,64	3000	8LVA22.ee030ffgg-0
LEJS(H)63NZ□A-□		45	10	1200			
LEJS(H)63NZ□B-□		85	20	600			

*abhängig von Hublänge

Motor-Montagezeichnung

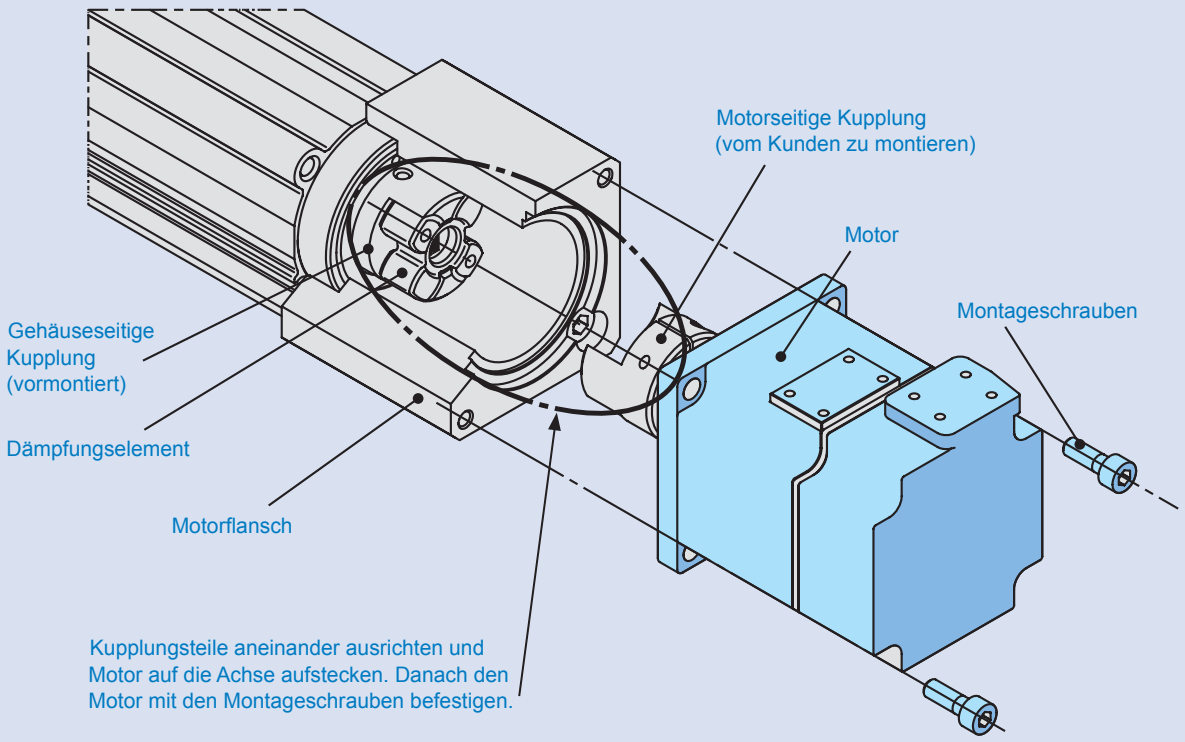

Der Motor und die Montageschrauben sind vom Kunden bereitzustellen. Die Kupplung und sämtliche andere Anbauteile sind im Lieferumfang enthalten.

Exemplarische Darstellung

Service und Qualität

Sämtliche Auslegungswerte beziehen sich auf eine getestete Laufleistung von mindestens 5000 km. Durch lokale Fertigung und das flächendeckende Netz von Spezialisten ist SMC der richtige Ansprechpartner für kundennahen Support und kundenspezifische Lösungen.

Unser lokales Engineering mit lokaler Fertigung ermöglicht uns die mechanische Adaption unserer motorlosen Achse für praktisch beliebige Motor- oder Getriebevarianten genau nach Ihren Vorstellungen. Als Kunde profitieren Sie dabei von unserer Expertise, einer Schonung Ihrer Ressourcen und einer maximalen Flexibilität.

Besuchen Sie unsere Website

www.smc.at/motorless

Expertise – Passion – Automation

SMC Austria GmbH, Girakstrasse 8, 2100 Korneuburg, T 02262 62 280-0, office@smc.at, www.smc.at