SMC
Expertise – Passion – Automation

www.smc.at/ea

Antrieb mit hoher Steifigkeit
LEKFS

Elektrische Antriebe

Bewegung in jeder Facette

Serie LEKFS

Hohe Steifigkeit und hohe Präzision

Ein Antrieb mit hoher Steifigkeit in Form eines elektrischen Schlittens ist die perfekte Lösung für Ihre Pick and Place Anwendung. Durch die Verwendung einer doppelreihigen Kugelumlaufführung wird auch bei hohen Belastungsmomenten kein Spiel im Schlitten garantiert.

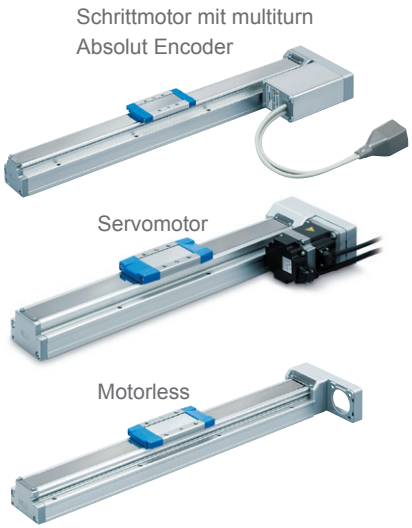

- Vierreihige Kugelumlaufführung sorgt für hohe Steifigkeit
- Gleiche Dimensionen wie Serie LEF
- Hub: 50 mm – 1200 mm
- Wiederholgenauigkeit ±0,01 (Spindelsteigung H ±0,02)
- Bei Schrittmotor mit multiturn Absolut Encoder
- Geringe Schlittenabweichung über den Hub
- Mit Passstiftbohrung

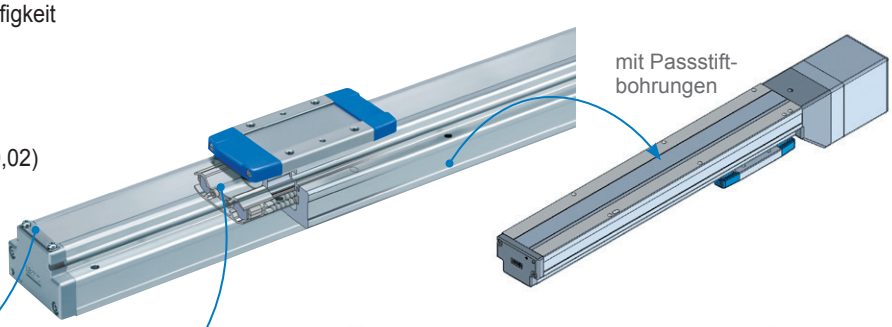

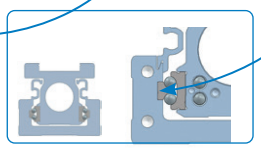

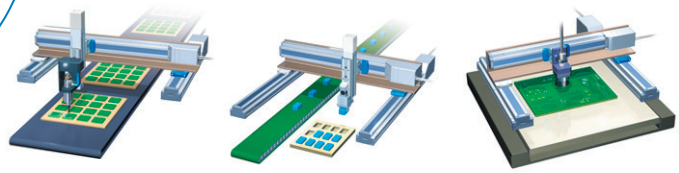

Serie LESYH

Elektrischer Kompaktschlitten Hochsteife Ausführung

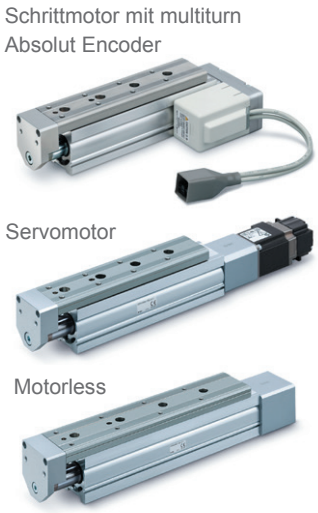

- Vertikal bis 20kg
- Hub: 50 mm – 150 mm
- Positionierwiederholgenauigkeit ±0,01
- Bei Schrittmotor mit multiturn Absolut Encoder
- Motormontage in 3 Richtungen möglich

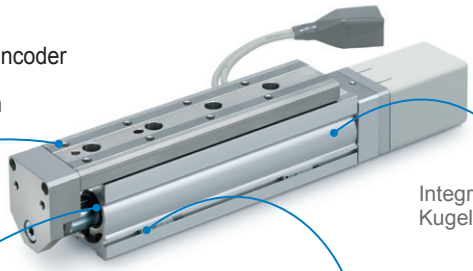

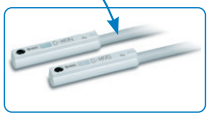

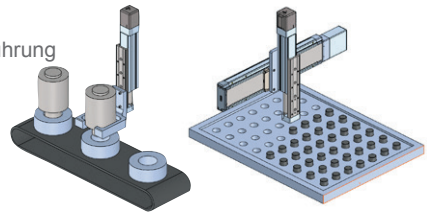

Serie LEY100
Elektrischer Zylinder

SMC bietet eine breite Palette von elektrischen Antrieben in verschiedenen Größen und Leistungsstufen an, um den Bedürfnissen einer Vielzahl von Anwendungen gerecht zu werden.

- Dank seines ISO-Flanschs ermöglicht der LEY100-Antrieb eine einfache Nachrüstung Ihrer bestehenden Anlage. Der Antrieb ist in der Lage, eine Vorschubkraft von bis zu 12 kN zu erzeugen oder ein Gewicht von bis zu 1200 kg zu beschleunigen und abzubremsen. Wenn Sie zusätzlich zur Encoder-Abfrage eine Endpositionserfassung benötigen, ist dies dank des im Standard eingebauten Magneten und der Nut zur Signalgebermontage einfach möglich.

- Elektrischer Zylinder
- Mit Planetengetriebe erhältlich
- Montage Möglichkeit nach ISO 15552
- Max. Vorschubkraft 12 kN max. Gewicht 1200 kg
- Hub: 100 mm bis 1000 mm
- Signalgeberabfrage möglich

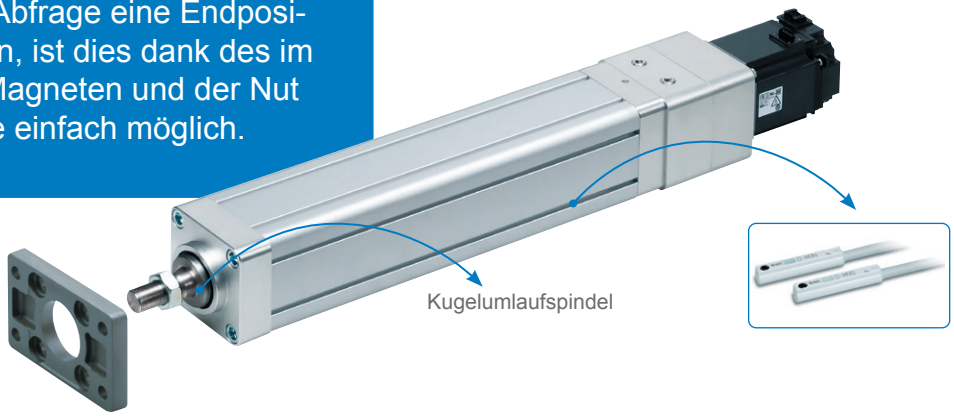

Anbauteile

Gabelkopf

Gelenkkopf

Ausgleichselement

Serie LEJS100
Ausführung mit hoher Steifigkeit und Kugelumlaufführung

Mit dem LEJS100 Antrieb bietet Ihnen SMC eine hochsteife und leistungsstarke Spindelachse für Hub- wie auch Transportanwendungen an.

- Max. Nutzlast: 400 kg (horizontal) 80 kg (vertikal)
- Max. Geschwindigkeit: 2300 mm/s
- Max. 9800 mm/s2
- Hub bis 1500 mm

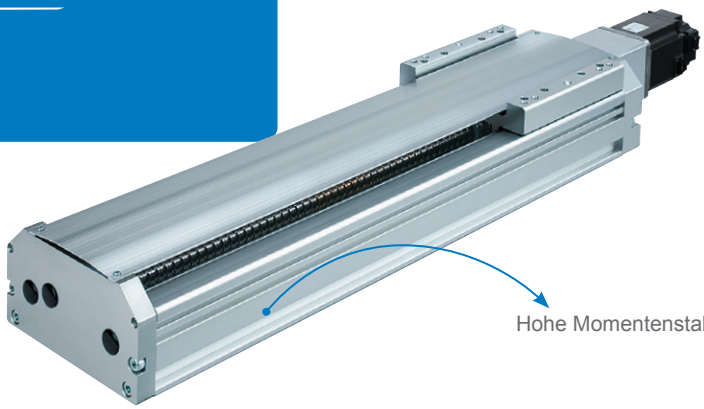

LE Miniaturausführung

Für Ihre Applikation, die eine hohe Qualität auf kleinstem Raum erfordert, bietet SMC eine passende Gesamtlösung mit unseren kompakten und leistungsstarken Antrieben.

LEP

Unterschiedlichste Montage

Gewicht 290 g

LAT

Hochgenaue Encoderauflösung (F Version 1,25 µm)

LER

90°, 180°, 320°(310°) oder kontinuierliche Drehbewegung

LEH Selbsthemmend

2- oder 3-Finger Parallelbackengreifer

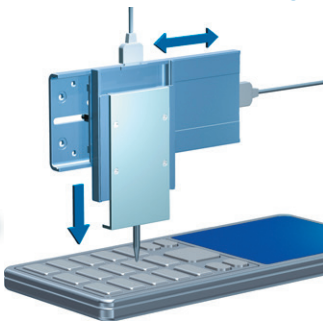

Controller

Behalten Sie alles im Auge! Mit unseren Bus-Controller-Lösungen haben Sie jederzeit Zugriff auf alle Informationen zu Ihrem Antrieb und können alle für die Verfahrsteuerung relevanten Daten direkt von Ihrer SPS an den Controller übergeben. Sie haben die Wahl zwischen vorkonfigurierten Controllern, die perfekt auf Ihren Antrieb abgestimmt sind (Plug-and-Play), oder Sie bestellen unkonfigurierte Controller. In diesem Fall können Sie unsere kostenlose Software ACT2 herunterladen, um die Controller ganz nach Ihren Wünschen zu konfigurieren.

Wir bieten Ihnen auch Controller mit Digital-I/O-Schnittstelle für einfache Anwendungen an. Diese Controller sind sowohl als eigenständige Einheit als auch integriert in unsere Mechanik erhältlich.

Schrittmotor- wie Servocontroller mit integrierter Sicherheitsfunktion

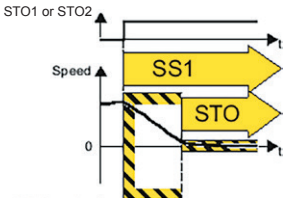

Unterstützte Protokolle

PROFINET®
EtherCAT®
EtherNet/IP
DeviceNet™
CC-Link
IO-Link

Motorlose Ausführung

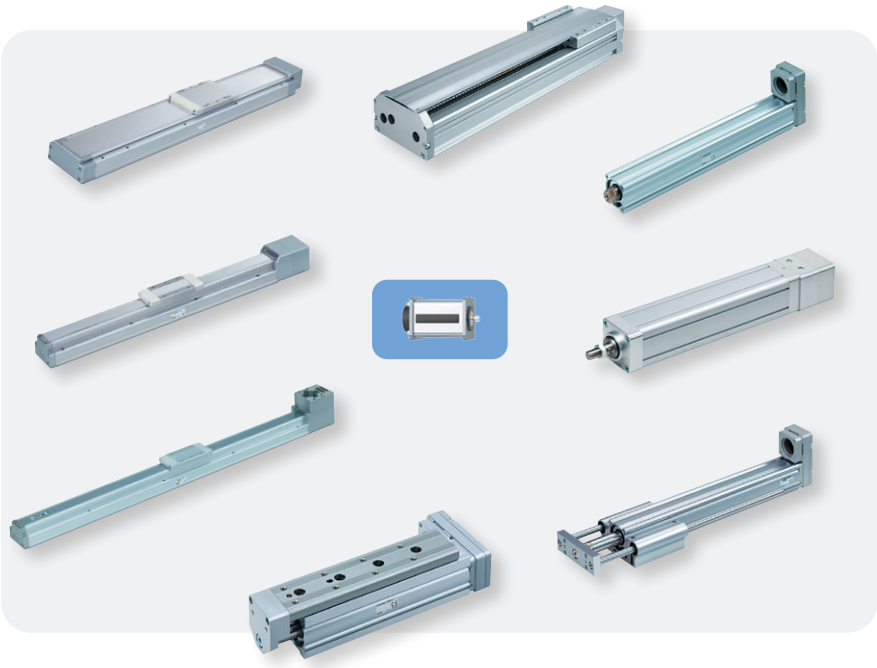

SMC bietet Ihnen eine hochwertige Mechanik mit anbaufertigem Motorflansch passend zu Ihrem Motor an. Bei der motorlosen Ausführung ist das Ziel eine Integration von hochwertiger SMC Mechanik in die bestehende Infrastruktur des Kunden mit dessen bevorzugten Motoren.

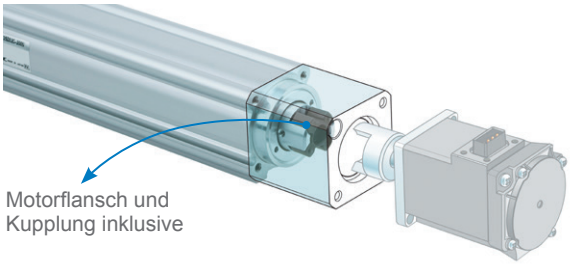

Motorless	
SMC Serien	**Motor Hersteller**
	Beckhoff
	B & R
	KEB
	Kollmorgen (Sigmatek)
	Mitsubishi
	Omron
	Rockwell Automation (Allen-Bradley)
	SEW
	Siemens
	Yaskawa, uvm.

SMC
im Überblick

Die SMC Corporation wurde im April 1959 in Tokio, Japan, mit dem Schwerpunkt Pneumatik gegründet und beschäftigt heute über 21.600 talentierte Mitarbeitende in mehr als 80 Ländern weltweit. Die österreichische Zentrale in Korneuburg ist zugleich das Headquarter für 14 Länder in Zentral- und Osteuropa. In unserem rund 37.000 m² großen Areal kurbeln wir die heimische Wirtschaft an. Rund 250 MitarbeiterInnen arbeiten für Sie in den Bereichen Vertrieb, Technik, Verwaltung, Produktion und im CEE-Zentrallager.

Lokale Fertigung in Korneuburg

Falls Sie Sonderwünsche haben und einen Partner suchen, der gezielt auf Ihre Anforderungen eingeht, können Sie sich auf uns verlassen. Wir bieten Ihnen schnelle und flexible Lösungen durch unser Design, Engineering und unsere Produktion vor Ort in Korneuburg bei Wien. Zögern Sie nicht, uns zu kontaktieren – wir sind Ihr zuverlässiger Partner in der industriellen Automatisierung.

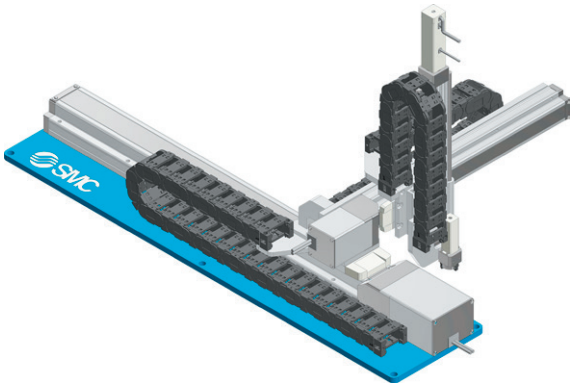

Labor

Wir haben die Mittel, um Ihre Idee zu realisieren. Unser Labor in Korneuburg steht Ihnen zur Verfügung, um Ihre Applikation zu testen. Wir können maßgeschneiderte Testaufbauten erstellen und Ihre Anwendung über einen längeren Zeitraum hinweg gründlich prüfen.

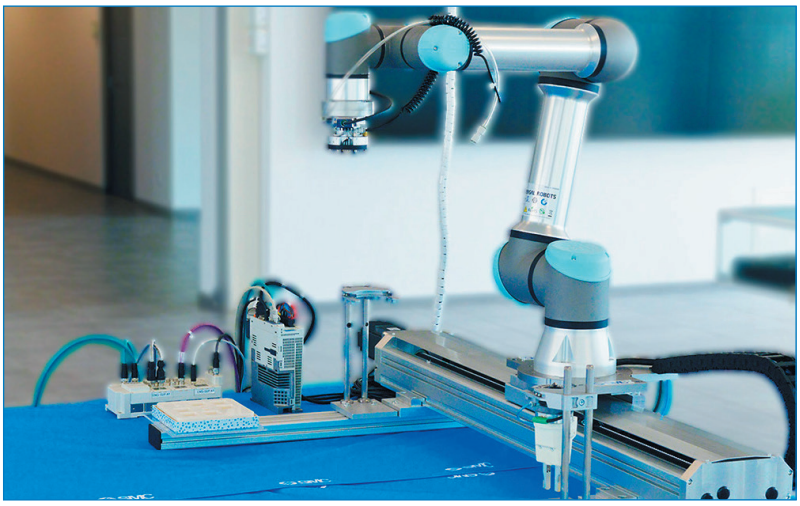

Kurze Lieferwege – Rasche Lieferung

Unser tschechischer Produktionsstandort in Vyškov nahe Brünn ist auf einer Gesamtfläche von 135.000 m² angesiedelt, wobei 31.000 m² speziell für die Fertigung unserer meistverkauften Produkte reserviert sind. Wir setzen kontinuierlich daran, unser Produktportfolio zu erweitern. Dieser Standort ist ISO 9001 und ISO 14001 zertifiziert, um höchste Standards in Bezug auf Qualität und Umweltschutz zu gewährleisten. Kurze Lieferzeiten haben bei uns oberste Priorität.

Unsere elektrischen Antriebe
im Überblick

SMC,
your global partner

Elektrische Zylinder
LEY, LEPY

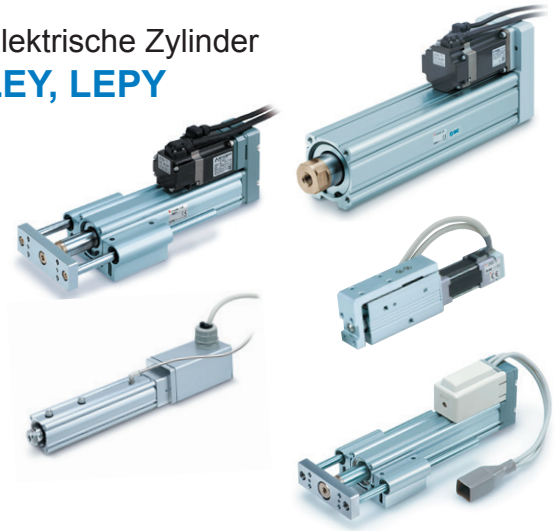

Kompaktschlitten
LES, LESH, LEPS, LESYH

Greifer
LEH

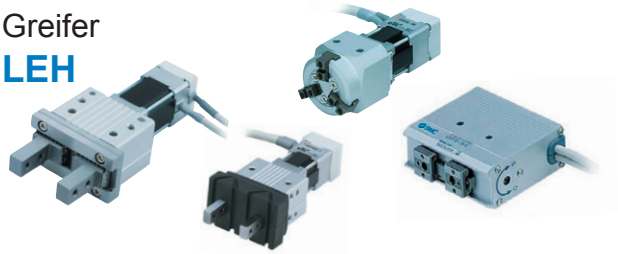

Schlittenantriebe
LEF, LEKFS, LEJ

Drehantrieb
LER

Schlittenantriebe mit geringem Gehäusequerschnitt
LEM

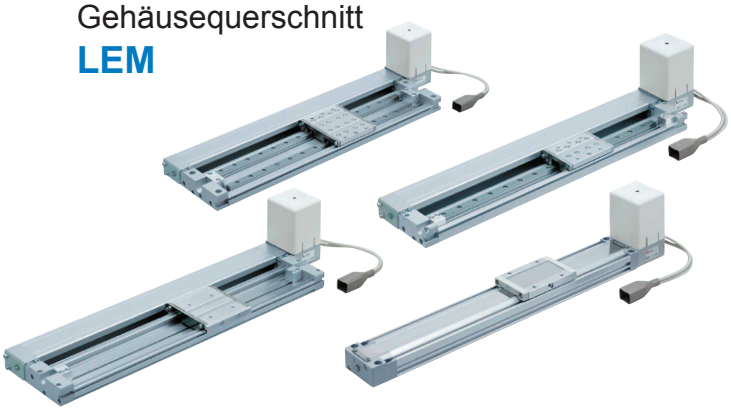

Ist Ihr Interesse geweckt?
Vereinbaren Sie einen Termin
mit unseren Experten.

www.smc.at/ea

SMC Austria GmbH, Girakstrasse 2-8, 2100 Korneuburg,
T: +43 (0) 2262 62 280-0, www.smc.at, office@smc.at

Änderungen der Angaben ab Drucklegung vorbehalten.
Alle Texte, Zeichnungen und Abbildungen sind urheberrechtlich geschützt.
© 2023 SMC Austria GmbH